(19) OFICINA ESPAÑOLA DE PATENTES Y MARCAS

ESPAÑA

(11) Número de publicación: **1 149 062**

(21) Número de solicitud: 201500842

(51) Int. Cl.:

A63F 7/06 (2006.01)
A63F 7/22 (2006.01)

(12) SOLICITUD DE MODELO DE UTILIDAD U

(22) Fecha de presentación:

16.12.2015

(43) Fecha de publicación de la solicitud:

18.01.2016

(71) Solicitantes:

DELGADO BULOZ , Franzel (50.0%)
Caléndula n. 95 edificio 0, oficinas 7 y 8
28109 El Soto - Alcobendas (Madrid) ES y
DOMINGUEZ BALL , Juan Carlos (50.0%)

(72) Inventor/es:

DELGADO BULOZ , Franzel y
DOMINGUEZ BALL , Juan Carlos

(74) Agente/Representante:

GONZÁLEZ PALMERO, Fe

(54) Título: **Figura de futbolín personalizable**

ES 1 149 062 U

DESCRIPCIÓN

Figura de futbolín personalizable.

Objeto de la invención

La presente invención se refiere a una figura de futbolín personalizable, y más concretamente a la pieza que va montada, junto con otras análogas, sobre las clásicas barras accionables manualmente, y que representan a los jugadores de cada equipo, utilizables para el golpeo de la correspondiente bola simuladora del correspondiente balan.

El objeto de la invención es proporcionar al mercado y público en general, una figura que permita personalizar los futbolines con imágenes de diferentes equipos y futbolistas, para adecuarlos fácilmente y con carácter intercambiable a los gustos de cada usuario.

Antecedentes de la invención

Como es sabido, las figuras que se emplean en los futbolines en el mejor de los casos se pintan con los colores de uno u otro equipo, teniendo un carácter invariable, y en el que no es posible identificar a jugadores específicos, como pueden ser determinados ídolos futbolísticos, de manera que, todas las figuras, o en su caso todas menos la figura en funciones de portero, tienen el mismo aspecto.

Descripción de la invención

La figura que se preconiza resuelve de forma plenamente satisfactoria la problemática anteriormente expuesta, en base a una estructura sencilla pero sumamente eficaz, que permite personalizar cada uno de los dos equipos que participan en el futbolín, con imágenes de jugadores concretos y específicos, pudiendo incluso permitir la selección de diferentes alineaciones, en función de los gustos de cada usuario.

Para ello, y de forma más concreta, la figura de la invención parte de una pluralidad de láminas con en las que se serigrafían los diferentes jugadores de cada equipo, de forma detallada y personalizada, lamina que presenta medios de posicionado y montaje en ranuras establecidas al efecto en una pieza que se monta sobre la barra de accionamiento manual del futbolín, de manera que dicha pieza, en cada caso, tiene una parte que define un paso cilíndrico con un orificio diametral para el paso de correspondientes tornillos radiales que fijan e inmovilizan dicha pieza a la barra, mientras que interiormente presenta un ensanchamiento con un sector plano que define la zona de golpeo de la bola que participa en el juego.

Dicha pieza incluye una pestaña y una ranura en la que es enclavable y sustituible la lamina representativa del jugador que se estime conveniente, de manera que con un único tipo de pieza es posible personalizar las alineaciones de los dos equipos que participan en el futbolín, sin mas que seleccionar la silueta laminar que se estime conveniente, de manera que los veintidós jugadores que participan en el futbolín sean distintos y se correspondan con personajes reales, es decir con cada jugador real que participa en cada puesto del equipo, pudiendo además ofrecer una amplia variedad de equipos en vez de estar limitado a dos equipos sin caracterizar, como es convencional.

Ésta lámina serigrafiada puede ser de cualquier material adecuado incluso podría consistir de una lamina imantada.

Descripción de los dibujos

Para complementar la descripción que seguidamente se va a realizar y con objeto de ayudar a una mejor comprensión de las características del invento, de acuerdo con un ejemplo preferente de realización practica del mismo, se acompaña como parte integrante de dicha descripción, un juego de planos en donde con carácter ilustrativo y no limitativo, se ha representado lo siguiente:

La figura 1.- Muestra una representación correspondiente a una vista en perspectiva de la pieza en funciones de elemento de golpeo que participa en la figura de futbolín personalizable realizada de acuerdo con el objeto de la presente invención.

La figura 2.- Muestra una vista en perspectiva de la pieza representada en la figura anterior, y en situación independiente la lamina correspondiente a la silueta de un determinado jugador de fútbol.

La figura 3.- Muestra el conjunto representado en la figura anterior con la silueta del futbolista montada sobre la pieza soporte en funciones de elemento de golpeo de la bola.

La figura 4 - Muestra, finalmente, una vista en perspectiva de la forma de amarre de la figura personalizable sobre la correspondiente barra de accionamiento manual del futbolín.

Realización preferente de la invención

Como se puede ver en las figuras reseñadas, la figura objeto de la invención se constituye a partir de una pieza (1) de material resistente, como puede ser madera, metal, plástico o resina, que por una parte presenta en correspondencia con su extremo inferior, un ensanchamiento (2) con una zona frontal que define el elemento de golpeo de la bola que participa en el desarrollo del juego, mientras que superiormente incluye un ensanchamiento (3) con un paso cilíndrico (4) para el montaje de la figura sobre la barra (5) correspondiente de accionamiento manual, para lo cual dicha pieza se estabiliza sobre la pieza por medio de tornillos transversales (6), quedando así afianzada para que el accionamiento de dicha barra permita el control de la figura a la hora de controlar la bola de juego mediante el ensanchamiento (2) que se define en la parte inferior de la pieza (1).

Además, y como característica fundamental, la pieza (1) presenta en su parte superior, una pestaña determinante de una ranura (7) enfrentada verticalmente a otra ranura inferior (8) practicada sobre el ensanchamiento (2), ranuras que permiten la fijación de un cuerpo laminar (9) sobre la que se serigrafía un determinado futbolista, en orden a poder personalizar con el mayor realismo posible, cada una de las figuras que participan en el futbolín, presentando dichas figuras un carácter intercambiable, para poder no solo elegir diferentes equipos, sino también la alineación deseada por cada usuario para su equipo favorito.

Cada cuerpo laminar (9) presenta una parte inferior (9') que se aloja en la ranura (8), y otra parte intermedia y lateral (9'') que queda ubicada en la ranura (7) superior, tal y como se representa en la figura 3.

REIVINDICACIONES

1. Figura de futbolín personalizable, del tipo de las constituidas a partir de una pieza que se monta de forma solidaria sobre las barras transversales de accionamiento manual que participan en los futbolines, contando para ello con un orificio cilíndrico de diámetro acorde al diámetro de la barra, y al menos un orificio radial para paso de un tornillo de fijación de la figura a la barra de accionamiento manual de la misma, **caracterizada** porque dicha pieza presenta una parte inferior ensanchada, como elemento de golpeo de la bola, en la que se define una ranura transversal a dicho frente, mientras que superiormente incluye una pestaña determinante de una ranura paralela a la anterior, conjunto de ranuras que determinan un alojamiento para la inserción selectiva de una serie de cuerpos laminares con las imágenes personalizadas de diferentes jugadores, presentando dichos cuerpos laminares un carácter intercambiable

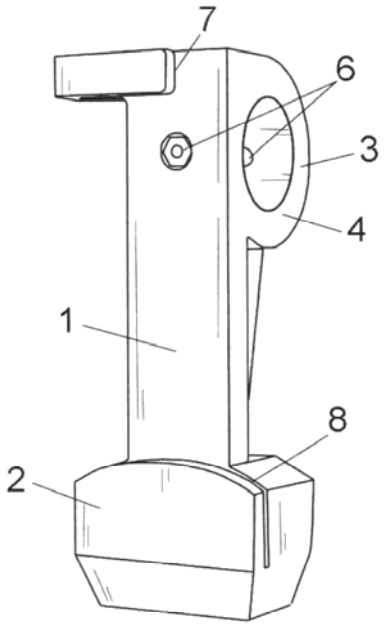

FIG. 1

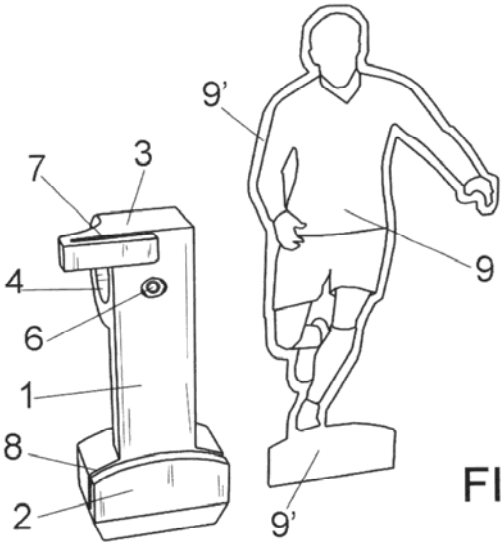

FIG. 2

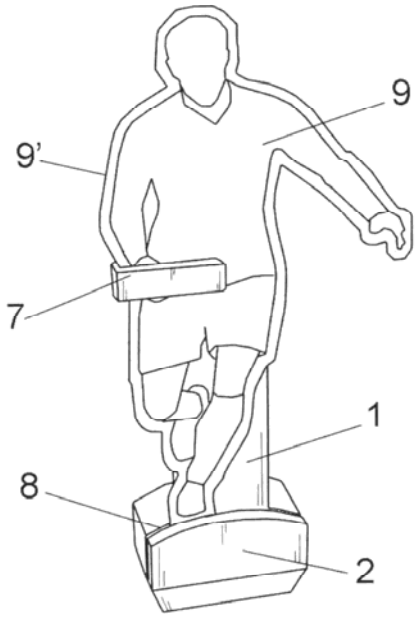

FIG. 3

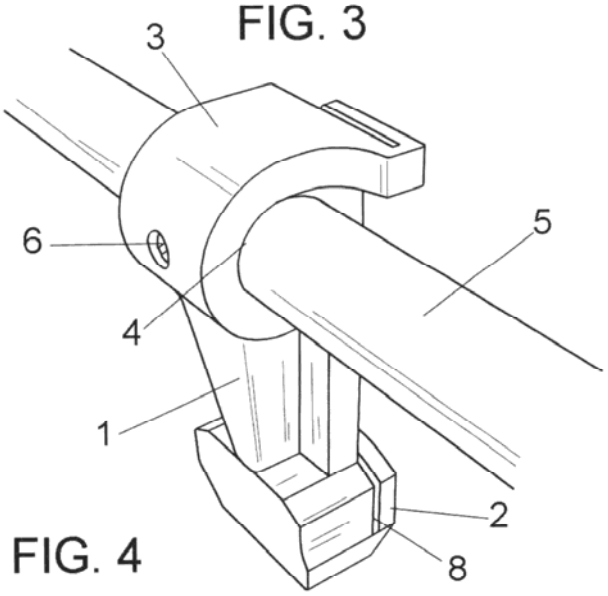

FIG. 4