(19) OFICINA ESPAÑOLA DE PATENTES Y MARCAS

ESPAÑA

(11) Número de publicación: **1 151 712**

(21) Número de solicitud: 201630172

(51) Int. Cl.:

A47J 41/00 (2006.01)

(12) SOLICITUD DE MODELO DE UTILIDAD U

(22) Fecha de presentación:

15.02.2016

(43) Fecha de publicación de la solicitud:

29.02.2016

(71) Solicitantes:

FIND IT IMPORT EXPORT S.L. (100.0%)
POL. LES PEÑES NAVE 7-8
33199 MERES-SIERO (Asturias) ES

(72) Inventor/es:

GONZALEZ-QUIROS TELEÑA, Santiago y
GARCIA GIL, Miguel Israel

(74) Agente/Representante:

URIAGUERECA VALERO, Jose Luis

(54) Título: **FUNDA ENFRIADORA PARA BOTELLAS DE BEBIDAS**

ES 1 151 712 U

FUNDA ENFRIADORA PARA BOTELLAS DE BEBIDAS

D E S C R I P C I Ó N

OBJETO DE LA INVENCIÓN

La presente invención se refiere a una funda enfriadora para botellas de bebidas, y más concretamente a una funda mediante la que se consigue mantener la temperatura de una bebida contenida en una botella, durante un intervalo de tiempo suficiente para su consumo en óptimas condiciones.

El objeto de la invención es proporcionar al mercado y público en general, una funda enfriadora que siendo de cualquier tipo de material apropiado, y destinada a alojar una botella contenedora de una bebida en su seno, presenta la particularidad de incorporar, formando parte de la propia funda, un termómetro indicador de la temperatura a la que se encuentra la funda.

ANTECEDENTES DE LA INVENCIÓN

En el sector vinícola, se conocen fundas enfriadoras de botellas y por consiguiente de la bebida contenida en éstas, fundas que suelen ser de un material termo-aislante, para mantener la temperatura del contenido de la botella durante el mayor tiempo posible dentro de unos márgenes óptimos de consumo.

Las fundas de este tipo se suelen introducir en un congelador para después y mediante el correspondiente fluido contenido en su seno, mantener el frío de la bebida que ha de alojarse en la funda enfriadora en cuestión.

Sin embargo este tipo de dispositivos no permite saber la temperatura exacta a la que se encuentra la bebida de que se trate, siendo de sobra sabido que cada bebida tiene una temperatura óptima de consumo, que puede ser muy dispar en unos y otros casos, como por ejemplo, a la hora de tomar un vino blanco o un vino tinto.

DESCRIPCIÓN DE LA INVENCIÓN

La funda enfriadora para bebidas que se preconiza resuelve de forma plenamente satisfactoria la problemática anteriormente expuesta, en base a una estructura sencilla pero sumamente eficaz.

Para ello, y de forma más concreta, la funda enfriadora para bebidas, partiendo de la estructuración básica de este tipo de fundas, pudiendo contar en su interior con un gel o fluido caloportador similar de alta inercia térmica, como es convencional, centra sus características en el hecho de que incorpora integrada en la misma un termómetro que indica la temperatura a la que se encuentra dicha funda, y consecuentemente la temperatura a la que se encuentra la botella contenida en su seno, y por ende, el líquido o bebida contenido en la misma, y en consecuencia saber si se está consumiendo a la temperatura óptima para este tipo de bebida.

Externamente al compartimento de ubicación del termómetro se ha previsto una escala con diferentes tramos o intervalos de temperatura, indicadores de la temperatura idónea a la que se debe tomar la correspondiente bebida contenida en la botella.

Es decir, se establecerán diferentes tramos de temperatura señalando diferentes tipos de bebidas, como pueden ser vinos espumosos, vinos blancos, rosados, tintos, dulces, etc.

El termómetro podrá ir integrado en la funda en sentido longitudinal o bien en sentido transversal o incluso de forma inclinada.

Solo resta señalar por último que la funda podrá materializarse indistintamente como un elemento tubular cerrado o abierto, es decir, con medios de cierre practicable, como pueden ser cintas adhesivas tipo Velcro®, o bien estar asistida por elementos elásticos para adaptarse a diferentes diámetros de botellas, como viene siendo convencional en este tipo de fundas.

DESCRIPCIÓN DE LOS DIBUJOS

Para complementar la descripción que seguidamente se va a realizar y con objeto de ayudar a una mejor comprensión de las características del invento, de acuerdo con un ejemplo preferente de realización práctica del mismo, se acompaña como parte integrante de dicha descripción, un juego de planos en donde con carácter ilustrativo y no limitativo, se ha representado lo siguiente:

La figura 1.- Muestra una representación correspondiente a una vista en perspectiva lateral de una funda enfriadora para botellas de bebidas realizada de acuerdo con el objeto de la presente invención.

La figura 2.- Muestra una vista frontal de la funda, pudiéndose observar la disposición del termómetro, así como los intervalos de temperatura previstos para indicar el margen de consumo óptimo para los distintos tipos de bebidas.

La figura 3.- Muestra una vista similar a la de la figura 2, pero correspondiente a una variante de realización en la que el termómetro se dispone en posición horizontal o transversal.

REALIZACIÓN PREFERENTE DE LA INVENCIÓN

Como se puede ver en las figuras reseñadas, la funda enfriadora para bebidas de la invención, referenciada en general con (1), parte de la estructuración convencional de este tipo de fundas, contenedoras en su interior de un gel o líquido caloportador de alta inercia térmica, está destinada a alojar en su interior una botella (2) contenedora de una bebida, de manera que en el ejemplo de realización elegido la funda se materializa en una funda tubular cerrada, en una de cuyas generatrices se establece una banda elástica (5) para adaptarse a botellas (2) de diferentes diámetros, pero que, podría adoptar cualquier configuración de este tipo de fundas, como por ejemplo sin incluir dicha banda elástica, o incorporando medios de cierre adaptables a diferentes tipos de diámetros de botellas, como pueden ser bandas adhesivas tipo Velcro®, sin que ello afecte a la esencia de la invención, por tratarse de medios convencionales y habituales en este tipo de fundas.

Pues bien, de acuerdo ya con la esencia de la invención, la funda que se preconiza incorpora un termómetro (3) integrado en la misma mediante el que se podrá comprobar en cualquier momento la temperatura a la que se encuentra dicha funda, y consecuentemente la botella alojada en su seno, en orden a asegurar que el líquido contenido en la misma se consume a su temperatura óptima en la que puedan saborearse todas sus propiedades organolépticas.

Complementaria y paralelamente al termómetro (3), se han previsto unos tramos de intervalos de temperaturas (4), indicadores de los márgenes óptimos para el consumo de determinados tipos de bebidas, pudiéndose definir, por ejemplo, indicadores para el consumo óptimo de vinos espumosos, de vinos blancos, rosados, tintos, dulces, etc.

Tal y como se puede ver en las figuras 2 y 3, el termómetro (3) podrá disponerse indistintamente en disposición longitudinal como transversal, sin que ello afecte a la esencia de la invención.

R E I V I N D I C A C I O N E S

1ª.- Funda enfriadora para botellas de bebidas, que siendo del tipo de las obtenidas a partir de una funda propiamente dicha, a partir de cualquier tipo de material apropiado, formal y dimensionalmente adecuada para adaptarse al contorno de una botella, pudiendo contener en su seno un gel o líquido caloportador de alta inercia térmica, se caracteriza porque formando parte integrante de la funda se ha previsto la inclusión de un termómetro indicador de la temperatura de la funda y consecuentemente de la botella alojada en su seno.

2ª.- Funda enfriadora para botellas de bebidas, según reivindicación 1ª, caracterizada porque paralelamente al termómetro se han previsto la inclusión de indicadores de tramos de temperatura óptimos para el consumo de diferentes tipos de bebidas.

3ª.- Funda enfriadora para botellas de bebidas, según reivindicación 1ª, caracterizada porque la funda se materializa en una funda tubular cerrada, pudiendo incorporar una banda elástica para adaptarse a botellas de diferentes diámetros.

4ª.- Funda enfriadora para botellas de bebidas, según reivindicación 1ª, caracterizada porque la funda se materializa en una funda tubular ajustable mediante tiras adhesivas tipo Velcro ® o similares.

5ª.- Funda enfriadora para botellas de bebidas, según reivindicación 1ª, caracterizada porque el termómetro se sitúa sobre la funda en disposición transversal.

6ª.- Funda enfriadora para botellas de bebidas, según reivindicación 1ª, caracterizada porque el termómetro se sitúa sobre la funda en disposición longitudinal.

7ª.- Funda enfriadora para botellas de bebidas, según reivindicación 1ª, caracterizada porque el termómetro se sitúa sobre la funda en disposición inclinada.

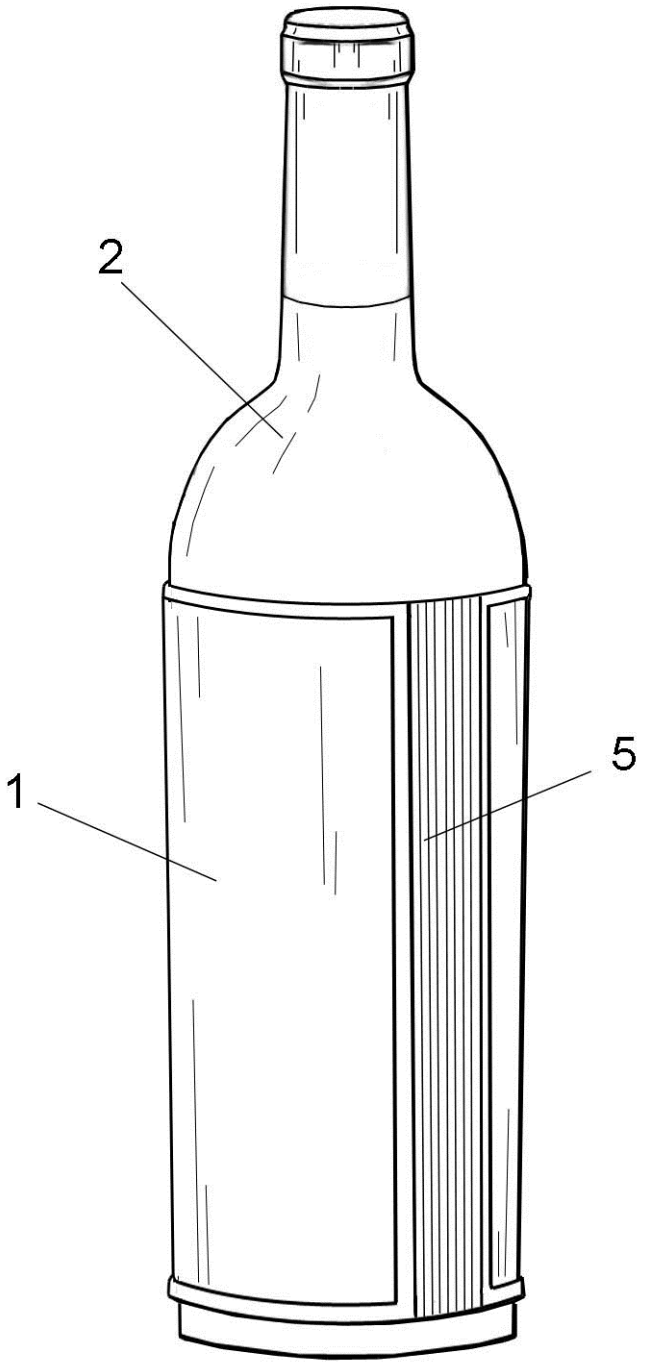

FIG. 1

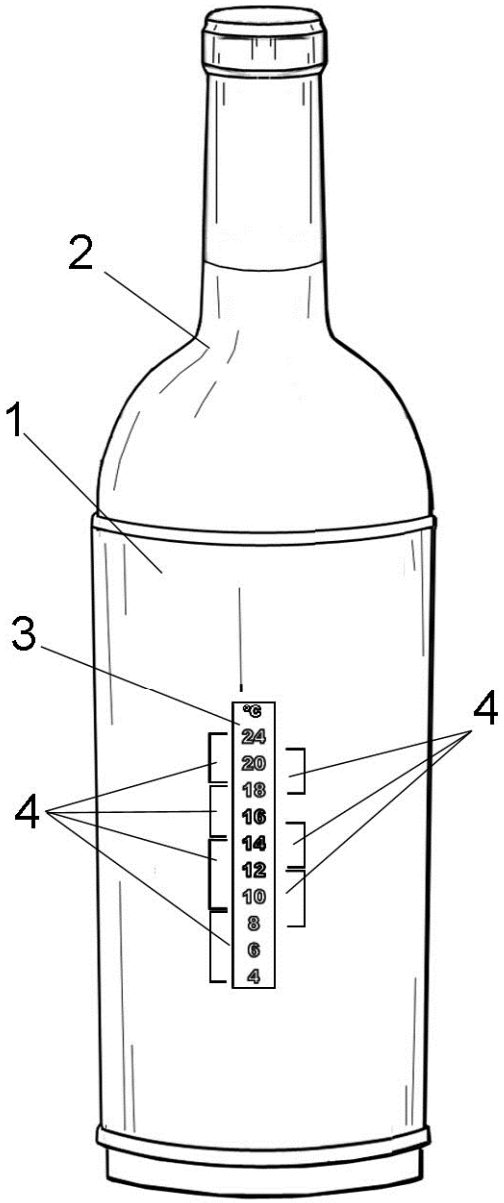

FIG. 2

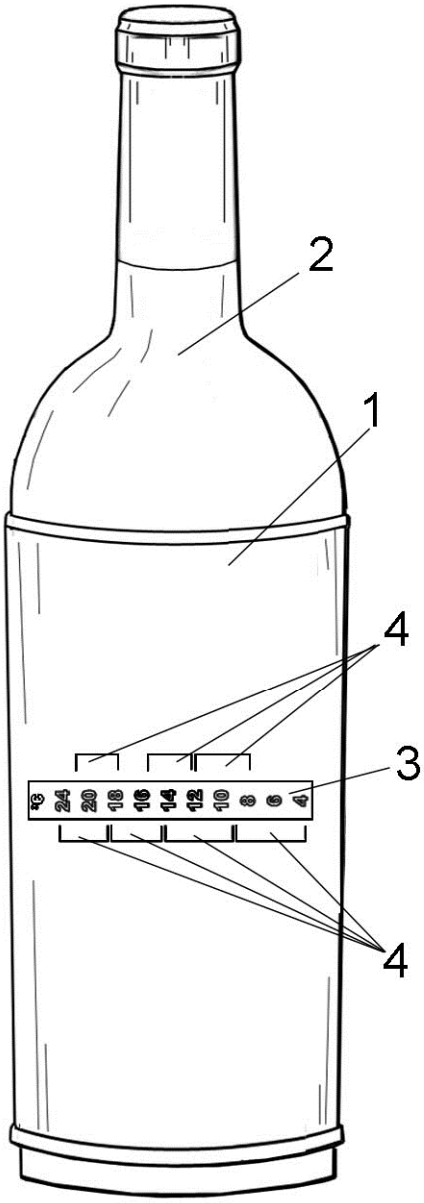

FIG. 3