(19) OFICINA ESPAÑOLA DE PATENTES Y MARCAS

ESPAÑA

(11) Número de publicación: **1 152 260**

(21) Número de solicitud: 201630127

(51) Int. Cl.:

B65F 3/24 (2006.01)

(12) SOLICITUD DE MODELO DE UTILIDAD U

(22) Fecha de presentación:

04.02.2016

(43) Fecha de publicación de la solicitud:

08.03.2016

(71) Solicitantes:

URBASER S. A. (100.0%)
Camino de Hormigueras, 171
28031 Madrid ES

(72) Inventor/es:

BERLANGA MARTÍNEZ, Higinio;
TELLEZ PEREZ, Jose Luis y
MORALES SANCHEZ, Valentin

(74) Agente/Representante:

GARRIDO PASTOR, José Gabriel

(54) Título: **Contenedor acoplable a camiones de recogida de residuos**

ES 1 152 260 U

DESCRIPCIÓN

Contenedor acoplable a camiones de recogida de residuos

Objeto de la invención

Es objeto de la presente invención un contenedor, en el que se introduce la basura empujándola, que se puede acoplar al peine de un camión de recogida de basuras y que éste al voltearlo la trasvasa a su depósito compactador.

Antecedentes de la invención

La recogida de basuras tras un evento multitudinario se necesita realizar con gran rapidez, ya que en muchas ocasiones el espacio donde se ha celebrado va a ser utilizado para otros fines en un breve espacio de tiempo, como por ejemplo en el caso de concentraciones festivas en plazas o en calles por las cuales tras la celebración ha de seguir circulando la gente.

Para realizar con gran rapidez la recogida de las basuras, gran parte de ellas depositadas en el suelo, se han desarrollado multitud de soluciones desde la creación de cuadrillas especializadas de intervención rápida hasta vehículos empujadores a modo de tractores equipados con palas empujadoras.

En todas las soluciones existentes el traslado de la basura recogida y apilada a los camiones de recogida de residuos se realiza echándola a contenedores, que se acoplan al peine del camión y al voltearlo cae en el contenedor para su compactación y traslado a los vertederos. La presente invención preconiza una solución para que el proceso del traslado de la basura desde el suelo hasta el interior del contenedor del camión sea automatizado de una manera sencilla y económica.

Descripción de la invención

El contenedor acoplable a camiones de recogida de residuos está fabricado con materiales rígidos y tiene una forma definida por dos planos aproximadamente rectangulares, uno de ellos vertical y el otro horizontal unidos entre sí formando un diedro de aproximadamente 90

grados, la arista del plano vertical opuesta a la arista que define el diedro dispone de un reborde en forma de U invertida en toda su longitud, dicho reborde está situado en la cara opuesta a la cara que forma el referido diedro, las dos caras laterales del diedro disponen de sendos planos de protección, preferentemente en forma de V.

Breve descripción de las figuras

Figura 1: muestra una vista en perspectiva de la invención.

Realización preferente

La figura 1 muestra una vista en perspectiva del contenedor acoplable a camiones de recogida de residuos (1) fabricado con materiales rígidos que tiene una forma definida por un plano vertical (2) unido a un plano horizontal (3) formando un diedro de aproximadamente 90 grados, las arista superior (4) del plano vertical(2) dispone de un reborde (5) en forma de U invertida en toda su longitud destinado a que en dicho reborde se introduzca el peine del sistema de elevación del camión de recogida de residuos, y para evitar que la basura se escape o caiga por las caras laterales del diedro formado, se dispone en ellas sendos planos de protección (6), preferentemente con una forma aproximada de V, que las cierran parcialmente.

Toda persona del sector puede deducir el ahorro de tiempo, mano de obra y esfuerzo físico de los operarios en las operaciones de traslado de los residuos apilados en el suelo hasta el interior del contenedor del camión de recogida de residuos.

REIVINDICACIONES

1. Contenedor acoplable a camiones de recogida de residuos **caracterizado** porque está fabricado con materiales rígidos y cuya forma está definida por un plano vertical y un plano horizontal, ambos de forma aproximadamente rectangular, unidos entre sí formando un diedro de aproximadamente 90 grados, la arista superior del plano vertical dispone de un reborde en forma de U invertida situado en la cara exterior del diedro y destinado a que en él se introduzca el peine del sistema de volteo del camión de recogida de residuos; las caras laterales del diedro disponen de sendos planos de protección que las cierran parcialmente.

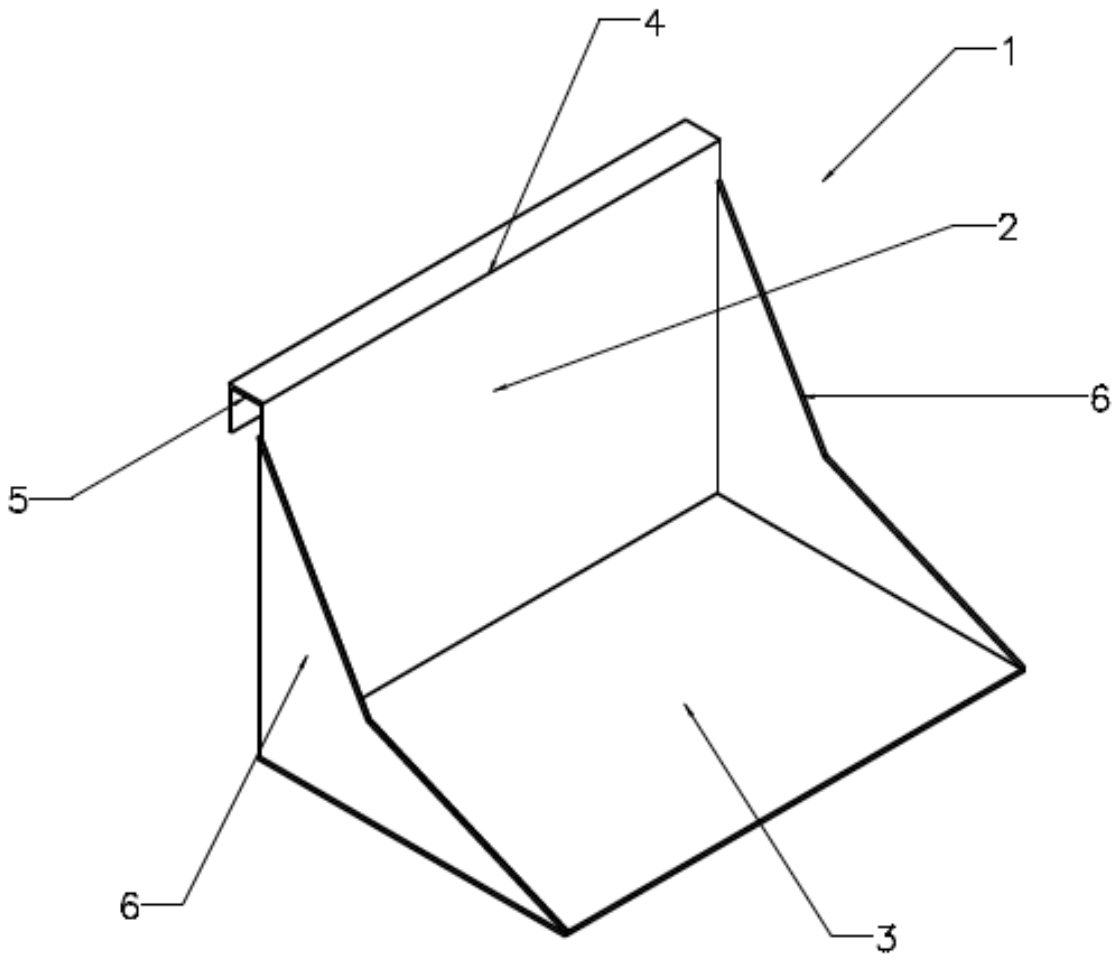

Figura 1