(19) OFICINA ESPAÑOLA DE PATENTES Y MARCAS

ESPAÑA

(11) Número de publicación: **1 157 611**

(21) Número de solicitud: 201600218

(51) Int. Cl.:

A61L 9/03 (2006.01)

(12) SOLICITUD DE MODELO DE UTILIDAD U

(22) Fecha de presentación:

21.03.2016

(43) Fecha de publicación de la solicitud:

30.05.2016

(71) Solicitantes:

CABALLERO CABELLUD , David (100.0%)
Reverendo Agustín Sancho Bargues nº 18 pta. 1
46110 Godella (Valencia) ES

(72) Inventor/es:

CABALLERO CABELLUD , David

(54) Título: **Dispensador de olores**

ES 1 157 611 U

DESCRIPCIÓN

Dispensador de olores.

Objeto de la invención

La presente invención tiene por objeto presentar un nuevo dispensador de olores, que ayudará a dispensar ambientador en un conducto de ventilación.

Este nuevo dispositivo dispensador de olores tiene especial aplicación en el sector industrial, donde debido a las circunstancias, sea necesario disponer de un dispensador con dichas características.

Antecedentes de la invención

Actualmente existen dispensadores de olores de diversas características técnicas, algunos funcionan con gas, otros con mechas, y estos suelen ser de un solo uso, y de un elevado coste.

En el actual estado de la técnica no se relata ningún dispensador de olores. con las características técnicas que se relatan en la presente invención.

Descripción de la invención

Dispensador de olores, compuesto básicamente por un recipiente primario, el recipiente primario dispone de un tubo con una llave de paso primaria, una boca de llenado primaria y un líquido/gel en su interior.

El recipiente primario dispone de una embocadura.

La presente invención aporta las siguientes ventajas:

Gran capacidad de llenado.

Fácil instalación.

Una mayor cobertura de dispersión.

Económico.

Mantenimiento reducido.

Descripción de los dibujos

Para complementar la descripción que se está realizando, y con objeto de ayudar a una mejor comprensión de las características del invento, se acompaña a la presente memoria descriptiva, como parte integrante de la misma, una figura en la cual, con carácter ilustrativo y no limitativo, se ha representado lo siguiente:

Figura 1: vista en perspectiva con efecto de transparencia del dispensador de olores.

Figura 2: vista explosionada del dispensador de olores.

Realización preferente de la invención

Como es posible observar en las figuras adjuntas, el dispensador de olores, está compuesto por un recipiente primario (1).

Dicho recipiente primario (1) dispone de una embocadura (2).

Dicho recipiente primario (1) dispone de un tubo (7) adherido solidariamente a tapa reductora (3) (4) con llave de paso primaria (8) unido a tubo común (12) una boca de llenado primaria (5) y un líquido primario (14) en su interior.

Dicha boca de llenado primaria (5) dispone de un tapón (6).

El funcionamiento es el siguiente:

El aire del ventilador o extractor entra por la embocadura (2) al interior del recipiente primario (1) donde entra en contacto con el líquido/gel primario (14) procediendo a su disolución. Posteriormente la fragancia pasa a través de los tubos (7) (12) hasta la boca de salida de los mismos.

Una vez descrita suficientemente la naturaleza de la presente invención, así como una forma de llevarla a la practica, queda por añadir que dicha invención puede sufrir variaciones en forma y materiales, siempre y cuando dichas alteraciones no varíen sustancialmente las características que se reivindican a continuación.

REIVINDICACIONES

1. Dispensador de olores, **caracterizado** porque está compuesto por un recipiente primario (1) con embocadura (2) tapas reductoras (3) (4) boca de llenado primaria (5) que dispone de un tapón (6)y un líquido primario (14) en su interior; dicho recipiente primario (1) dispone de un tubo (7) con llave de paso primaria (8).

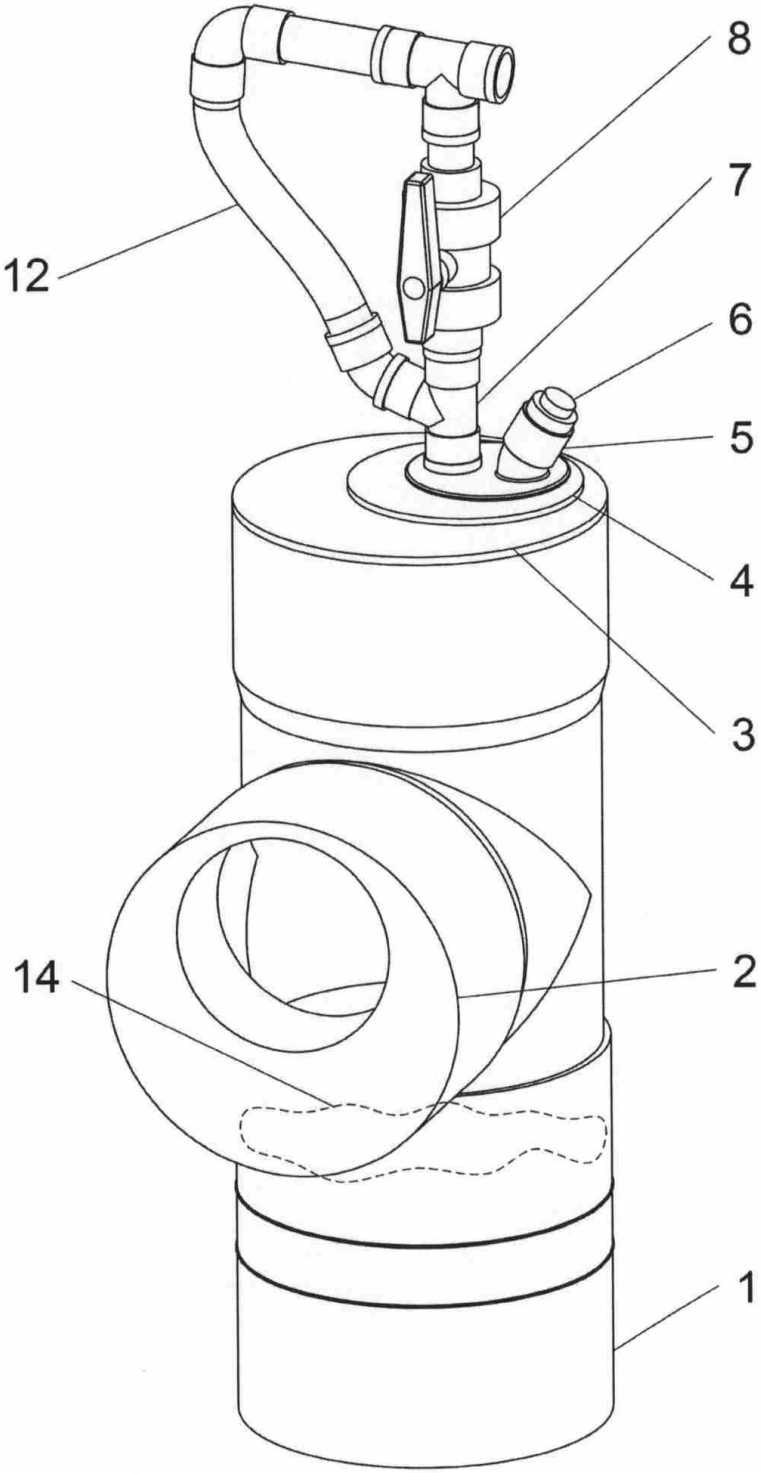

Fig.1

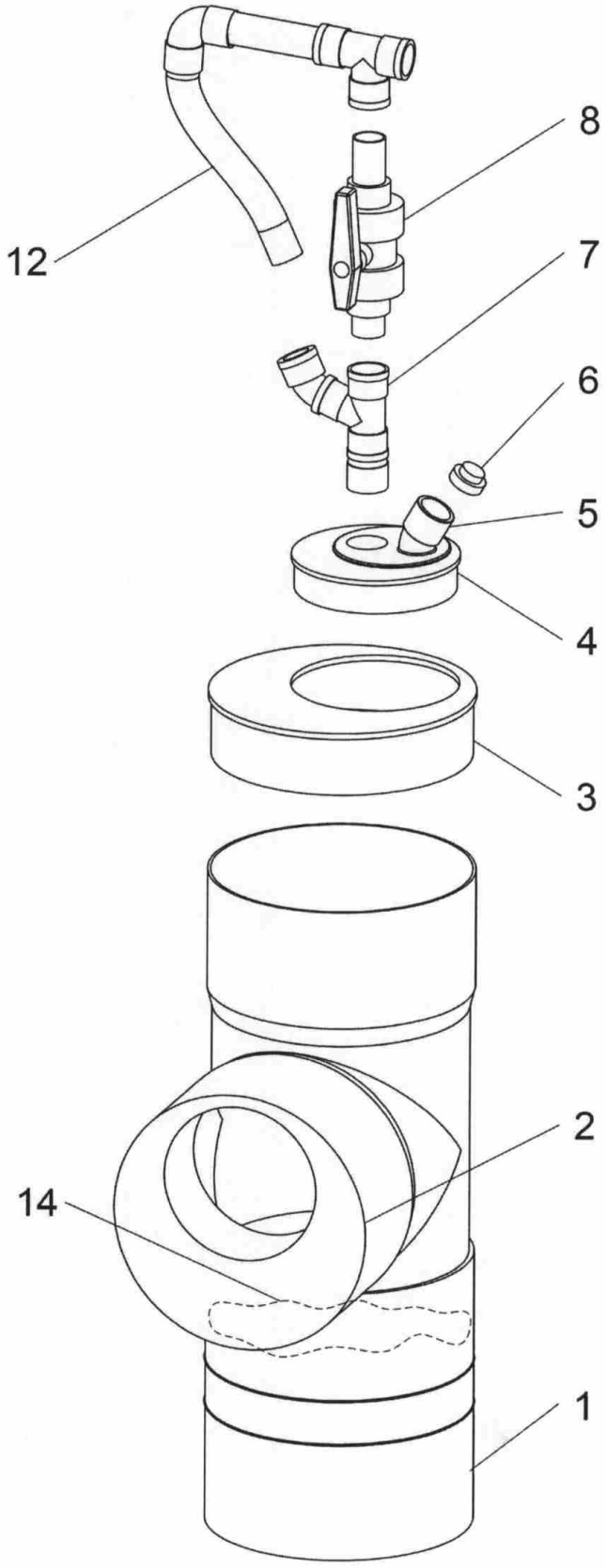

Fig.2