(19) OFICINA ESPAÑOLA DE PATENTES Y MARCAS

ESPAÑA

(11) Número de publicación: **1 160 984**

(21) Número de solicitud: 201600328

(51) Int. Cl.:

B62L 1/00 (2006.01)
B62J 23/00 (2006.01)

(12) SOLICITUD DE MODELO DE UTILIDAD U

(22) Fecha de presentación:

03.05.2016

(43) Fecha de publicación de la solicitud:

14.07.2016

(71) Solicitantes:

ORTIZ DE URBINA ANGOSO, Javier (100.0%)
Avda. la Rioja, N.2, Casa 15 (Urbanización Las Sabinas)
26140 Lardero (La Rioja) ES

(72) Inventor/es:

ORTIZ DE URBINA ANGOSO, Javier

(54) Título: **Elemento protector para frenos de disco**

ES 1 160 984 U

DESCRIPCIÓN

Elemento protector para frenos de disco.

Sector de la técnica

La invención, tal como expresa el enunciado de la presente memoria descriptiva, se refiere a un sistema que protege el borde externo de los discos de freno para prevenir los cortes que este borde puede provocar. El sistema aporta a la función a que se destina, características de novedad, que se describirán más adelante y que suponen una notable mejora frente a los sistemas actualmente conocidos para el mismo fin.

Más concretamente, el objeto de la invención, con un diseño sencillo y novedoso, incrementa notablemente la seguridad, al recubrir el borde afilado de los discos de freno con un elemento redondeado.

El campo de aplicación de la presente invención se enmarca, fundamentalmente pero no de forma exclusiva, dentro del sector de bicicletas y motocicletas, donde los discos de freno van expuestos y a la vista.

Antecedentes de la invención

En bicicletas, sobre todo cuando se circula en pelotón de muchos ciclistas, se producen caídas en grupo. Al ir los ciclistas con las piernas al descubierto, es fácil impactar contra el disco de freno de otro ciclista y producirse cortes.

Existen en el mercado soluciones encaminadas a proteger los discos, consistentes en protecciones ancladas al bastidor de las bicicletas o motocicletas.

Explicación de la invención

De forma concreta, lo que la invención propone, es montar una cobertura en material sintetice o metalice, en forma de U, recubriendo el borde externo del disco de freno.

Descripción del dibujo

Explicación breve del dibujo.- Acompañan a esta memoria dibujo en página 5. En la figura 1 se muestra la sección axial de todos los elementos que componen el montaje normal y se enumeran los elementos que lo componen y que se detallan más abajo.

Para completar la descripción que se esta realizando y ayudar a una mejor comprensión de las características que lo distinguen, se acompaña en esta memoria, de un dibujo en el que, con carácter ilustrativo y no limitativo, se representa lo siguiente:

1) Sección axial del disco de freno, por el eje de rueda donde va montado.

2) Sección del elemento protector objeto de esta invención.

3) Línea del eje de rueda.

El borde afilado del disco se recubre con una protección redondeada que previene de posibles cortes.

Realización preferente de la invención

A la vista de las mencionadas figuras, y de acuerdo a la numeración adoptada, se puede apreciar un ejemplo de realización preferente de la invención, la cual comprende los elementos que se describen con detalle a continuación:

1) Corresponde con un disco de freno habitual.

2) Elemento protector sintetice que se encaja sobre el borde exterior del disco, pegado, termo retractilado o fundido solidariamente al mismo.

Descrita suficientemente la naturaleza de la presente invención, así como la manera de ponerla en practica, no se considera necesario hacer más extensa su explicación para que cualquier experto en la materia comprenda su alcance y las ventajas que de ella se derivan, haciéndose constar que, dentro de su esencialidad, podrá ser llevada a la practica en otras formas de realización que difieran en detalle de la indicada a título de ejemplo, y a las cuales alcanzara igualmente la protección que se recaba siempre que, no altere, cambie o modifique su principio fundamental.

REIVINDICACIONES

1. Elemento protector para frenos de disco que, teniendo la finalidad de recubrir el borde externo, cortante, del disco de freno, está **caracterizado** por estar sólidamente unido al borde externo y girar solidariamente con él. Se compone de un elemento protector con sección en forma de U, encajado en el borde del disco.

2. Elemento protector para frenos de disco, según la reivindicación 1, **caracterizado** porque el elemento protector (2) se fabricará, preferentemente de material sintético ligero, adherido, termo retráctil o fundido al disco.

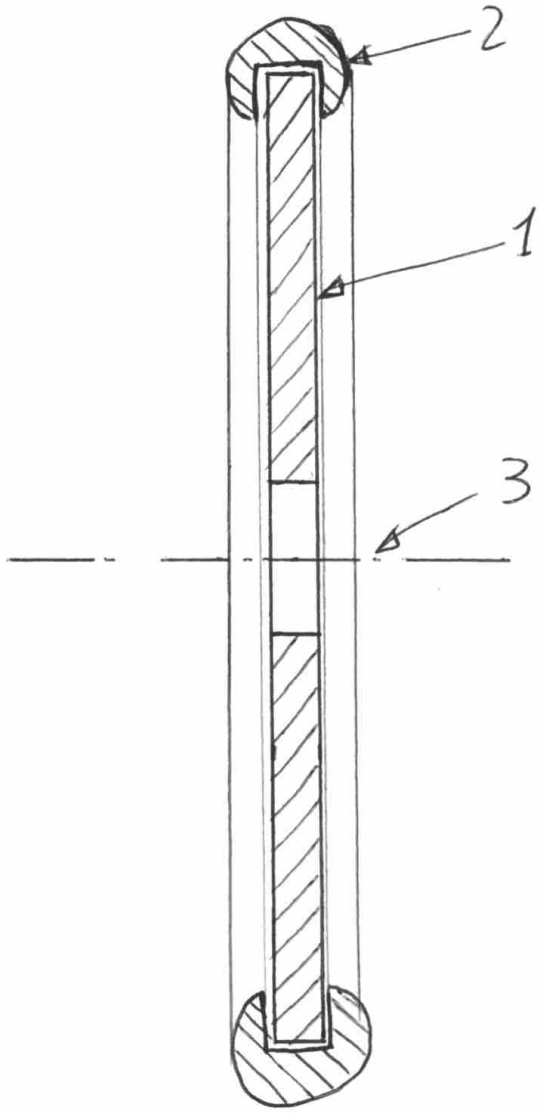

FIGURA 1