(19) OFICINA ESPAÑOLA DE PATENTES Y MARCAS

ESPAÑA

(11) Número de publicación: **1 164 033**

(21) Número de solicitud: 201600571

(51) Int. Cl.:

A47G 25/08 (2006.01)
A47G 29/087 (2006.01)

(12) SOLICITUD DE MODELO DE UTILIDAD U

(22) Fecha de presentación:

01.08.2016

(43) Fecha de publicación de la solicitud:

08.09.2016

(71) Solicitantes:

ORTEGA FRANCES, Rafael (100.0%)
Juan Bautista Corachan 16 Bajo
46018 Valencia ES

(72) Inventor/es:

ORTEGA FRANCES, Rafael

(74) Agente/Representante:

CUARTERO CAMPOY, Diana

(54) Título: **Percha de un colgador con abrazadera**

ES 1 164 033 U

DESCRIPCIÓN

Percha de un colgador con abrazadera.

Sector de la técnica

El sector de la técnica al que va dirigida la invención es el del mobiliario. Aunque la invención consiste en una percha con un único colgador sujeto a una abrazadera provisto de frontal plano susceptible de decorar, y ha sido pensada específicamente para solucionar el problema de la ubicación de bolsos y otros elementos en mesas de cafetería y similares al ubicarse en las patas tubulares de las mismas, nada obsta como veremos para que el mismo tenga otras aplicaciones pues bastará con acoplar la abrazadera a un tubo para disponer de una percha con colgador en cualquier otro elemento de mobiliario.

Antecedentes de la invención

Hasta el momento en el mercado existen otros colgadores a modo de perchas individuales con la finalidad de poder colgar objetos de poco peso como bolsos o similares con apoyo en la superficie de una mesa; también existen sistemas de colgar a modo de perchas individuales o no que se sitúan en la propia mesa ancladas a la misma, normalmente clavadas o atornilladas. La presente invención supera los sistemas existentes al acoplar el colgador individual a una abrazadera que se fijará a la pata de la mesa o a cualquier otro elemento de mobiliario tubular como el pie de una sombrilla.

Explicación de la invención

La invención consiste en una percha provista de un colgador individual (1) al que se acopla una abrazadera con pestaña doble plegable al objeto de facilitar el acople a distintos diámetros de tubo que se sujeta a éste por tomillo de cierre que presiona la abrazadera y que está provisto de frontal plano.

Partiendo del dibujo uno, vemos como al colgador (1) propiamente dicho, se acopla por pieza de unión (2) abrazadera (3) de cierre circular mediante tornillo (7) y tuerca (8).

Para solucionar el problema de los distintos perímetros de tubo y partiendo de que los mas comúnmente usados para patas de mesas de cafetería o similares pueden ser de diferentes medidas de grosor, a la abrazadera se la dota de pestaña (5) sujeta por pieza de doblado (4), de forma que para su acople a tubo de menor diámetro se presiona la pieza 4 hacia el interior de la abrazadera situando la pestaña (5) en el interior de la misma reduciendo con ello el diámetro interior de la abrazadera y garantizando el acople a tubos de menor diámetro. El material de abrazadera (3) y pestaña (5) es igualmente flexible para acoplarse al tubo, teniendo una vez cerrada la forma circular que recoge la figura 2 en la que la abrazadera está cerrada una vez acoplado a la pieza de cierre (6) el tomillo (7) y ambos al elemento de acople (2) asegurado por tuerca (8) que sujetan la percha al tubo y lo hacen susceptible de soportar el peso al que va destinado sin riesgo de resbalar por el tubo al que se acopla.

Con esta misma finalidad de sujetar y facilitar el colgado de objetos, el colgador (1) presenta plano inclinado en ángulo con grados hacia el interior en relación con el elemento de acople (2) y con una superficie sensiblemente mas grande que este, como

muestran los dibujos. En caso de no ser necesario minorar el diámetro de la abrazadera, la pestaña (5) puede ser eliminada simplemente cortando la pieza de sujeción (4).

La invención se completa dotando al colgador (1) de frontal plano con la finalidad de que el usuario pueda imprimir en su superficie la publicidad o motivo que desee, bien para identificar establecimiento, proveedor o número de mesa, o para decorado a elección del usuario mediante impresión. El colgador (1) funciona igual sea cual fuera la forma del mismo; se representa ovalada pero podría ser circular o cuadrada sin variar su utilidad mientras se mantengan el resto de los componentes de la invención.

Breve descripción de los dibujos

Para complementar la descripción que se está realizando y con objeto de ayudar a una mejor comprensión de las características de la invención, se acompaña como parte integrante de dicha descripción, un juego de dibujos en donde con carácter ilustrativo y no limitativo, se ha representado lo siguiente:

La Figura 1 muestra la invención con la abrazadera (3) abierta y la pestaña (5) de disminución de diámetro abierta.

La Figura 2 representa la invención cerrada con la pestaña (5) y su pieza de sujeción (4) doblada.

Realización preferente de la invención

La invención que se pretende como hemos adelantado consiste en una percha dotada de un único colgador.

Son dos los requisitos de la invención, un colgador con abrazadera y un tubo al que acoplarlo para que cumpla la función de percha. Para ello se acopla colgador (1) de frontal plano y diseño a elección con una inclinación de grados hacia dentro a pieza (2) de unión a la abrazadera (3) y a la vez de apoyo del objeto a colgar. El cierre de la abrazadera se realiza acoplando la pieza de cierre (6) a la de unión (2) mediante inserción de tornillo (7) y tuerca (8). Para el caso de tubos de diámetro inferior la invención dispone de pestaña (5) que se pliega hacia el interior por punto de sujeción y flexión (4) que permite un mejor acople; en caso de no ser necesario puede cortarse la pestaña por el punto de flexión (4). La percha así cerrada alrededor del tubo o pata de la mesa puede sujetar los objetos que se deseen colgar.

La invención se completa dotando al colgador (1) de superficie plana de gran tamaño y de cualquier forma (circular, ovalada, cuadrada, ...) susceptible de serigrafía o de ser impresa directamente con el elemento elegido por el usuario

REIVINDICACIONES

1. Percha de un colgador con abrazadera **caracterizada** porque comprende:

- Colgador (1)
- Elemento de acople (2)
- Abrazadera (3)
- Sistema de fijación por tomillo (7) y tuerca (8) a barra tubular.

2. Percha de un colgador con abrazadera, según reivindicación primera, **caracterizada** por disponer de pestaña (5) con pieza de sujeción y doblado (4).

3. Percha de un colgador con abrazadera, según reivindicación primera, **caracterizada** por la inclinación hacia el interior del colgador.

4. Percha de un colgador con abrazadera, según reivindicación primera, **caracterizada** por disponer de superficie plana imprimible.

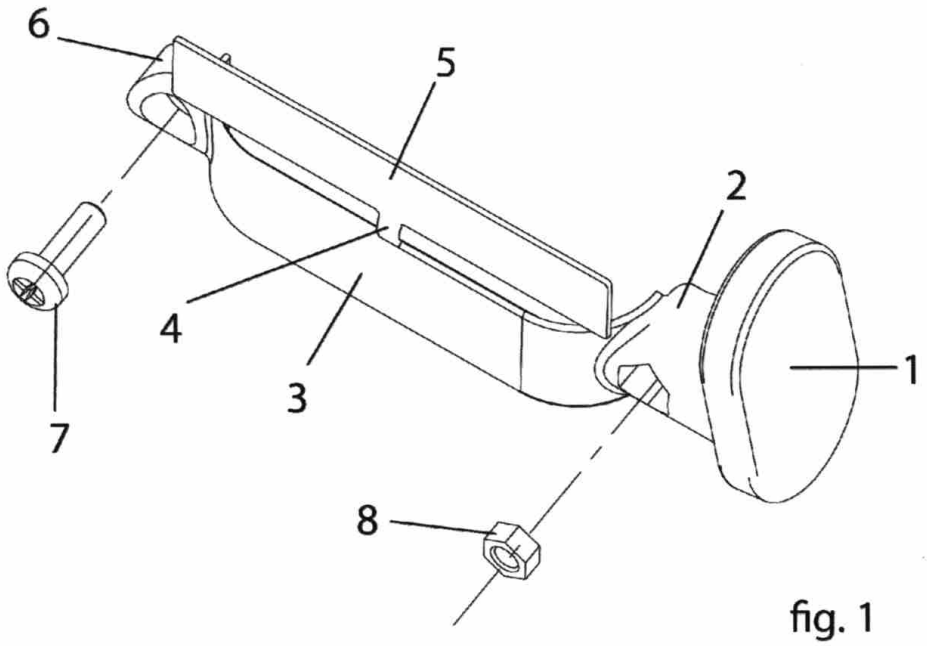

fig. 1

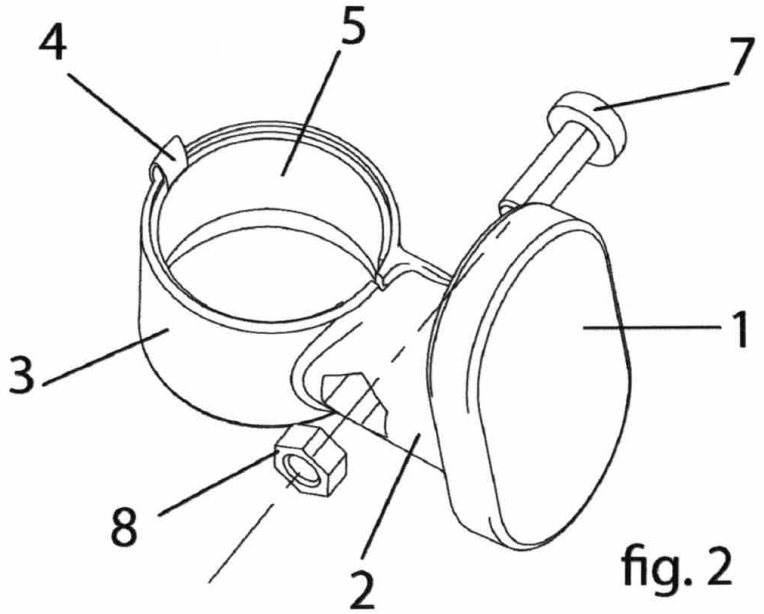

fig. 2