(19) OFICINA ESPAÑOLA DE PATENTES Y MARCAS

ESPAÑA

(11) Número de publicación: **1 168 412**

(21) Número de solicitud: 201631239

(51) Int. Cl.:

E03C 1/12 (2006.01)
E03C 1/22 (2006.01)

(12) SOLICITUD DE MODELO DE UTILIDAD U

(22) Fecha de presentación:

18.10.2016

(43) Fecha de publicación de la solicitud:

31.10.2016

(71) Solicitantes:

HIDROTECNOAGUA, S.L. (100.0%)
AVDA. DEL RODALET, 20
03690 SAN VICENTE DEL RASPEIG (Alicante) ES

(72) Inventor/es:

MORAN FLAQUER, Rafael

(74) Agente/Representante:

ISERN JARA, Jorge

(54) Título: **Adaptador para tubo de sifón y un Kit de desagüe para un sanitario.**

ES 1 168 412 U

Adaptador para tubo de sifón y un Kit de desagüe para un sanitario

DESCRIPCIÓN

Objeto de la invención

La presente invención, de acuerdo a como se expresa en el enunciado de esta memoria descriptiva, se refiere a un adaptador y un kit provisto de un tubo de desagüe de los comúnmente empleados que mejora la interconexión de conducciones de desagüe, preferentemente domésticas, tales como fregaderos, lavabos, pilas, entre otros.

Antecedentes de la invención

En una instalación sanitaria, por ejemplo en la instalación de un lavabo o bidet válvulas o tapones del desagüe pueden presentar diferentes diámetros, y en consecuencia se deben adaptar para que los tubos de sifón/desagüe puedan ser compatibles con éstos.

Existen en el mercado dispositivos o medios conectores para resolver este problema, siendo uno de estos medios conectores un elemento que comprende un cuerpo para modificar el diámetro de admisión de la válvula de desagüe y poder albergar a válvulas de mayor diámetro en el mismo tubo, tal como se ha representado en la figura 1.

Sin embargo, en la práctica se ha observado que este medio adaptador aporta un problema adicional y es que, en el momento de montar este medio adaptador, se bloquea la rosca del extremo del tubo de desagüe, con lo que, el medio adaptador que deberá roscarse a la válvula del desagüe no poseerá una “rosca loca”, de tal manera que es posible roscar de forma correcta sobre ésta, por lo que el operario o usuario debe efectuar difíciles operaciones de desmontaje de toda la conducción a fin de poder montar el propio tubo sifón de desagüe presente en la instalación.

La presente invención resuelve los problemas del estado de la técnica comentados anteriormente, al proporcionar un adaptador en el que destaca su versatilidad de adaptación del tubo desagüe a diferentes diámetros de válvulas.

Descripción de la invención

La presente invención tiene como objetivo proporcionar un adaptador para tubo de sifón, en particular previsto para acoplarse en una rosca loca presente en un extremo del tubo de sifón, orientada hacia una válvula de desagüe, que está caracterizado por comprender un cuerpo anular provisto de una porción cilíndrica acoplable en la pared interior de la rosca loca, en el que la pared interior y exterior de la porción cilíndrica presenta una superficie roscada, sobresaliendo de la porción cilíndrica un reborde saliente circunferencial previsto para apoyarse sobre un borde circunferencial de la rosca loca en una condición montada.

De este modo, la invención viene a solucionar un problema que surge atendiendo a la existencia en el mercado de diferentes diámetros de válvulas o tapones del desagüe de una instalación sanitaria convencional, y en consecuencia se deben adaptar para que los tubos de sifón/desagüe puedan ser compatibles con éstos.

Concretamente se trata de un adaptador que va montado sobre la tuerca loca que rosca a la válvula de desagüe y que permite adaptarse a diferentes diámetros de válvulas, con el mismo tubo sifón; si bien no bloquea en ningún momento la movilidad de dicha tuerca loca, de manera que el usuario o instalador puede llevar a cabo la operación de interconexión entre la válvula de desagüe y el tubo sifón de una manera rápida y cómoda.

Preferentemente, el adaptador para tubo de sifón de la invención está hecho de un material plástico moldeable por inyección, con propiedades flexibles para facilitar su colocación, por lo que se simplifica y reducen los costes en su proceso de fabricación.

Es otro objeto de la presente invención proporcionar un Kit de desagüe para un sanitario, que se caracteriza por comprender un tubo de sifón acoplable a un sanitario por un extremo a través de una rosca loca y un adaptador del tipo descrito con anterioridad adaptable a la rosca loca.

Otras características y ventajas del adaptador para tubo de sifón, objeto de la presente invención, resultarán evidentes a partir de la descripción de una realización preferida, pero no limitativa, que se ilustra a modo de ejemplo en los dibujos que acompañan y que se describen a continuación.

Descripción de los dibujos

Con el objetivo de complementar la descripción realizada anteriormente, y facilitar una mejor comprensión de las características de la presente invención, se acompaña como parte integrante de la descripción, las figuras que se relacionan a continuación:

Figura 1. Representa una vista en alzado de una instalación para sanitario de la técnica anterior;

Figura 2. Representa una vista en perspectiva de una realización del adaptador para tubo de sifón de acuerdo con la presente invención; y

Figura 3. Representa una vista esquematizada de un montaje de desagüe de un sanitario provisto del kit según la invención.

Realización preferente de la invención

De acuerdo con una realización de la invención, un adaptador para un tubo de sifón (1), en particular previsto para acoplarse en una rosca loca (2) presente en un extremo del tubo de sifón que rosca a la válvula de desagüe del sanitario (no representado), de tal modo que permite adaptarse a diferentes diámetros de válvulas, con el mismo tubo sifón al mismo tiempo que no bloquea la movilidad de dicha tuerca loca (2), por lo que el operario podrá efectuar la operación de interconexión entre la válvula de desagüe (4) y el tubo sifón (1) con suma facilidad.

Más concretamente, el adaptador comprende un cuerpo anular (3) que está formado por una porción cilíndrica (30) acoplable en la pared interior de la rosca loca (2), en el que la pared interior y exterior de la porción cilíndrica (30) presenta una superficie roscada, sobresaliendo de la porción cilíndrica (30) un reborde saliente circunferencial (31) previsto para apoyarse sobre un borde circunferencial de la rosca loca (2) en una condición montada, tal como puede verse en la figura 3 con mayor claridad. Adicionalmente, se proporciona una junta de estanqueidad (5) que evita fugas de agua cuando el kit formado por el tubo de desagüe (1) y el adaptador están montados en la válvula de desagüe (4) del sanitario.

El cuerpo (3) que constituye el adaptador de la invención está hecho de un material plástico moldeable por inyección con propiedades flexibles.

Los detalles, las formas, las dimensiones y demás elementos accesorios, así como los materiales empleados en la fabricación del adaptador de la presente invención, podrán ser convenientemente sustituidos por otros que sean técnicamente equivalentes y no se aparten de la esencialidad de la invención ni del ámbito definido por las reivindicaciones que se incluyen a continuación.

REIVINDICACIONES

1. Adaptador para tubo de sifón, en particular previsto para acoplarse en una rosca loca presente en un extremo del tubo de sifón, orientada hacia una válvula de desagüe, caracterizado porque comprende un cuerpo anular provisto de una porción cilíndrica acoplable en la pared interior de la rosca loca, en el que la pared interior y exterior de la porción cilíndrica presenta una superficie roscada, sobresaliendo de la porción cilíndrica un reborde saliente circunferencial previsto para apoyarse sobre un borde circunferencial de la rosca loca en una condición montada.

2. Adaptador para tubo de sifón según la reivindicación 1, caracterizado porque está hecho de un material plástico moldeable por inyección con propiedades flexibles.

3. Kit de desagüe para un sanitario, caracterizado porque comprende un tubo de sifón acoplable a un sanitario por un extremo a través de una rosca loca y un adaptador según la reivindicación 1 adaptable a la rosca loca.

FIG.1

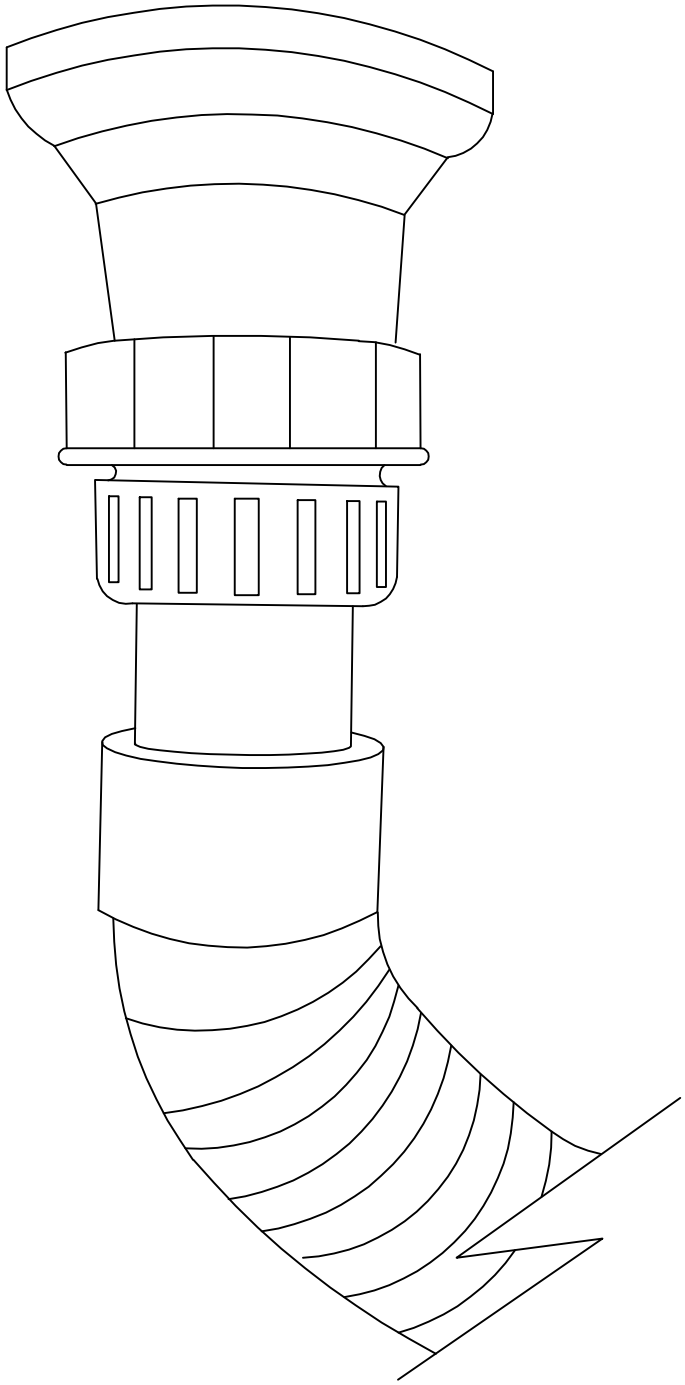

FIG.2

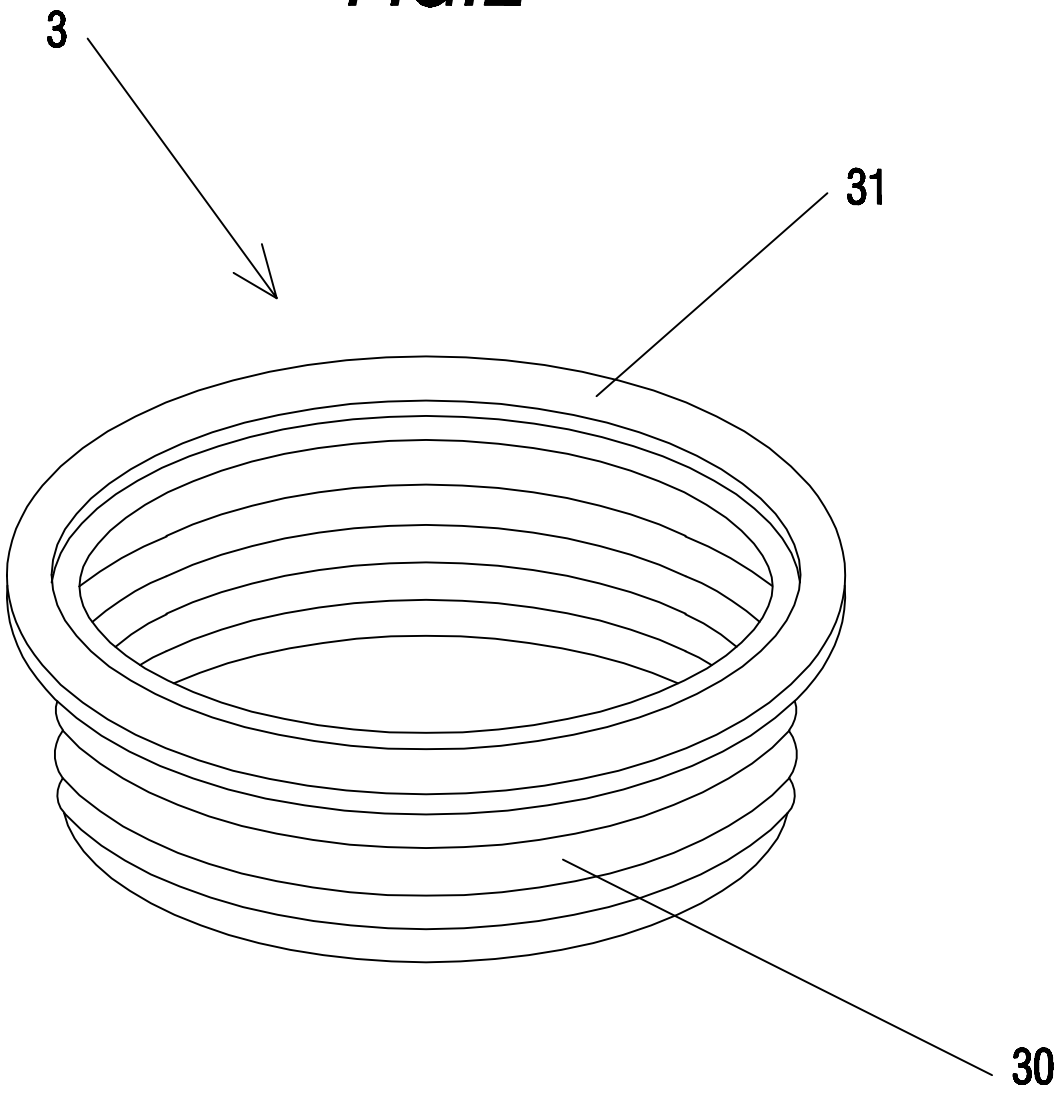
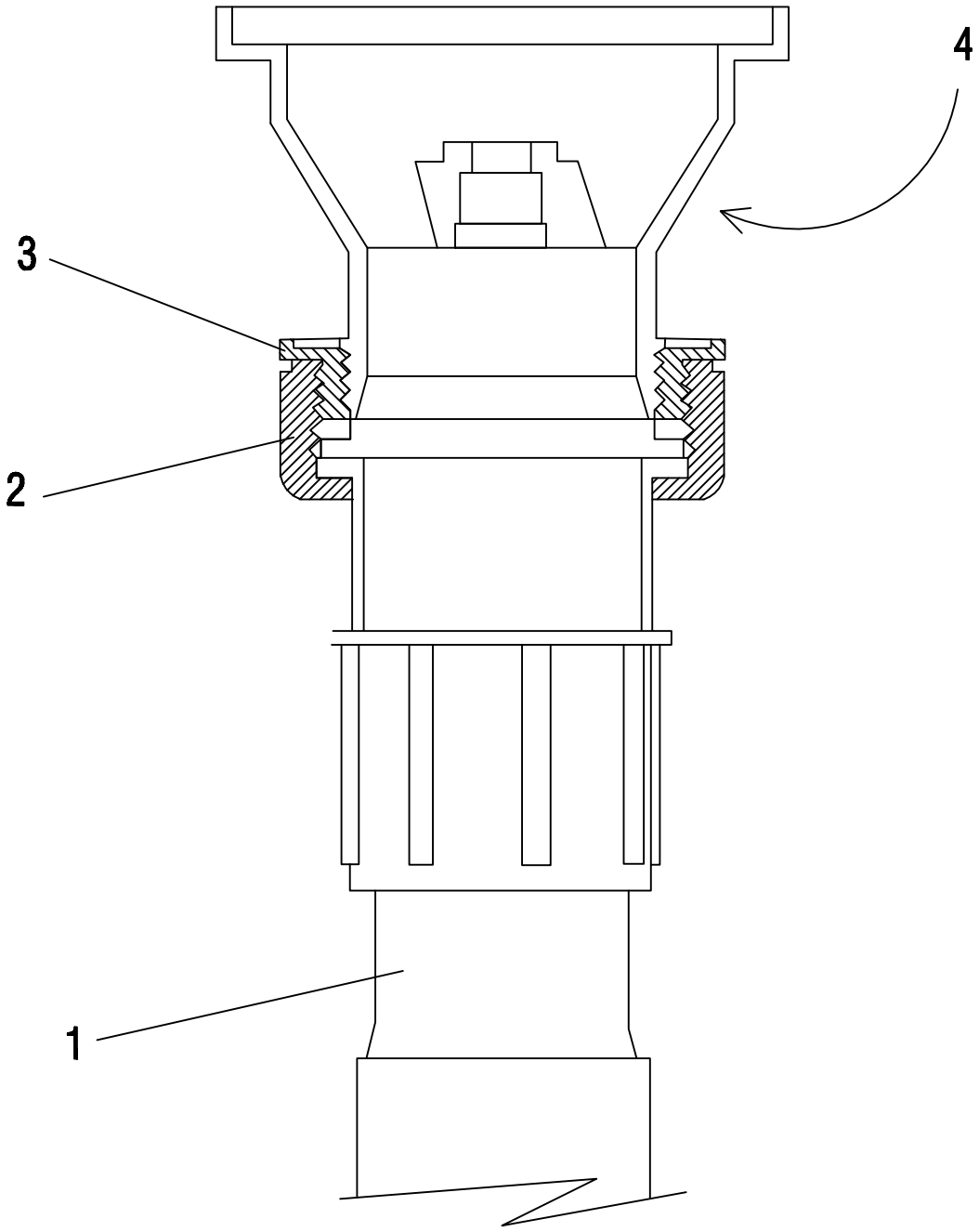
FIG.3