(19) OFICINA ESPAÑOLA DE PATENTES Y MARCAS

ESPAÑA

(11) Número de publicación: **1 176 259**

(21) Número de solicitud: 201730069

(51) Int. Cl.:

A47G 23/04 (2006.01)
F25D 3/06 (2006.01)

(12) SOLICITUD DE MODELO DE UTILIDAD U

(22) Fecha de presentación:

26.01.2017

(43) Fecha de publicación de la solicitud:

14.02.2017

(71) Solicitantes:

FIND IT IMPORT EXPORT S.L. (100.0%)
POL. ING LES PEÑES NAVES 7-8
33199 MERES-SIERO (Asturias) ES

(72) Inventor/es:

GONZALEZ-QUIROS TELEÑA, Santiago

(74) Agente/Representante:

URIAGUERECA VALERO, Jose Luis

(54) Título: **CUBITERA PLEGABLE**

ES 1 176 259 U

Cubitera plegable

DESCRIPCIÓN

OBJETO DE LA INVENCIÓN

La presente invención se refiere a una cubitera plegable que presenta unas características especiales para determinar en conjunto una funda de, por ejemplo neopreno o material similar, en la que se introducen unas placas enfriadoras de gel, previamente congeladas, destinadas a enfriar el contenido de una botella alojada en el interior de la propia cubitera.

El objeto de la invención es proporcionar al mercado y público en general una cubitera con las características descritas que presenta la particularidad de ser plegable cuando no se utiliza.

ANTECEDENTES DE LA INVENCIÓN

Como es sabido, las cubiteras generalmente están constituidas por un cuerpo cilíndrico o tronco-cónico invertido, en el que se introducen cubitos de hielo en una cantidad tal que permitan enfriar o mantener frio el contenido de una botella alojada en el interior de la cubitera y parcialmente inmersa en dicho volumen de cubitos de hielo.

Este tipo de cubiteras presentan dos inconvenientes que hasta el momento no se han podido solucionar, uno de ellos consistente en que se trata de un cuerpo con una volumetría importante, y que en situación inoperante ocupa un espacio a todas luces indeseables.

El segundo inconveniente es que la botella contenedora del líquido a refrigerar, al estar inmersa en los cubitos de hielo, se impregna de agua que gotea cuando la botella se saca de la cubitera para servir el producto contenido en su seno, con las molestias que ello supone.

DESCRIPCIÓN DE LA INVENCIÓN

La cubitera que se preconiza resuelve de forma plenamente satisfactoria la problemática

anteriormente expuesta, en base a una solución sencilla pero eficaz.

Para ello, y de forma más concreta, la cubitera de la invención está constituida en un material plegable, preferentemente neopreno o similar, y por lo tanto con un carácter plegable cuando no se utiliza, de manera que en su situación de uso define una funda cilíndrica en la que se aloja la botella con el líquido a refrigerar.

Además de la ventaja que presenta el poder plegar la cubitera cuando no se utiliza, y por lo tanto que ésta presente un mínimo volumen, la cubitera presenta la particularidad de que en el interior de la misma se alojan con carácter desmontable, unas placas o carcasas adaptables a la superficie interna del cuerpo de la cubitera, carcasas que contienen un gel congelable para el enfriamiento de la botella que se introduce en la propia cubitera, que entran en contacto con la botella, transmitiéndose así el frío sin que la descongelación progresiva de dicho gel provoque ningún tipo de goteo que pudiera transmitirse a la botella alojada en el seno de la cubitera.

Para poder mantener las placas o carcasas en el interior de la cubitera durante su uso, el cuerpo de ésta cuenta en su borde superior con una pareja de pestañas en oposición, que emergen por encima del borde de la embocadura de la cubitera y se pliegan hacia el interior una vez introducidas las carcasas o placas del gel a congelar, manteniendo así a estas últimas en situación estable en el interior de la cubitera.

De esta forma se consigue por una parte que la cubitera cuando no se utiliza se pueda plegar una vez extraídas las placas contenidas en su seno, y por tanto poder ocupar un mínimo volumen, y por otra parte al producirse el enfriamiento mediante un gel congelado o producto similar contenido en una carcasa estanca, no se produce transferencia de dicho producto a la botella cuando éste se vaya descongelando, y por lo tanto la botella se mantendrá siempre seca, evitando incómodos goteos al ser sacada de la cubitera.

La cubitera así descrita, no necesita ni agua ni hielo, ya que el enfriamiento se lleva a cabo a través del gel congelado y contenido en las carcasas insertables en el seno de la cubitera.

Por último destacar el hecho de que la fabricación y correspondiente comercialización del conjunto de la cubitera es sencilla y económica, puesto que se trata de un producto plegable

de neopreno, material económico, frente a los materiales habitualmente metálicos en los que están obtenidas las cubiteras tradicionales.

DESCRIPCIÓN DE LOS DIBUJOS

Para complementar la descripción que seguidamente se va a realizar y con objeto de ayudar a una mejor comprensión de las características del invento, de acuerdo con un ejemplo preferente de realización práctica del mismo, se acompaña como parte integrante de dicha descripción, un juego de planos en donde con carácter ilustrativo y no limitativo, se ha representado lo siguiente:

La figura 1.- Muestra una vista en perspectiva de una cubitera plegable realizada de acuerdo con el objeto de la presente invención con las pestañas o solapas que participan en su embocadura emergentes hacia fuera para permitir la inserción de las carcasas portadoras del gel congelado.

La figura 2.- Muestra una vista similar a la de la figura 1 en la que aparece una carcasa de producto congelante ya inserta en la cubitera, y otra en disposición de ser introducida.

La figura 3.- Muestra, finalmente, una vista similar a la de las figuras anteriores, con la cubitera debidamente armada y en disposición de uso, pudiéndose ver como se introduce en la misma una botella con el líquido a refrigerar.

REALIZACIÓN PREFERENTE DE LA INVENCIÓN

A la vista de las figuras reseñadas puede observarse como la cubitera de la invención se constituye a partir de un cuerpo (1) de configuración general cilíndrica en disposición operante, abierto superiormente, obtenido en material flexible, tal como neopreno o similar, en orden a facilitar su plegado en situación inoperante, en cuyo interior y en correspondencia con su embocadura se han previsto una pareja de solapa o pestañas (2) abatibles.

La cubitera se complementa con una pareja de carcasas (3) o placas en cuyo seno está

contenido un producto a congelar, tal como un gel o similar, cuya configuración está prevista para adaptarse al cuerpo interior de la cubitera (1), así como a la pared exterior de la botella (4) a enfriar.

Por lo tanto, el cuerpo de la cubitera (1) admite dos carcasas (3) que se introducen una vez congelado su producto interior a través de la embocadura de la cubitera, quedando estabilizadas mediante el plegado hacia el interior de las solapas o pestañas (2), quedando así el conjunto de la cubitera apta para recibir en su seno a la botella (4) la cual quedará en contacto con la superficie de las carcasas (3), transfiriéndose el frío acumulado en las mismas a ésta, sin mojado o empapado de su superficie.

R E I V I N D I C A C I O N E S

1ª.- Cubitera plegable, caracterizada porque está constituida a partir de un cuerpo de configuración general cilíndrica, abierto superiormente, obtenido a partir de un material flexible y plegable, tal como neopreno o similar, cuerpo que en su embocadura presenta una serie de pestañas abatibles como elemento de retención de respectivas carcasas estancas, dotadas en su interior de un gel o líquido destinado a ser congelado, carcasas formalmente adecuadas para adaptarse a la superficie interna de la cubitera y entrar en contacto con la botella a contener en dicha cubitera.

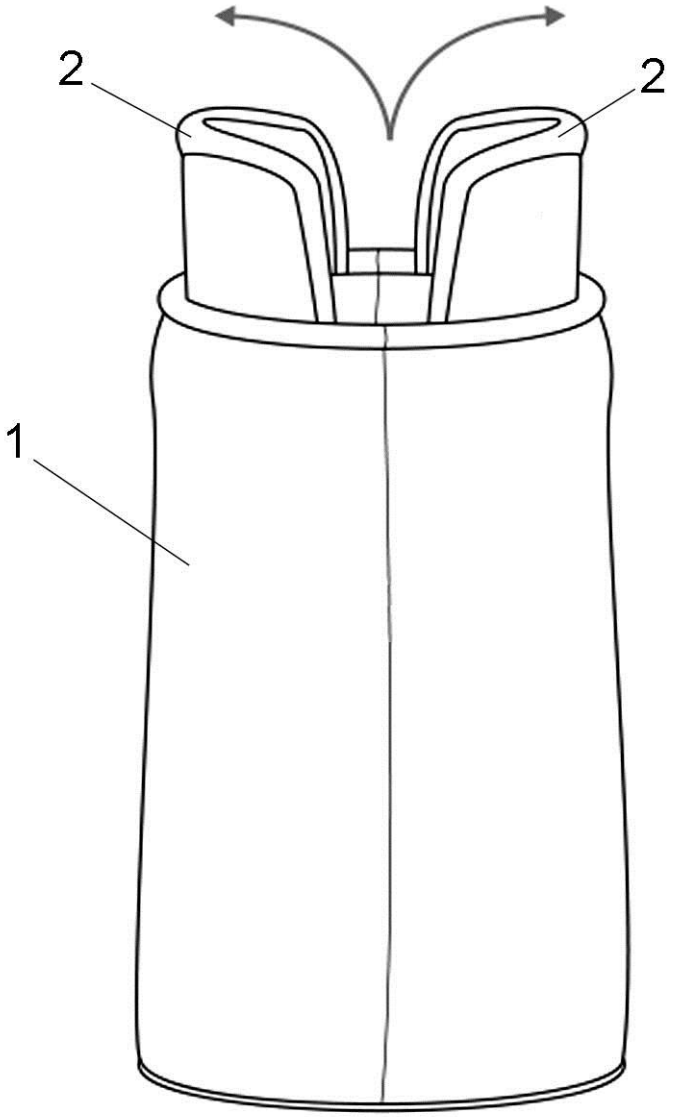

FIG. 1

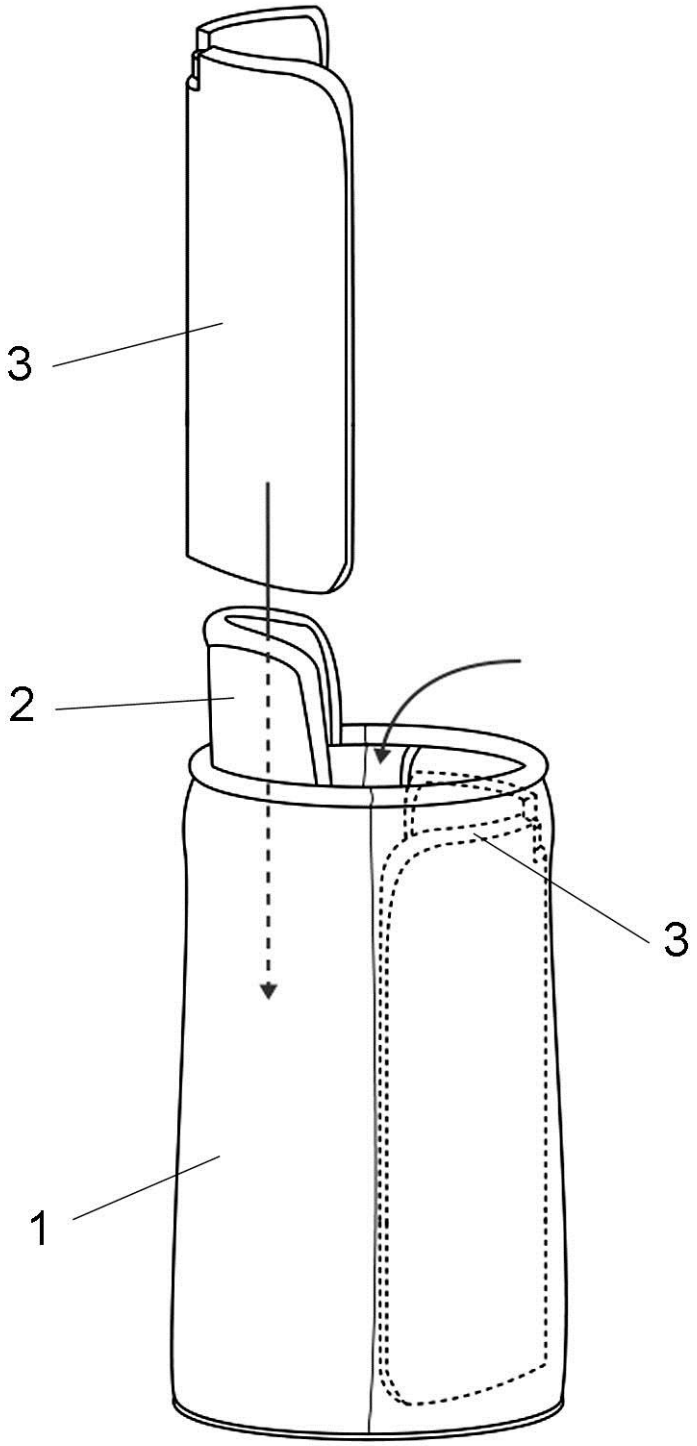

FIG. 2

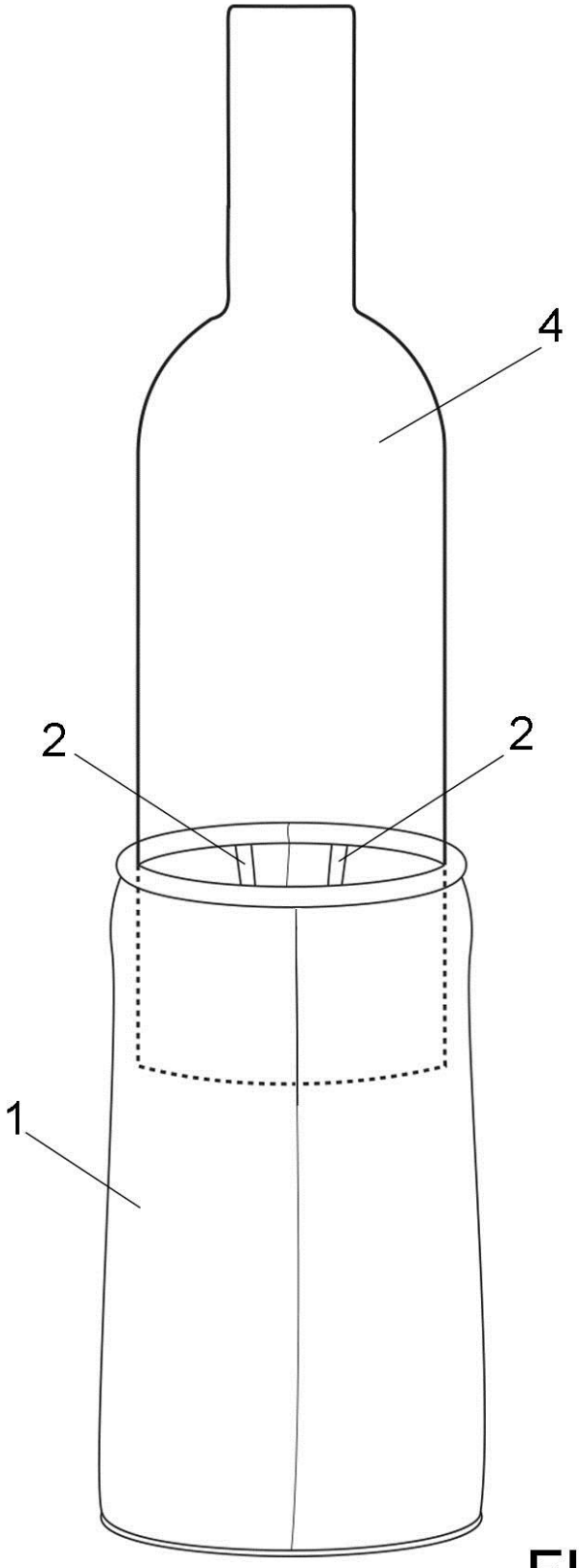

FIG. 3