(19) OFICINA ESPAÑOLA DE PATENTES Y MARCAS

ESPAÑA

(11) Número de publicación: **1 179 908**

(21) Número de solicitud: 201730270

(51) Int. Cl.:

A44C 5/00 (2006.01)

(12) SOLICITUD DE MODELO DE UTILIDAD U

(22) Fecha de presentación:

15.03.2017

(43) Fecha de publicación de la solicitud:

30.03.2017

(71) Solicitantes:

FRANCISCO RUIZ, Pablo (100.0%)
Pasaje Bisbal Nº 10 1º B
28028 Madrid ES

(72) Inventor/es:

FRANCISCO RUIZ, Pablo

(74) Agente/Representante:

PONS ARIÑO, Ángel

(54) Título: **PULSERA PERSONALIZABLE**

ES 1 179 908 U

PULSERA PERSONALIZABLE

DESCRIPCIÓN

OBJETO DE LA INVENCIÓN

La presente invención se encuadra en el campo técnico de los artículos de joyería compuestos de varias piezas reunidas, así como en el de los cierres para pulseras, y se refiere en particular a una pulsera de joyería o bisutería personalizable, que permite una pluralidad de transformaciones y combinaciones.

ANTECEDENTES DE LA INVENCIÓN

Se conocen en el actual estado de la técnica una pluralidad de artículos de joyería o bisutería tales como pulseras, muñequeras, tobilleras, etc., destinadas a disponerse sobre la anatomía de un usuario, rodeando partes concretas de su anatomía como las muñecas, los brazos o los tobillos. Generalmente estos artículos cuentan con un soporte o base sobre el cual se disponen una pluralidad de diseños o elementos decorativos.

En ocasiones se da la circunstancia de que al usuario le gusta el aspecto general del artículo, tanto el soporte como la decoración a él asociada. Sin embargo, puede suceder que, mientras que el elemento base o soporte es de su agrado, en cambio no resulte así con la decoración, o viceversa.

Asimismo, según las circunstancias, puede desear modificar a su gusto dichos elementos y combinarlos entre sí o intercambiarlos para una mejor conjunción con el resto de su aspecto.

De modo general los elementos de este tipo de artículos se encuentran integrados entre sí de manera permanente, de forma que la composición de un nuevo diseño o la incorporación de un nuevo elemento decorativo implican la necesidad de adquirir una nueva pieza, con el considerable aumento de costes para el usuario y de problemas en el almacenamiento y transporte de dichos elementos.

DESCRIPCIÓN DE LA INVENCIÓN

El objeto de la invención consiste en una pieza de bisutería, concretamente una pulsera, que comprende al menos una banda de base, destinada a disponerse rodeando la muñeca de un usuario, y una pluralidad de bandas decorativas vinculables a la banda de base con carácter temporal y susceptibles de intercambiarse y combinarse entre sí para dar lugar a una pluralidad de pulseras con diferentes aspectos.

Para ello, la banda de base comprende unos medios de cierre localizados en sus respectivos extremos, destinados a mantener a la banda en posición cerrada sobre la muñeca, así como unos primeros medios de acoplamiento. En una realización preferente, dichos primeros medios de acoplamiento son desplazables a lo largo de la banda de base, para lo cual comprenden una ranura pasante.

Por otro lado, cada una de las bandas decorativas comprende una cinta plana o banda a la cual se vinculan una pluralidad de elementos decorativos, así como unos segundos medios de acoplamiento, preferentemente localizados en dos extremos opuestos de la banda, estando dichos segundos medios de acoplamiento destinados a vincularse temporalmente a los primeros medios de acoplamiento de la banda de base para conformar una pulsera con decoración personalizada, en la que dicha banda decorativa se vincula a la banda de base recubriéndola parcialmente.

En su realización preferente, tanto los primeros como los segundos medios de acoplamiento comprenden unos correspondientes medios magnéticos, complementarios entre sí, destinados a asegurar la vinculación entre la banda de base y la banda decorativa debido a la atracción magnética ejercida.

Se contempla adicionalmente la conformación de pulseras mediante el acoplamiento de una pluralidad de bandas decorativas encadenadas entre sí mediante sus respectivos segundos medios de acoplamiento, estando cada uno de los extremos de dicha pluralidad de bandas decorativas vinculados a unas respectivas bandas de base, para dar lugar a una pulsera múltiple, con una pluralidad de decoraciones y que recubre una mayor superficie corporal del usuario así como permite mantener a dos usuarios unidos entre sí a través de sus respectivas pulseras.

La pulsera personalizable así descrita supone una solución sencilla y económica para obtener un elemento decorativo fácilmente personalizable, capaz de adaptarse unos gustos y situaciones variables para un mismo usuario.

DESCRIPCIÓN DE LOS DIBUJOS

Para complementar la descripción que se está realizando y con objeto de ayudar a una mejor comprensión de las características de la invención, de acuerdo con un ejemplo preferente de realización práctica de la misma, se acompaña como parte integrante de dicha descripción, un juego de dibujos en donde con carácter ilustrativo y no limitativo, se ha representado lo siguiente:

Figura 1.- Muestra una vista en planta de los elementos de la pulsera antes de vincularse entre sí, en la que se aprecian sus principales características.

Figura 2.- Muestra una vista en planta de la pulsera, con sus elementos acoplados, en la que se aprecia el aspecto resultante.

Figura 3.- Muestra una vista en perspectiva de los medios de cierre de la banda de base.

Figura 4.- Muestra una vista frontal de un corte longitudinal de los medios de cierre acoplados entre sí para mantener a la banda de base cerrada sobre sí misma.

Figura 5.- Muestra una vista en perspectiva de unos correspondientes primeros y segundos medios de acoplamiento de la banda de base y la banda decorativa según una primera realización.

Figura 6.- Muestra una vista en perspectiva de unos correspondientes primeros y segundos medios de acoplamiento de la banda de base y la banda decorativa según una segunda realización.

REALIZACIÓN PREFERENTE DE LA INVENCIÓN

Seguidamente se proporciona, con ayuda de las figuras anteriormente referidas, una

explicación detallada de un ejemplo de realización preferente del objeto de la presente invención.

La pulsera personalizable que se describe, mostrada en la figura 1, está conformada por una banda de base (1), destinada a quedar dispuesta sobre una muñeca de un usuario, y una pluralidad de bandas decorativas (2), estando cada una de ellas destinada a vincularse temporalmente a la banda de base (1), recubriendo parcialmente a una cara externa de dicha banda de base (1) como se ilustra en la figura 2.

La banda de base (1) comprende unos elementos de cierre (3) localizados en sus extremos, destinados a mantener a dicha banda de base (1) en una posición curvada y cerrada rodeando la muñeca del usuario, así como unas presillas (4) desplazables a lo largo de la banda de base (1), para vinculación con la banda decorativa (2).

En la realización preferente aquí descrita, cada uno de los medios de cierre (3) comprende adicionalmente una pletina (5) prominente en la que se definen unas cavidades (6), destinadas a alojar unos medios magnéticos, concretamente unos imanes, no representados en las figuras adjuntas, así como un tetón (7) que se proyecta desde la superficie de la pletina (5), y un orificio (8) definido en la pletina (5), destinado a alojar el correspondiente tetón (7) de un elemento de cierre (3) complementario, para así mantener a la banda de base (1) curvada y cerrada sobre sí misma como se muestra en la figura 4.

Las presillas (4), mostradas en la parte inferior de las figuras 5 y 6, comprenden una ranura pasante (9), destinada a permitir el paso a su través de la banda de base (1) para facilitar un desplazamiento longitudinal de dichas presillas (4) a lo largo de la banda de base (1).

En la primera realización preferente, mostrada en la parte inferior de la figura 5, cada una de las presillas (4) comprende adicionalmente un primer alojamiento (10), en el que se prevé insertar unos medios magnéticos, no representados en las figuras adjuntas.

Por otro lado, en una segunda realización preferente mostrada en la parte inferior de la

figura 6, cada presilla (4) comprende un primer sector prominente (11) en el que se prevé definir una primera hendidura (12) destinada a albergar medios magnéticos.

Cada una de las bandas decorativas (2) comprende asimismo unos elementos de acoplamiento (13), destinados a vincularse temporalmente con las presillas (4) para de esa manera vincular a la banda decorativa (2) con la banda de base (1) y conformar la pulsera personalizable.

En la primera realización preferente, mostrada en la parte superior de la figura 5, cada uno de los elementos de acoplamiento (13) comprende un segundo sector prominente (14) destinado a insertarse en el primer alojamiento (10) de las presillas (4). Se prevé definir una segunda hendidura (15) en dicho segundo sector prominente (14) para albergar medios magnéticos.

En la segunda realización preferente, mostrada en la parte superior de la figura 6, los elementos de acoplamiento (13) comprenden un segundo alojamiento (16) en el que está destinado a insertarse el primer sector prominente (11) de las presillas (4).

Como se ha indicado anteriormente, tanto en la primera como en la segunda realización preferente se prevé la incorporación de unos medios magnéticos complementarios para reforzar la vinculación entre las presillas (4) y los elementos de acoplamiento (13). Preferentemente, dichos medios magnéticos comprenden un imán y un metal ferroso.

REIVINDICACIONES

1. Pulsera personalizable caracterizada porque comprende:

- una banda de base (1), destinada a rodear una muñeca de un usuario, la cual comprende a su vez:

  - unos elementos de cierre (3) complementarios, localizados en unos respectivos extremos de la banda de base (1) para mantener a dicha banda de base (1) curvada y cerrada sobre sí misma, y

  - unas presillas (4) que comprenden una ranura pasante (9) para desplazamiento de dichas presillas (4) a lo largo de la banda de base (1), y

- al menos una banda decorativa (2), destinada a vincularse temporalmente a una cara externa de la banda de base (1), banda decorativa (2) que comprende a su vez unos elementos de acoplamiento (13), destinados a vincularse a las presillas (4) de la banda de base (1) para conformar la pulsera personalizable.

2. Pulsera personalizable de acuerdo con la reivindicación 1 caracterizada porque los elementos de cierre (3) de la banda de base (1) comprenden adicionalmente una pletina (5), la cual comprende a su vez:

- unas cavidades (6), destinadas a alojar unos medios magnéticos,
- al menos un tetón (7) que se proyecta desde la superficie de la pletina (5), y
- al menos un orificio (8) definido en la pletina (5) y destinado a alojar el correspondiente tetón (7) de un elemento de cierre (3) correspondiente.

3. Pulsera personalizable de acuerdo con las reivindicaciones 1 o 2, caracterizada porque:

- cada una de las presillas (4) comprende un primer alojamiento (10), y
- cada uno de los elementos de acoplamiento (13) comprende a su vez un segundo sector prominente (14), destinado a insertarse en el primer alojamiento (10) de las presillas (4).

4. Pulsera personalizable de acuerdo con las reivindicaciones 1 o 2, caracterizada porque:

- cada una de las presillas (4) comprende un primer sector prominente (11), y

- cada uno de los elementos de acoplamiento (13) comprende a su vez un segundo alojamiento (16) destinado a albergar al primer sector prominente (11) de las presillas (4).

5. Pulsera personalizable de acuerdo con la reivindicación 1 caracterizada porque incorpora medios magnéticos para asegurar la vinculación entre la banda de base (1) y las bandas decorativas (2).

6. Pulsera personalizable de acuerdo con la reivindicación 1 caracterizada porque los elementos de cierre (3) de la banda de base (1) incorporan medios magnéticos para asegurar el cierre de dicha banda de base (1).

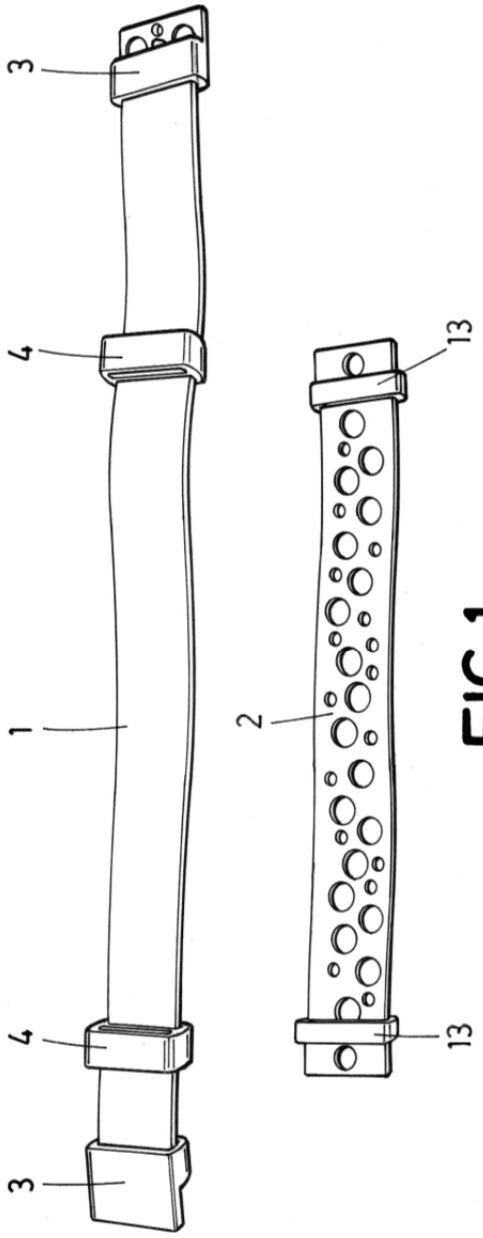

FIG.1

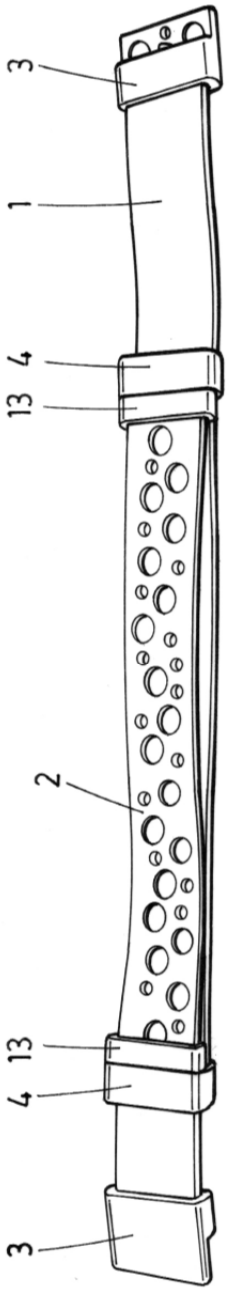

FIG.2

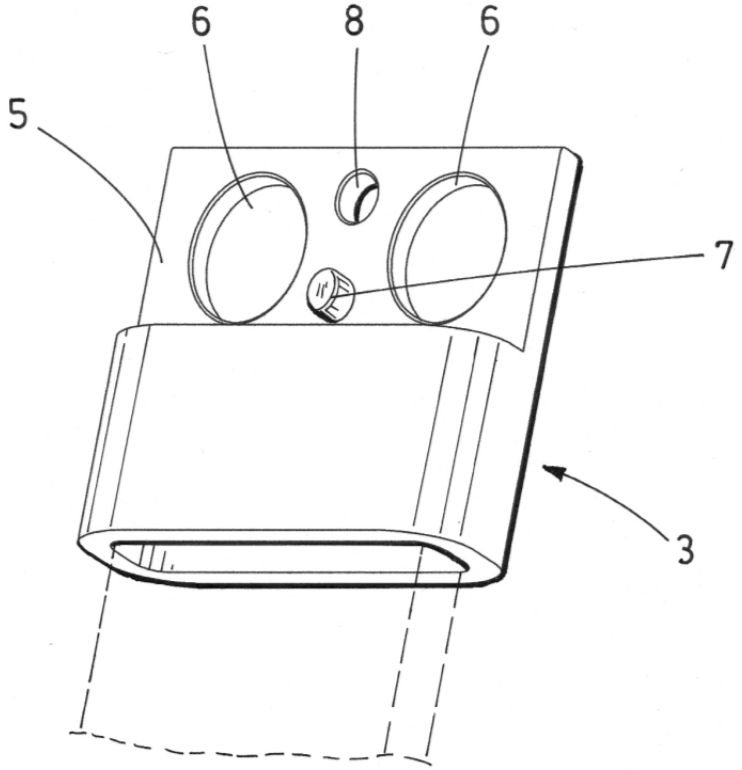

FIG. 3

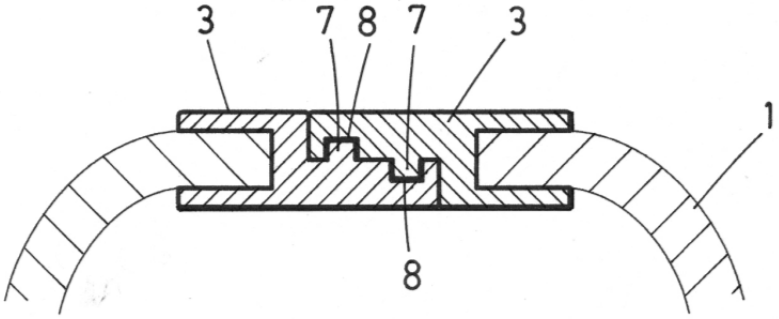

FIG. 4

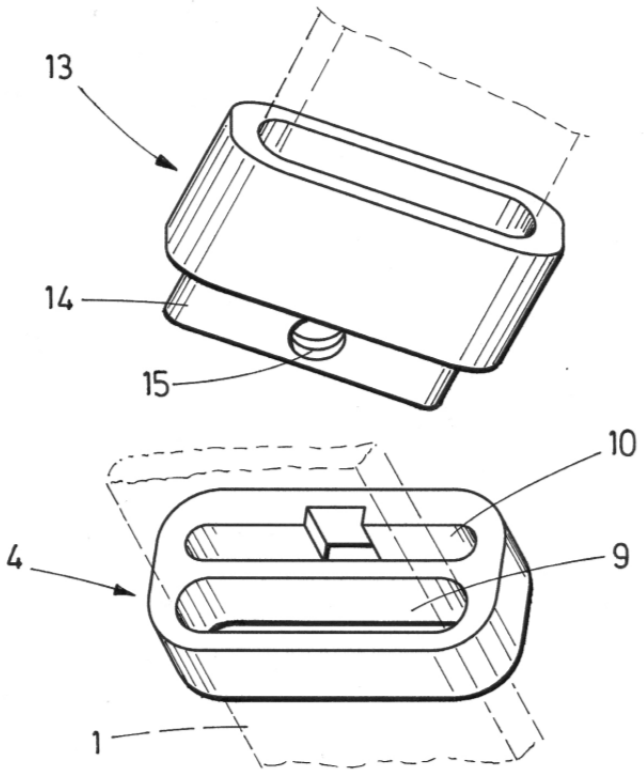

FIG.5

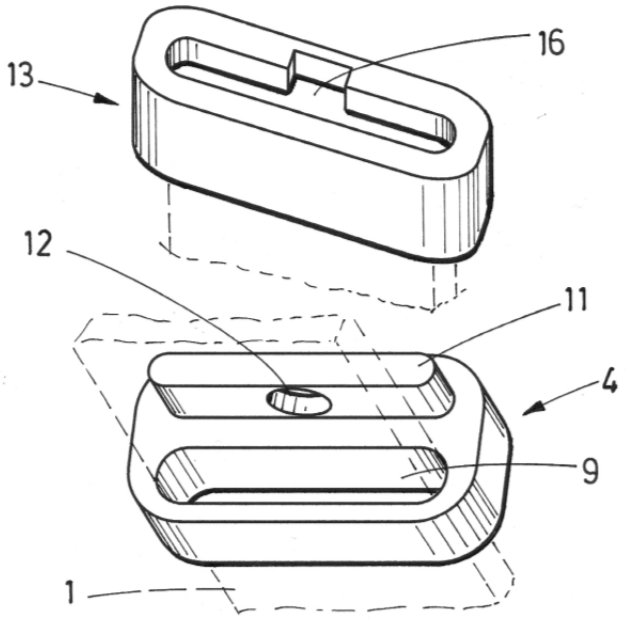

FIG.6