(19) OFICINA ESPAÑOLA DE PATENTES Y MARCAS

ESPAÑA

(11) Número de publicación: **1 181 733**

(21) Número de solicitud: 201730267

(51) Int. Cl.:

B65D 41/14 (2006.01)

(12) SOLICITUD DE MODELO DE UTILIDAD U

(22) Fecha de presentación:

15.03.2017

(43) Fecha de publicación de la solicitud:

28.04.2017

(71) Solicitantes:

POSTIGO GÓMEZ, Ignacio María (100.0%)
Capitán Haya, 58 - 4 H
28020 MADRID ES

(72) Inventor/es:

POSTIGO GÓMEZ, Ignacio María

(74) Agente/Representante:

BOTELLA REYNA, Antonio

(54) Título: **SOPORTE PROMOCIONAL Y PUBLICITARIO PARA TAPONES CORONA**

ES 1 181 733 U

SOPORTE PROMOCIONAL Y PUBLICITARIO PARA TAPONES CORONA

D E S C R I P C I Ó N

OBJETO DE LA INVENCIÓN

La presente invención se refiere a un soporte promocional y publicitario para tapones corona, el cual está previsto como adaptador a la “chapa” como comúnmente se conoce a los tapones corona, y formar conjuntamente una especie de rueda a modo de neumático.

El objeto de la invención es proporcionar un soporte promocional y publicitario que constituye un adaptador que se adapta perfectamente al contorno de este tipo de chapas o tapones corona empleados para el embotellado y sellado de las botellas, principalmente de refrescos y cervezas, con la finalidad de transformar dichas chapas para que éstas hagan la función de llanta y el adaptador cumpla las funciones de neumático, mejorando las condiciones de rodadura y equilibrio de la chapa, en orden a ser utilizadas en diferentes juegos populares de chapas, tales como “ciclismo”, “fútbol-chapas”, etc.

ANTECEDENTES DE LA INVENCIÓN

Los tapones corona de naturaleza metálica denominados coloquialmente como “chapas” utilizados en el cierre hermético de las botellas, suelen ser utilizados, tras su uso original como elemento de cierre de la correspondiente botella, en distintos juegos populares, tales como “ciclismo”, “fútbol-chapas”, etc.

En tal sentido, y al destinar este tipo de tapones a estos juegos, las aristas vivas que se definen en la misma pueden producir molestias o daños si se las golpea con fuerza al hacer palanca con los dedos para desplazarla, a lo que hay que añadir el hecho de que cuando la misma se utiliza como “rueda”, en juegos como el de ciclismo, la superficie que se utiliza como medio de rodadura es irregular y oblicua, con lo que la estabilidad de la chapa en la rodadura es bastante deficiente.

En cualquier caso, el solicitante no tiene conocimiento de la existencia de adaptadores a

este tipo de tapones corona que por un lado faciliten y mejoren la estabilidad de la rodadura de dicho tapón, así como que definan un medio protector para cuando ésta se golpea con los dedos del usuario.

DESCRIPCIÓN DE LA INVENCIÓN

El soporte promocional y publicitario para tapones corona que se preconiza resuelve de forma plenamente satisfactoria la problemática anteriormente expuesta, en base a una solución sencilla pero eficaz.

Para ello, el soporte de la invención constituye un adaptador a las clásicas chapas o tapones corona utilizados en el cierre de botellas, de manera que dicho adaptador junto con la chapa constituyen una especie de rueda, en la que la chapa hace las veces de llanta, y el adaptador las veces de neumático, y que evidentemente no afectará económicamente al consumidor de la bebida, estando a ser la entidad patrocinadora u objeto de publicidad la que corra con los costes de fabricación de dicho soporte, a todas luces mínimos.

Más concretamente, el soporte se materializa en un cuerpo circular adaptable a la superficie externa de la chapa, pudiéndose materializar de diferentes formas en función de la cantidad de material a emplear o especialidades de los juegos de que se trate.

En cualquiera de los casos, el soporte presentará un contorno circular externo de dimensiones ligeramente superiores al de la chapa estándar, destinado a encajar por deformación elástica sobre dicha chapa.

En una primera variante de realización, el adaptador constituye un simple elemento anular que envuelve perimetralmente a la chapa, mientras que en una variante mas compleja dicho elemento podrá presentar una ranura en su contorno, paralela al eje axial del mismo en la que se inserta y queda alojada el ala o faldón de la chapa.

Como es evidente, el adaptador o soporte será de un material elástico y económico, en orden a que su coste sea mínimo y resulte funcionalmente operativo.

Exteriormente podrá ser liso y llevar una banda de rodadura similar a la de los neumáticos,

incluyendo, por ejemplo, un logo o marca del patrocinador o cualquier diseño que se ajuste a las pretensiones del cliente. El dispositivo podrá complementarse con un elemento decorativo bien formando parte del mismo o bien de forma independiente, de manera que en cualquier caso dicho elemento podrá ser un simple cromo de PVC u otro material como elemento independiente que se ajuste al diámetro interno de la chapa y que quede sujeto, a presión al montar el soporte o adaptador sobre el cuerpo de la chapa, o que forme parte del propio cuerpo del dispositivo, el cual se extiende sobre la totalidad de la cara interna del tapón corona.

Por último decir que independientemente de que el dispositivo puede materializarse de diversas formas en lo que al contorno se refiere, también cabe destacar que puede estar dotado externamente de salientes a modo de brazos, pinzas, o elementos decorativos, en orden a simular jugadores de fútbol, o cualquier otro diseño que se estime conveniente para la realización de diferentes tipos de juegos de chapas.

DESCRIPCIÓN DE LOS DIBUJOS

Para complementar la descripción que seguidamente se va a realizar y con objeto de ayudar a una mejor comprensión de las características del invento, de acuerdo con un ejemplo preferente de realización práctica del mismo, se acompaña como parte integrante de dicha descripción, un juego de planos en donde con carácter ilustrativo y no limitativo, se ha representado lo siguiente:

La figura 1.- Muestra una vista de perfil y en sección de un soporte promocional y publicitario para tapones corona, realizado de acuerdo con el objeto de la presente invención, en su variante más simple, sobre el que aparece implantado el clásico tapón corona.

La figura 2.- Muestra una vista por la cara superior del conjunto representado en la figura anterior.

La figura 3.- Muestra una vista por la cara inferior del conjunto de las figuras anteriores.

La figura 4.- Muestra una representación correspondiente a una segunda variante de realización del soporte acoplado al correspondiente tapón corona, de acuerdo con una vista en perfil y en sección de dicho conjunto.

La figura 5.- Muestra una vista por la cara superior del conjunto representado en la figura anterior.

La figura 6.- Muestra, finalmente una vista por la cara inferior del conjunto de las figuras 4 y 5.

REALIZACIÓN PREFERENTE DE LA INVENCIÓN

A la vista de las figuras reseñadas, y en especial de las figuras 4 a 6 puede observarse como el soporte promocional y publicitario para tapones corona, en su versión más simple, está constituido a partir de un cuerpo anular (1) de material elásticamente deformable, que se adapta a la superficie externa o faldón (2) de la chapa (3) o tapón corona, de forma análoga a como lo hace un neumático en una llanta, definiendo dicho cuerpo anular (1) de forma simultánea, un elemento de protección frente al borde dentado de dicho faldón (2), a la hora de su golpeo, como una superficie óptima para hacer rodar la chapa (3) cuando ésta se utiliza en juegos como el del ciclismo.

En una variante de realización más compleja, la mostrada en las figuras 4 a 6, el cuerpo anular (1') puede presentar una doble pared, es decir una pared interna (4) determinante de una ranura en la que insertar el faldón (2) de la chapa (3), extendiéndose dicha pared interna sobre la cara anterior de la chapa (3) a lo largo de una superficie discoidal (5) susceptible de incorporar diferentes tipos de publicidad, imágenes de deportistas, animales, etc.

Esta imagen, podría constituir un elemento independiente, preferentemente para la versión de las figuras 1 a 3, insertable a presión en el seno de la correspondiente chapa.

El cuerpo anular (1-1'), podrá incluir elementos prominentes, simulativos de brazo, pinzas, etc, en orden a simular las formas fisiológicas de deportistas, animales, etc, en función del juego de chapas al que esté destinado el soporte.

R E I V I N D I C A C I O N E S

1ª.- Soporte promocional y publicitario para tapones corona, caracterizado porque está constituido a partir de un cuerpo anular (1-1') de material elásticamente deformable, adaptable a la superficie externa o faldón (2) de la chapa (3) o tapón corona en el que está destinado a implantarse, definiendo dicho cuerpo anular (1) para la chapa una banda de rodadura y/o una zona de protección de los dedos del usuario en el golpeo de la chapa, en función del juego al que esté destinado a utilizarse.

2ª.- Soporte promocional y publicitario para tapones corona, según reivindicación 1ª, caracterizado porque el cuerpo anular (1') presentar una doble pared o pared interna (4) determinante de una ranura de recepción del faldón (2) de la chapa (3), extendiéndose dicha pared interna sobre la cara anterior de la chapa (3) a lo largo de una superficie discoidal (5).

3ª.- Soporte promocional y publicitario para tapones corona, según reivindicación 2ª, caracterizado porque la superficie discoidal (5) es susceptible de incorporar publicidad y/o diferentes imágenes.

4ª.- Soporte promocional y publicitario para tapones corona, según reivindicación 1ª, caracterizado porque el soporte se complementa con un elemento discoidal independiente, susceptible de incorporar publicidad y/o diferentes imágenes, ajustable a presión sobre el fondo de la chapa o tapón corona.

5ª.- Soporte promocional y publicitario para tapones corona, según reivindicación 1ª, caracterizado porque el cuerpo anular (1-1'), es susceptible de incluir elementos prominentes, simulativos de formas fisiológicas de deportistas, animales, y similares en función del juego de chapas al que esté destinado dicho soporte.

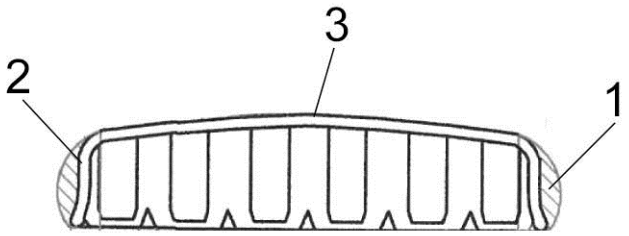

FIG. 1

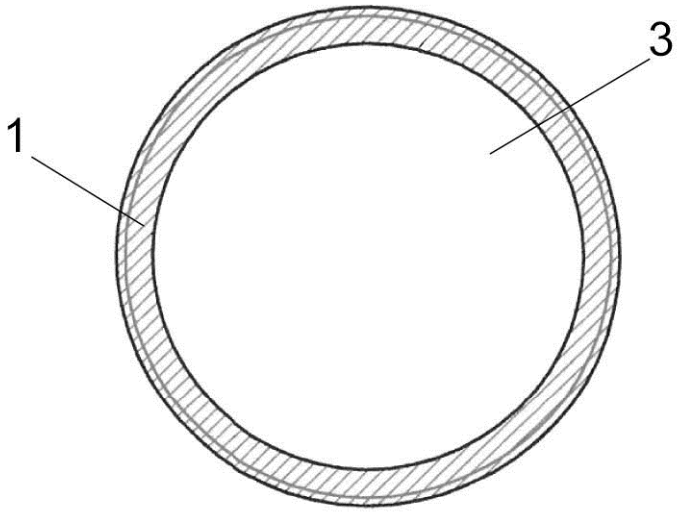

FIG. 2

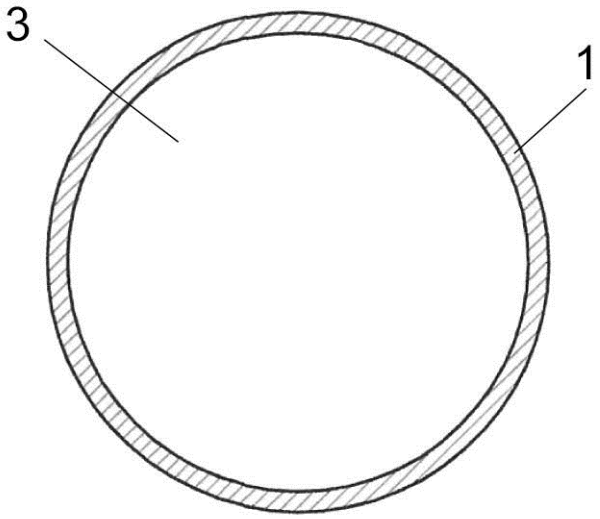

FIG. 3

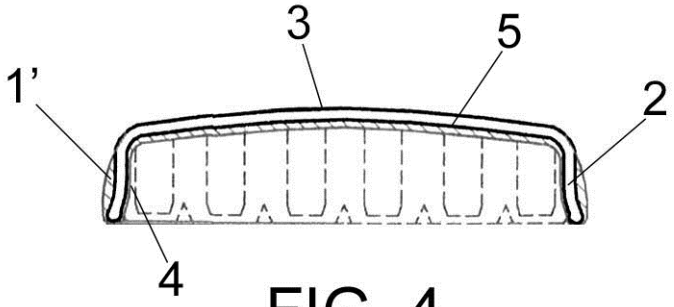

FIG. 4

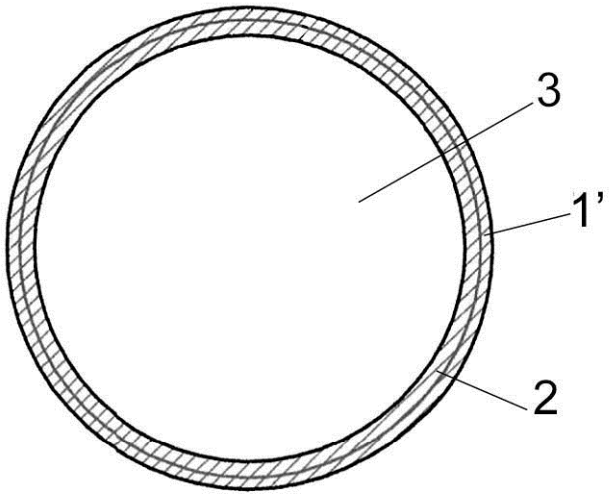

FIG. 5

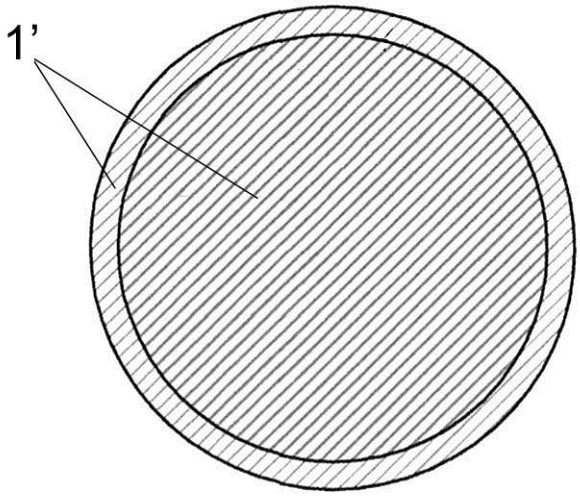

FIG. 6