(19) OFICINA ESPAÑOLA DE PATENTES Y MARCAS

ESPAÑA

(11) Número de publicación: **1 183 033**

(21) Número de solicitud: 201700351

(51) Int. Cl.:

A63B 41/00 (2006.01)

(12) SOLICITUD DE MODELO DE UTILIDAD U

(22) Fecha de presentación:

11.04.2017

(43) Fecha de publicación de la solicitud:

17.05.2017

(71) Solicitantes:

MANSO LORENZO, Víctor (100.0%)
Avenida Francisco Javier Sauquillo 24, 7º B
28944 Fuenlabrada (Madrid) ES

(72) Inventor/es:

MANSO LORENZO, Víctor

(54) Título: **Balón perfeccionado para la práctica de un nuevo deporte**

ES 1 183 033 U

DESCRIPCIÓN

BALÓN PERFECCIONADO PARA LA PRÁCTICA DE UN NUEVO DEPORTE

SECTOR DE LA TÉCNICA

La presente invención pertenece al campo de la actividad física, y más concretamente al campo de los deportes de equipo.

El objeto de la presente invención es un balón, utilizado para la práctica de un nuevo deporte de equipo denominado Goubak, formado íntegramente por foam / goma espuma de alta densidad y provisto de un recubrimiento que le otorga durabilidad. De este modo se resuelve uno de los problemas que existía con el anterior balón de Goubak, la excesiva dureza y manejo tosco en edades escolares.

ANTECEDENTES DE LA INVENCIÓN

EXPLICACIÓN DE LA INVENCIÓN

Existe un balón de Goubak elaborado con aire en su interior, compuesto de una cámara interna que retiene el aire y cuero o similar para el revestimiento externo. En la invención que nos ocupa, la forma resultante no varía, pero sí los materiales para su elaboración. Por lo tanto, se sigue considerando al balón perfeccionado para la práctica de un nuevo deporte, una evolución del concepto balón, evolución que se alimenta de los modelos anteriores en tanto en cuanto han servido como eje sobre el que gira el deporte de equipo correspondiente. Por ello, se hace precisa la creación de la presente invención, para dar así sentido al ya mencionado Goubak, pues de lo contrario su juego se vería desvirtuado dado que ningún otro móvil deportivo de cualquier otro deporte podría albergar eficazmente la totalidad de sus ventajosas características, solventando los problemas de dureza y manejo en edades escolares.

El balón de la invención presenta una forma que difiere de los balones deportivos más populares (esféricos y ovalados). Realizado en una sola pieza de foam/ gomaespuma de alta densidad, la nueva forma queda gráficamente descrita al achatar los polos de una esfera, surgiendo como figura resultante, un ancho ecuador que divide en dos

mitades el balón, dos mitades iguales de un perfil similar a un domo cada una. Además, para poder otorgar las características perseguidas en dicho móvil, el ecuador obtenido debe ser igual de ancho que la altura máxima hasta su zenit de una de sus mitades.

De este modo, se contempla un balón que ha de ser rápido en el bote, lo suficientemente resistente para poder ser pateado por cualquier zona de su superficie, fácilmente manipulable con ambas manos y de sencillo agarre a solo una. Al tiempo que pueda ser sostenido por sí mismo en posición vertical, en suelo, fijo y quieto, pudiendo incluso no precisar de ayuda o soporte alguno; para tal fin el ecuador, zona central del balón, será lo suficientemente ancho para garantizar este detalle que, al mismo tiempo, contribuirá a facilitar un bote y direccionalidad rectilíneo, en caso que así se desee. Las propiedades de bote y durabilidad han de estar presentes en el balón en su conjunto, dado que también sus laterales son susceptibles del impacto con el suelo y/u otro tipo de superficie.

BREVE DESCRIPCIÓN DE LOS DIBUJOS

Figura 1.- Muestra una vista frontal del balón en su conjunto.

Figura 2.- Muestra una vista superior de cada una de las dos caras laterales y abovedadas de que consta el móvil.

REALIZACIÓN PREFERENTE DE LA INVENCIÓN

A la vista de las comentadas figuras, puede observarse como el balón se constituye mediante una pieza, 1, estando formada la pieza 1 por un material igual o similar al foam o a la gomaespuma de alta densidad. Así mismo, para comprender mejor la invención, se muestra tres partes bien diferenciadas en el balón. Una zona central o ecuador (2), y dos zonas a ambos lados de dicho ecuador, (3) y (4) de parecido perfil a una estructura domo ligeramente abovedadas. Por su parte las piezas 3 y 4 llegan a su punto zenit 5 y 6, respectivamente, alcanzando una altura máxima no superior al ancho de la pieza 2. De esta manera queda perfectamente confeccionado el balón, al estar elaborado en una sola pieza (foam, gomaespuma de alta densidad o similar), y revestido de un material sintético que le otorgue durabilidad.

REIVINDICACIONES

1. Balón perfeccionado para la práctica de un nuevo deporte, que siendo del tipo de los construidos por una sola pieza (1), dispone de una zona central (2), una cara lateral (3) y otra cara lateral (4) a ambos lados de zona (2) caracterizado porque presenta:

-Una única pieza (1) elaborada en foam, gomaespuma de alta densidad o similar que otorga la forma del balón.

-Una zona central (2) con la anchura suficiente para poder mantener el balón por esa zona, quieto, sobre el suelo, y sin necesidad de sujeción.

-Una cara lateral (3) ligeramente abovedada, cuya anchura máxima hasta su zénit (5) debe ser igual a la anchura de zona central (2).

- Una cara lateral (4) ligeramente abovedada, cuya anchura máxima hasta su zénit (6) debe ser igual a la anchura de zona central (2).

2. Balón perfeccionado para la práctica de un nuevo deporte según reivindicación 1 caracterizado por disponer de una forma que permite un agarre fácil a una mano por su zona central (2).

3. Balón perfeccionado para la práctica de un nuevo deporte según reivindicación 1 y 2 caracterizado porque la pieza (1) está recubierta por un material sintético que ofrece durabilidad.

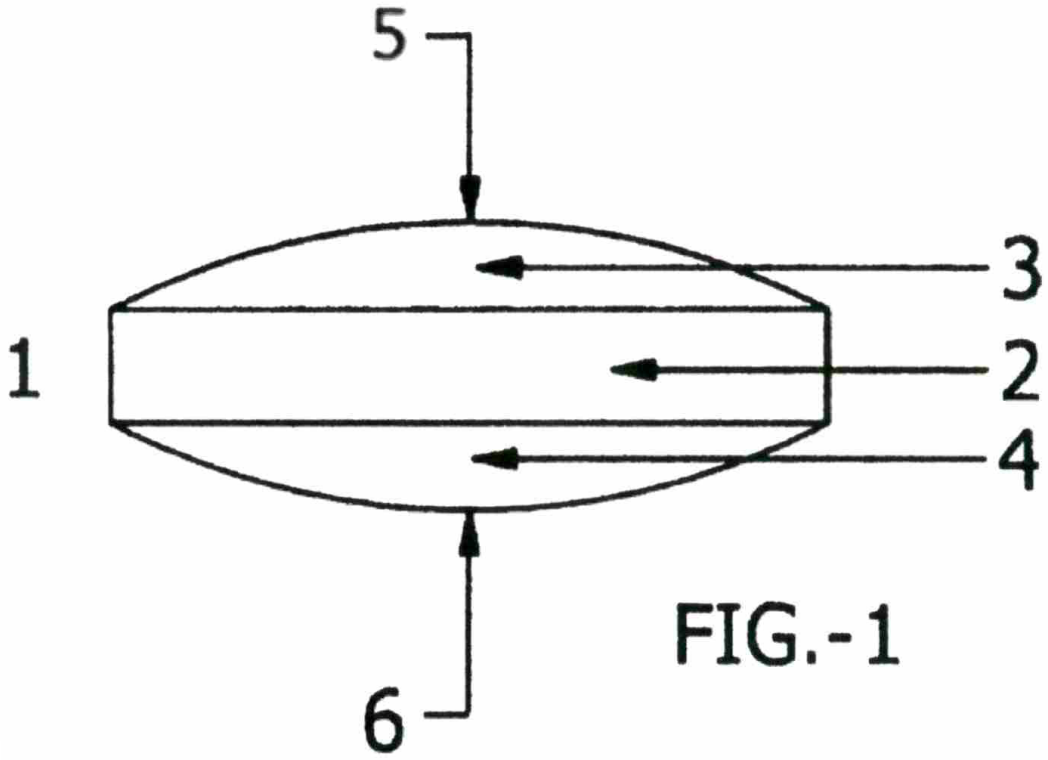

FIG.-1

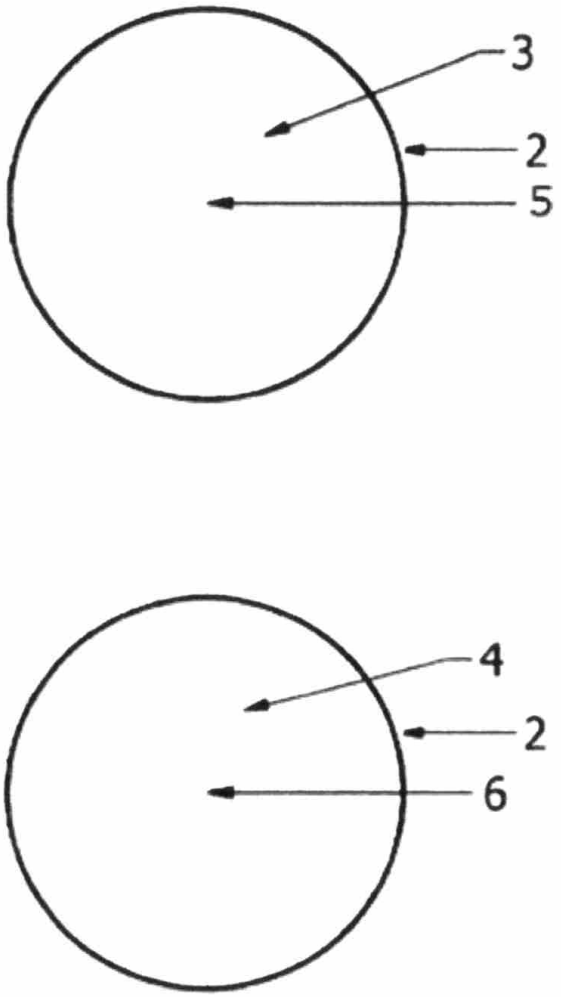

FIG.-2