(19) OFICINA ESPAÑOLA DE PATENTES Y MARCAS

ESPAÑA

(11) Número de publicación: **1 188 991**

(21) Número de solicitud: 201730816

(51) Int. Cl.:

A41D 13/02 (2006.01)

(12) SOLICITUD DE MODELO DE UTILIDAD U

(22) Fecha de presentación:

07.07.2017

(43) Fecha de publicación de la solicitud:

01.08.2017

(71) Solicitantes:

PEREZ DE ZAFRA, Mª Jesus (100.0%)
C/ PREDICADORES Nº35, ESC1 ATICO A
50003 ZARAGOZA, ES

(72) Inventor/es:

PEREZ DE ZAFRA, Mª Jesus

(74) Agente/Representante:

ALMAZAN PELEATO, Rosa Mariz

(54) Título: **MONO DE TRABAJO.**

ES 1 188 991 U

MONO DE TRABAJO

DESCRIPCIÓN

OBJETO DE LA INVENCION

La presente invención se refiere a un mono de trabajo del tipo que se visten como prenda de protección en diversos trabajos tales y que es especialmente adecuado para utilización como mono de vuelo para pilotos, especialmente diseñado para utilización por mujeres, para facilitar la acción de desvestirse inferiormente a la hora de ir al baño.

ANTECEDENTES DE LA INVENCION

Los monos de trabajo existentes en la actualidad comprenden una prenda que abarca, al menos, el tronco y las extremidades del usuario, comprendiendo una abertura desabrochable –usualmente frontal y que abarca desde el cuello hasta la ingle- para vestir y desvestir el mismo, pudiendo llevar bolsillos y otros implementos funcionales.

El problema que presenta el uso de estos monos de trabajo por mujeres consiste en que a la hora de ir al baño, para orinar por ejemplo, tienen que bajarse todo el mono, lo que supone una incomodidad ya que desvestir un mono implica sacar los hombros y brazos e incluso quedar desabrigado en estaciones o lugares fríos, y además con el problema de que la prenda desvestida queda arrastrando por el suelo si no se realiza la sujeción con gran habilidad , lo que supone un problema sanitario ya que los suelos de determinados aseos suelen estar mojados o directamente sucios.

DESCRIPCION DE LA INVENCION

El mono de trabajo de la invención tiene una configuración que soluciona los problemas descritos.

El mono de trabajo de la invención es del tipo que comprende una prenda que abarca, al menos, el tronco y las extremidades del usuario y que comprende una abertura desabrochable para vestir y desvestir el mismo, pudiendo llevar bolsillos y otros implementos, y de acuerdo

con la invención comprende:

-un sector superior de chaqueta,

-un sector inferior de pantalón independiente del sector superior, y

-unos medios de unión desabrochable entre el sector superior y el sector inferior.

De esta forma el mono en condiciones normales de uso queda formando una pieza enteriza gracias a los medios de unión, que en este caso están abrochados, y a la hora de ir al baño se puede dividir el mono en dos piezas separables y adaptarlo al personal femenino, gracias a los medios de unión desabrochable, que se ubican a la altura de la cintura dada la configuración chaqueta-pantalón, lo que permite ir al baño a las usuarias sin tener que desvestirse por completo ni que el mono toque el suelo, solucionando los problemas higiénicos y de incomodidad que los monos actuales presentan para una mujer. Por otra parte, para vestirse y desvestirse continúa teniendo el mismo sistema y ventajas que un mono estándar, ya que es posible abrir solamente la abertura desabrochable para vestir sin necesidad de separar el sector superior de chaqueta y el inferior de pantalón, siendo igual de rápido y cómodo quitarse y ponerse el mono completo.

BREVE DESCRIPCION DE LOS DIBUJOS

La figura 1 muestra una vista del mono de la invención y un detalle del encuentro de las cuatro cremalleras (dos de la abertura desabrochable y otras dos de los medios de unión desabrochable entre el sector superior y el sector inferior) a la altura de la cintura en su parte anterior.

La figura 2 muestra una vista del mono de la invención desabrochado en los dos sectores superior (de chaqueta) e inferior (de pantalón) y tres detalles de los extremos superior e inferior de la segunda cremallera y del extremo inferior de la primera cremallera.

La figura 3 muestra un detalle posterior del acuerdo entre las dos terceras cremalleras que configuran los medios de unión desabrochable entre el sector superior y el sector inferior.

DESCRIPCION DE UNA REALIZACION PRACTICA DE LA INVENCION

El mono (1) (ver fig 1) de trabajo de la invención es del tipo que comprende una prenda que

abarca, al menos, el tronco y las extremidades del piloto y que comprende una abertura desabrochable (2) para vestir y desvestir el mismo, y de acuerdo con la invención comprende:
-un sector superior (3) de chaqueta,
-un sector inferior (4) de pantalón independiente del sector superior (3), y
-unos medios de unión desabrochable entre el sector superior (3) y el sector inferior (4), que se ubican en la zona de la cintura dada la configuración chaqueta-pantalón.

La abertura desabrochable (2) abarca preferentemente desde el cuello hasta la zona de la ingle, ya que en esta posición frontal es más fácil manipular sus cierres. Debido a la configuración del mono (1) de la invención, se ha previsto que dicha abertura desabrochable (2) comprenda una primera cremallera (20) (ver fig 2) que abarca el sector inferior (4), y una segunda cremallera (21) que abarca el sector superior (3). Esto facilita la acción de desvestirse el sector inferior (4) en comparación con si la abertura desabrochable (2) solo abarcase el sector superior (3). Además, idealmente la primera cremallera (20) y la segunda cremallera (21) tienen configuración de carro ascendente por su facilidad de cierre subiendo la cremallera. Por tanto, la primera cremallera (20) tendrá un tope fijo inferior (200) (ver detalles de fig 1 y 2) y un primer limitador de recorrido superior (201), y la segunda cremallera (21) un tope separable inferior (210), lo que permite abrir completamente la chaqueta que configura el sector superior (3) separando ambos lados. La segunda cremallera (21) también comprende un segundo limitador de recorrido superior (211) para evitar que se salga el carro (60) correspondiente al cerrar la misma.

Muy preferentemente, los medios de unión desabrochable comprenden terceras cremalleras (5) debido a la solidez de unión que proporcionan. Estas terceras cremalleras (5) serán idealmente igual que las otras dos. Concretamente se prefiere que el mono (1) comprenda dos terceras cremalleras (5), que se encuentran dispuestas a lo largo de los dos laterales simétricos del mono (1). Esto facilita la apertura y desabrochado de las mismas en un solo movimiento simultaneo con ambas manos de atrás hacia delante. Por tanto, dichas terceras cremalleras (5) comprenderán topes separables anteriores (50) (ver detalle de fig 1) y limitadores de recorrido posteriores (51) (ver fig 3).

Análogamente, los medios de unión desabrochable podrían materializarse mediante porciones de rizo adhesivo, corchetes, etc.

Se ha previsto la disposición de unas solapas cortavientos (6) bajo cada una de las

cremalleras (20, 21, 5) que además evitan el contacto de la cremallera con el cuerpo y posibles pellizcos al manipular la cremallera, y además la disposición de unas solapas de protección (7) sobre cada una de las cremalleras (20, 21, 5) para evitar enganches con cualquier cosa externa al mono (1).

Igualmente, el mono (1) podrá llevar cualquier implemento aplicable del sector de la técnica, como bolsillos (8), ojales de ventilación (9) en las axilas, broches (10) en las perneras, etc.

Por tanto, el mono (1) de trabajo de la invención aporta ventajas respecto a los monos de trabajo existentes, y es muy adecuado por ejemplo como mono de vuelo para mujeres piloto, estando en este caso realizado en tela ignífuga preferentemente.

Descrita suficientemente la naturaleza de la invención, así como la manera de realizarse en la práctica, debe hacerse constar que las disposiciones anteriormente indicadas y representadas en los dibujos adjuntos son susceptibles de modificaciones de detalle en cuanto no alteren el principio fundamental.

REIVINDICACIONES

1.-Mono (1) de trabajo, del tipo que comprende una prenda que abarca, al menos, el tronco y las extremidades del usuario y que comprende una abertura desabrochable (2) para vestir y desvestir el mismo; **caracterizado porque** comprende:
-un sector superior (3) de chaqueta,
-un sector inferior (4) de pantalón independiente del sector superior (3), y
-unos medios de unión desabrochable entre el sector superior (3) y el sector inferior (4).

2.-Mono (1) de trabajo según reivindicación 1 **caracterizado porque** la abertura desabrochable (2) abarca desde el cuello hasta la zona de la ingle; comprendiendo dicha abertura desabrochable (2) una primera cremallera (20) que abarca el sector inferior (4), y una segunda cremallera (21) que abarca el sector superior (3).

3.-Mono (1) de trabajo según reivindicación 2 **caracterizado porque** la primera cremallera (20) y la segunda cremallera (21) tienen configuración de carro ascendente; teniendo la primera cremallera (20) un tope fijo inferior (200) y un primer limitador de recorrido superior (201) y la segunda cremallera (21) un tope separable inferior (210) y un segundo limitador de recorrido superior (211).

4.-Mono (1) de trabajo según cualquiera de las reivindicaciones anteriores **caracterizado porque** los medios de unión desabrochable entre el sector superior (3) y el sector inferior (4) comprenden terceras cremalleras (5).

5.-Mono (1) de trabajo según reivindicación 4 **caracterizado porque** comprende dos terceras cremalleras (5) que se encuentran dispuestas a lo largo de los dos laterales simétricos del mono (1).

6.-Mono (1) de trabajo según reivindicación 5 **caracterizado porque** las terceras cremalleras (5) comprenden topes separables anteriores (50) y limitadores de recorrido posteriores (51).

7.-Mono (1) de trabajo según cualquiera de las reivindicaciones 1 a 3 **caracterizado porque** los medios de unión desabrochable comprenden porciones de rizo adhesivo o corchetes.

8.-Mono (1) de trabajo según cualquiera de las reivindicaciones anteriores **caracterizado porque** comprende unas solapas cortavientos (6) bajo cada una de las cremalleras (20, 21, 5).

9.-Mono (1) de trabajo según cualquiera de las reivindicaciones anteriores **caracterizado porque** comprende solapas de protección (7) sobre cada una de las cremalleras (20, 21, 5).

10.-Mono (1) de trabajo según cualquiera de las reivindicaciones anteriores **caracterizado porque** se encuentra materializado en tela ignífuga para su uso como mono de vuelo.

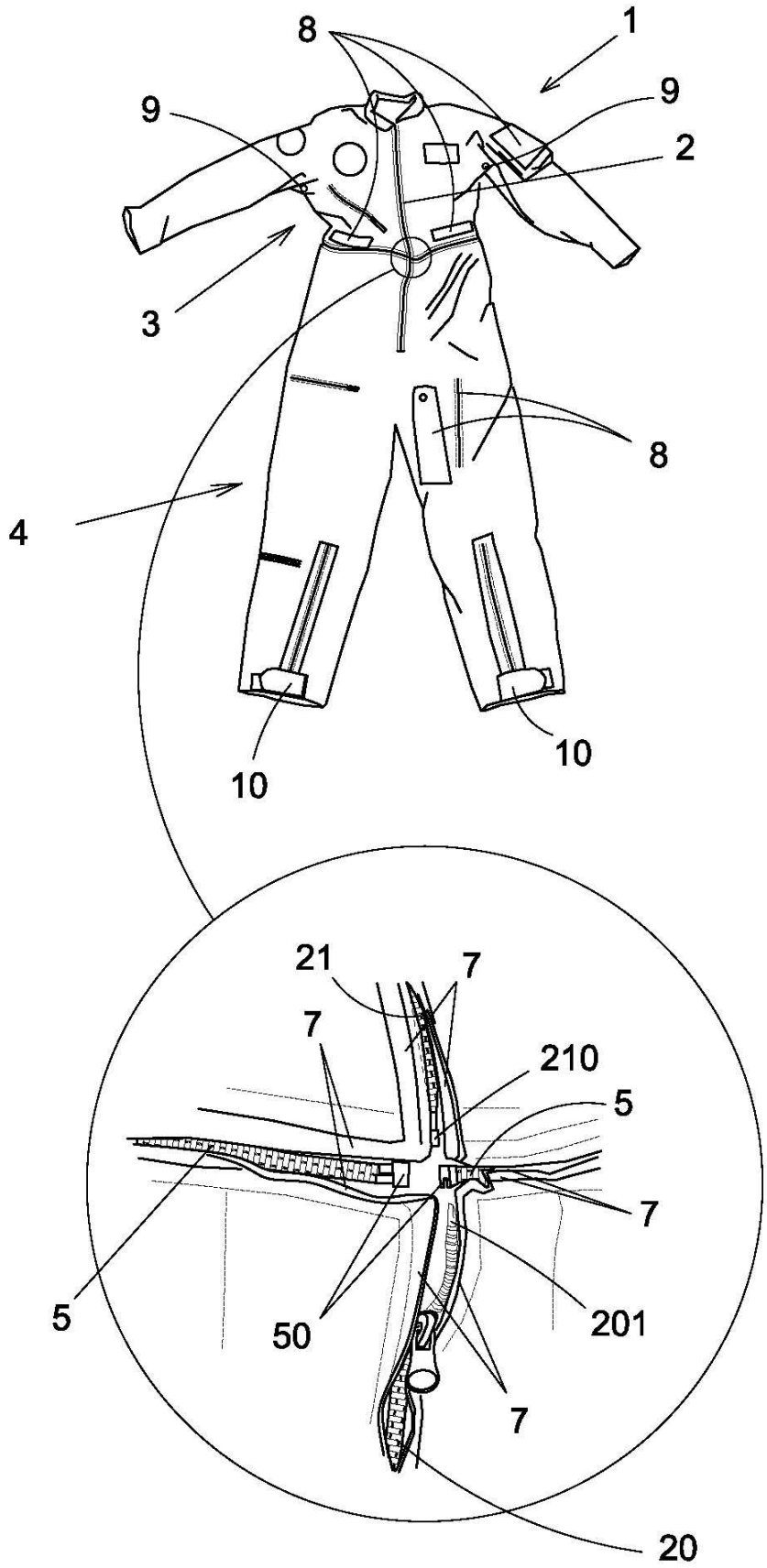

Fig 1

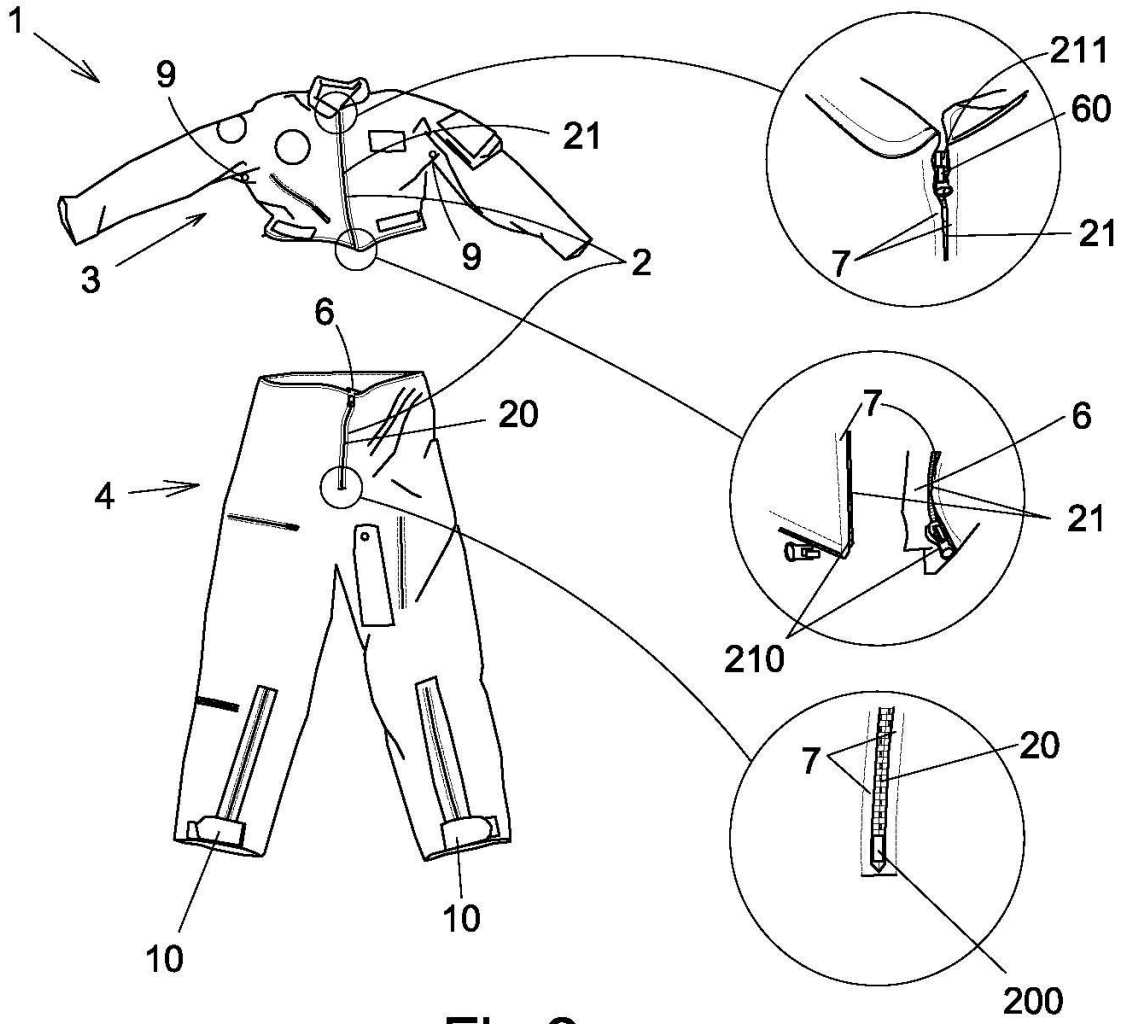

Fig 2

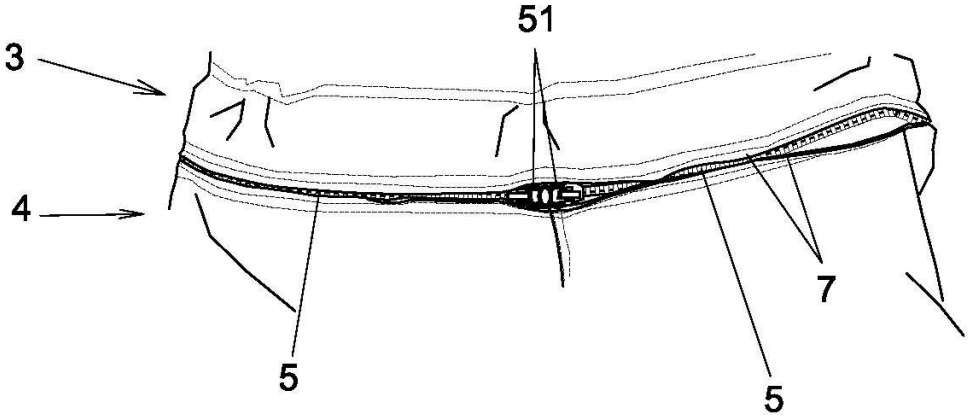

Fig 3