(19) OFICINA ESPAÑOLA DE PATENTES Y MARCAS

ESPAÑA

(11) Número de publicación: **1 202 086**

(21) Número de solicitud: 201700679

(51) Int. Cl.:

***F41F 1/06*** (2006.01)
***F41A 23/34*** (2006.01)

(12) SOLICITUD DE MODELO DE UTILIDAD U

(22) Fecha de presentación:

**06.10.2017**

(43) Fecha de publicación de la solicitud:

**27.12.2017**

(71) Solicitantes:

**NEW TECHNOLOGIES GLOBAL SYSTEMS, S.L. (100.0%)**
**Anastasio Nieto, 3**
**28400 Madrid ES**

(72) Inventor/es:

**ESTRELLA MOLINA, Javier**

(74) Agente/Representante:

**ARSUAGA SANTOS , Elisa**

(54) Título: **Dispositivo de extracción rápida de un tubo de mortero**

ES 1 202 086 U

## DESCRIPCIÓN

Dispositivo de extracción rápida de un tubo de mortero.

### Campo de aplicación industrial

El campo de aplicación es el del armamento. Es un invento para vehículos porta-morteros con una posición de transporte y otra de disparo. Para el disparo, el mortero se sitúa en el poste de apuntamiento y éste se monta sobre una placa base, siendo esta placa base la que se apoya en el suelo para realizar el disparo. Tras el disparo, o la serie de disparos, se debe extraer el tubo mortero del sistema que lo transporta.

### Estado de la técnica anterior

Un mortero embarcado, en su posición de disparo dispone de una pieza guía que desliza a lo largo del tubo y que lo mantiene con la inclinación y orientación necesarias para realizar la puntería. Esta pieza suele tener una disposición cerrada, de tal forma que, para extraer el tubo solo se puede hacer deslizándolo hasta el extremo de la boca de fuego, lo que implica una operación lenta y fatigosa debida al peso del mismo.

La separación del tubo mortero del sistema que lo transporta suele ser una operación obligatoria en algunos ejércitos, para que el arma permanezca guardada bajo custodia, en vez de permanecer montada en su sistema porta-mortero.

Hay alguna patente que se refieren a la forma de montar el tubo lanza morteros mediante una caja sujeta por bridas. Podemos citar las siguientes: WO2007064442 y US 2006144216.

Pero en ninguna la pieza guía del tubo está diseñada para extraer el tubo por una pared lateral removible.

### Explicación de la invención

Este dispositivo de extracción rápida del tubo del mortero consiste en una pieza guía que desliza a lo largo del tubo y lo mantiene en la posición de disparo, pero con la característica de que la pieza tiene una tapa constituida por una pared lateral, o frontal, que puede desmontarse fácilmente.

El dispositivo dispone de una tapa frontal fijada al resto del mismo mediante unos tornillos con bisagra. Al aflojar los tornillos, estos pueden girar lateralmente lo que permite extraer la tapa mencionada.

### Breve descripción de los dibujos

La figura 1 representa el soporte deslizante que mantiene el tubo del mortero. La figura 2 es una perspectiva del soporte que constituye el dispositivo en su posición cerrada. La figura 3 muestra el mismo dispositivo, pero con su tapa separada.

### Exposición detallada de un modo de realización

Este dispositivo de extracción rápida consiste en un soporte del tubo, el cual permite extraer el tubo por una pared frontal o lateral removible, facilitando la operación.

En la figura 1 se aprecia cómo el soporte deslizante (1) mantiene al tubo mortero (2) en la posición deseada por los elementos de puntería del sistema porta-mortero.

En las figuras 2 y 3 se ha representado el dispositivo soporte deslizante. Se puede ver cómo dispone de una tapa (3), en este caso frontal, que está fijada al resto del soporte (4) mediante unos tornillos con bisagra (5).

Al aflojar los tornillos (5) pueden girar lateralmente según su bisagra (6), lo que permite extraer la tapa frontal (3) y de esta manera extraer el tubo de su interior.

## REIVINDICACIONES

1. Dispositivo de extracción rápida de un tubo de mortero para vehículos porta-morteros en los que el tubo del mortero va sujeto por una pieza deslizante, **caracterizado** porque la pieza deslizante tiene una tapa o pared lateral que permite extraer el tubo.

2. Dispositivo de extracción rápida de un tubo de mortero, según la reivindicación 1, **caracterizado** porque una pared lateral removible al aflojar y girar unos tornillos con bisagra.

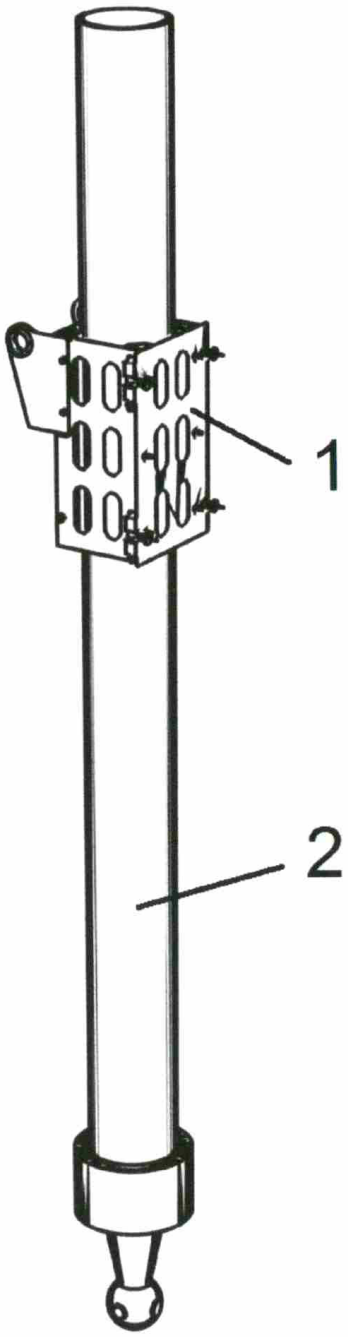


Fig 1

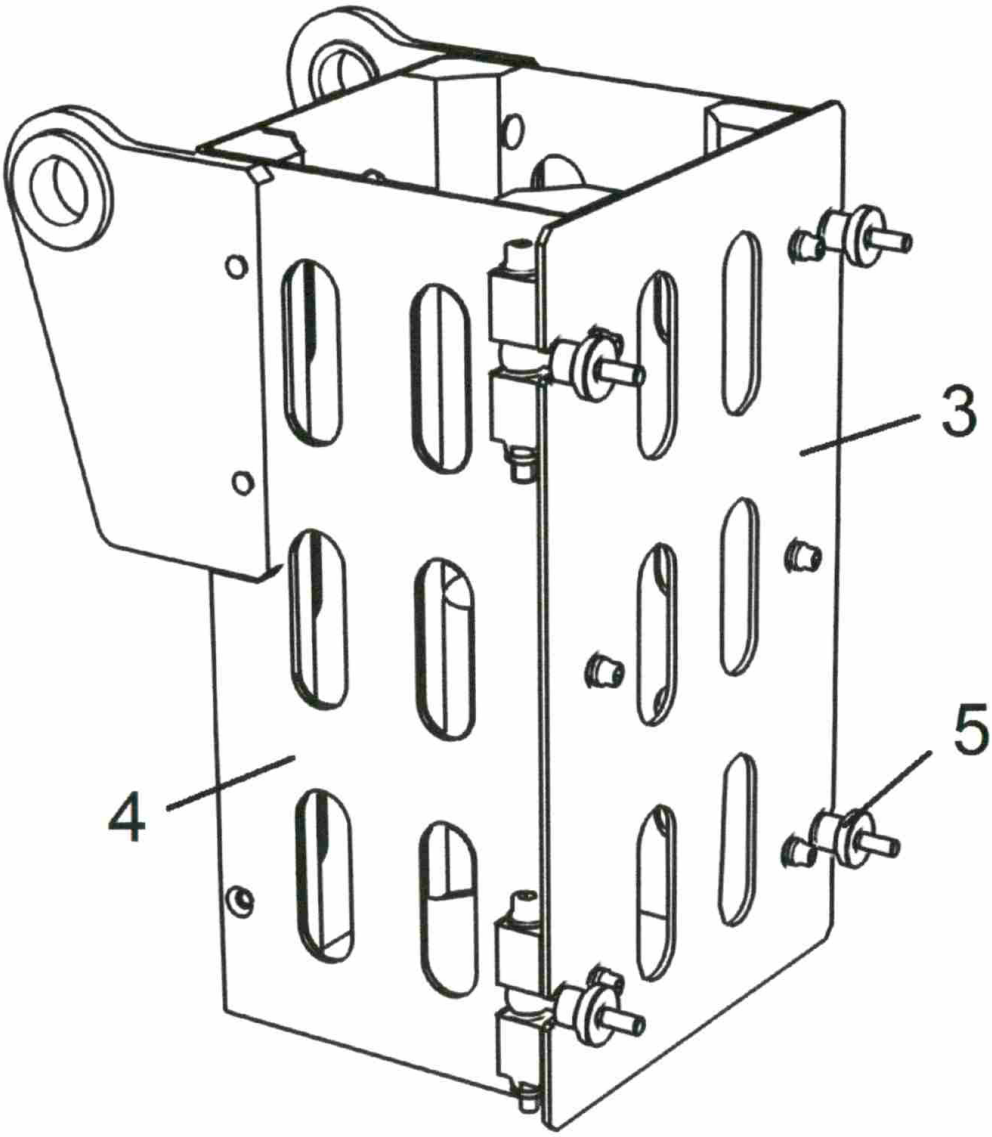


Fig 2

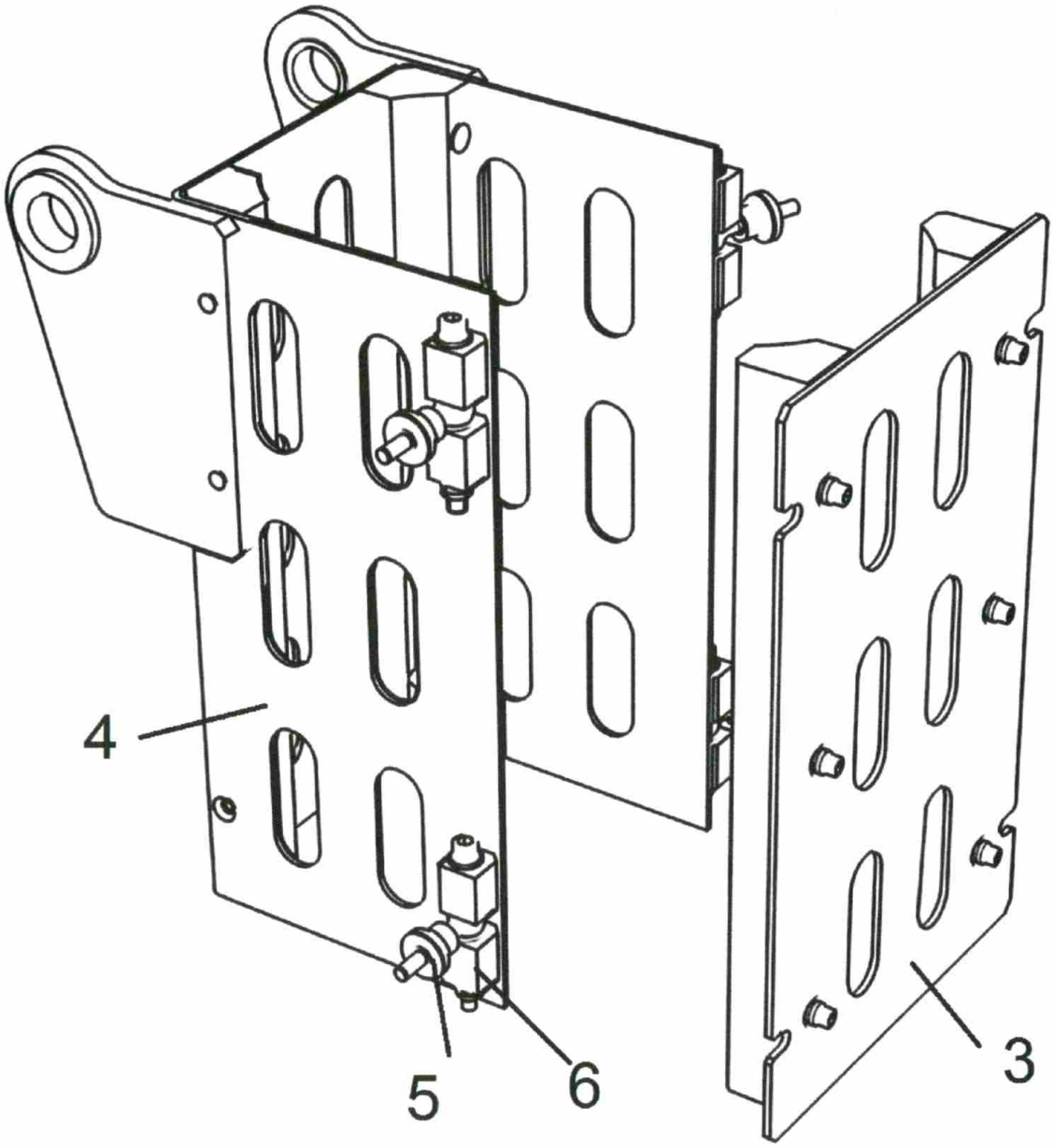


Fig 3