(19) OFICINA ESPAÑOLA DE PATENTES Y MARCAS

ESPAÑA

(11) Número de publicación: **1 216 430**

(21) Número de solicitud: 201830820

(51) Int. Cl.:

E06B 1/00 (2006.01)

(12) SOLICITUD DE MODELO DE UTILIDAD U

(22) Fecha de presentación:

31.05.2018

(43) Fecha de publicación de la solicitud:

08.08.2018

(71) Solicitantes:

MORALES MORENO, Manuel (100.0%)
Tesjuate 6 0
35660 PUERTO DEL ROSARIO (Las Palmas) ES

(72) Inventor/es:

MORALES MORENO, Manuel

(74) Agente/Representante:

ORTEGA PÉREZ, Rafael

(54) Título: **BASTIDOR OSCILANTE PARA PUERTA ENROLLABLE**

ES 1 216 430 U

DESCRIPCIÓN

Bastidor Oscilante para Puerta Enrollable

SECTOR DE LA TÉCNICA

La presente invención se refiere a un Bastidor Oscilante para Puerta Enrollable.

El campo de aplicación de la misma está relacionado con el campo de los cerramientos de accesos a locales de diferentes usos.

ESTADO DE LA TÉCNICA

En la actualidad los distintos tipos de cerramientos presentan una serie de fricciones que generan un desequilibrio entre las fuerzas de subida y de bajada del tejido, así como un desgaste por rozamientos en la boca de las guías fijas y el tejido, debido a la variación de diámetro que forma entorno al eje, según esté la puerta, o tejido, arriba o abajo. Por consiguiente, con los sistemas actuales el tejido de la puerta no está siempre alineado con la entrada en las guías fijas, produciéndose los efectos indicados anteriormente.

OBJETO DE LA INVENCIÓN

Por lo tanto, la presente invención tiene el cometido de presentar un Bastidor Oscilante para Puerta Enrollable, que permite mantener la alineación de entrada del tejido con respecto a las bocas de las guías, reduciendo considerablemente así las fricciones entre ambos elementos.

Por todo ello, la novedad de la presente invención representa una evidente y substancial mejora sobre todo lo conocido por el estado actual de la técnica.

DESCRIPCION DE LA INVENCIÓN

La presente invención cuenta con un Bastidor Oscilante, que pivota entorno a una Articulación ubicada en la parte inferior del Marco Perimetral de la Puerta. Asimismo, para garantizar la alineación y entre el Marco Perimetral de la Puerta y el Bastidor Oscilante, el

primero cuenta con un conjunto de Pasadores de sección rectangular, que deslizan por el interior de unas Guías Cuadrangulares unidas solidariamente al Bastidor Oscilante. Con el objeto de poder fijar el Bastidor Oscilante en una posición determinada, las Guías Cuadrangulares cuentan con un Tornillo Prisionero que garantiza la fijación del Pasador de sección rectangular en la posición deseada cuando sea preciso.

De esta forma, cuando el Tejido se encuentra totalmente enrollado (puerta abierta), el Bastidor Oscilante se encuentra en posición totalmente vertical; cuando el Tejido se encuentra totalmente desplegado (puerta cerrada), el Bastidor Oscilante se encuentra en su posición de máxima inclinación. Durante el proceso de ascenso y descenso del Tejido, éste es canalizado a través de dos Rodillos de Guiado situados en la parte superior del Bastidor Oscilante, garantizando así una menor fricción y un guiado totalmente coplanario al Bastidor Oscilante.

DESCRIPCIÓN DE LAS FIGURAS

Figura 1.- Muestra una vista de conjunto de la invención.

Figura 2.- Muestra la disposición de la guía con respecto a la ocupación del tambor.

REALIZACIÓN PREFERENTE DE LA INVENCIÓN

Según puede apreciarse en la figura 1, la invención consta de un Bastidor Oscilante (2), que engancha con el Marco Perimetral de la Puerta (1) mediante la Articulación (3), la cual permite la oscilación del segundo sobre el primero. El Bastidor Oscilante (2) cuenta con unas Guías Cuadrangulares (4), por las cuales deslizan unos Pasadores (6) unidos solidariamente al Marco Perimetral de la Puerta (1). Los Pasadores (6) pueden quedar fijados mediante unos Tornillos Prisioneros (7) situados sobre las Guías Cuadrangulares (4). Asimismo puede apreciarse la presencia de los Rodillos de Guiado (5) situados en el extremo libre del Bastidor Oscilante (2), a través de los cuales se desliza el Tejido (9) procedente del Tambor de Enrollado (8).

Por otro lado, en la figura 2 puede apreciarse la apertura del Bastidor Oscilante (2) en función del volumen de Tejido (9) acumulado sobre el Tambor de Enrollamiento (8).

Dentro de la esencialidad de la invención caben las variantes de detalle, asimismo protegidas, pudiendo variar la tipología y morfología del Marco Perimetral de la Puerta, de la Articulación empleada, del Bastidor Oscilante, así como de las Guías y Pasadores empleados y los Rodillos.

REIVINDICACIONES

1. Bastidor Oscilante para Puerta Enrollable, caracterizado por contar con un Bastidor Oscilante (2), dotado de una Articulación (3) que permite la oscilación del bastidor y unas Guías Cuadrangulares de fijación (4), Pasadores (6) y Tornillos Prisioneros (7), contando además con unos Rodillos de Guiado (5).

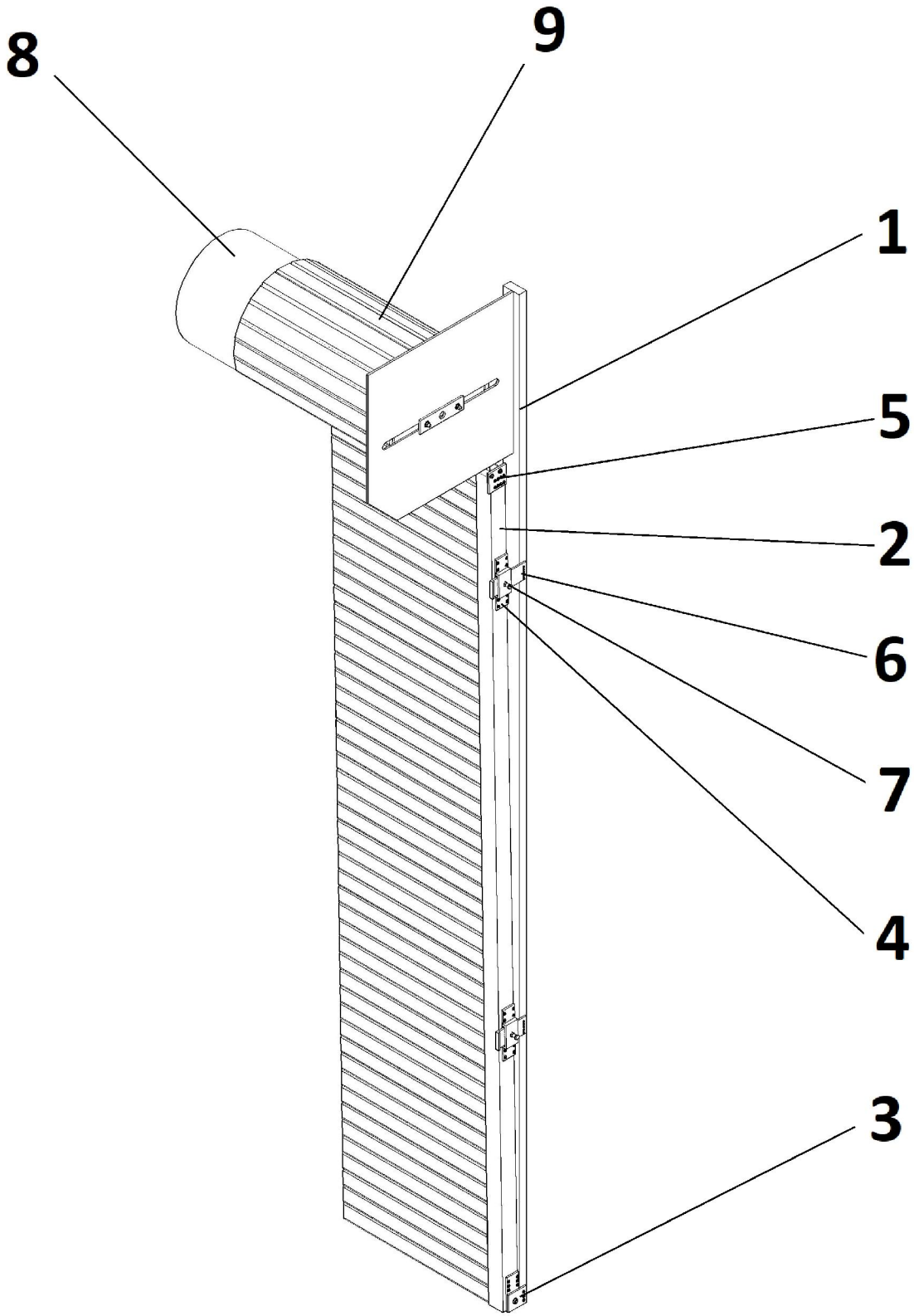

Figura 1

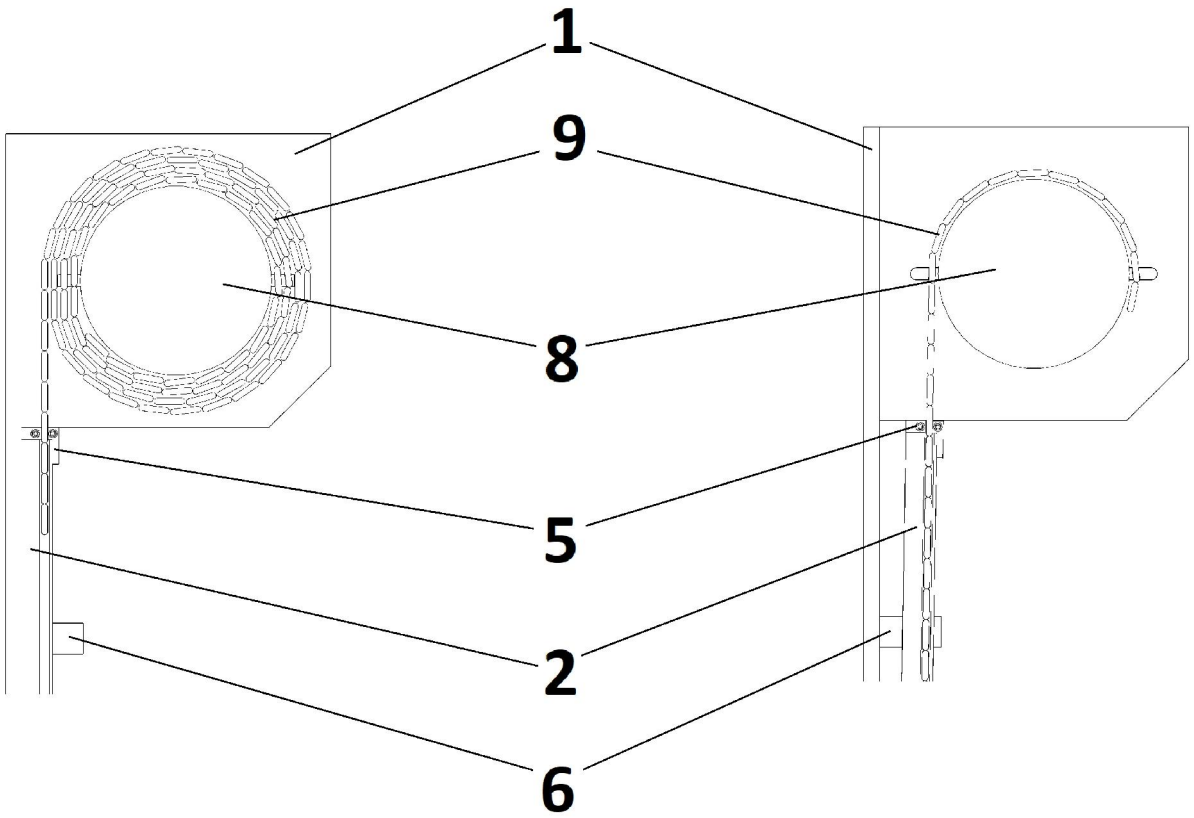

Figura 2