(19) OFICINA ESPAÑOLA DE PATENTES Y MARCAS

ESPAÑA

(11) Número de publicación: **1 224 126**

(21) Número de solicitud: 201800376

(51) Int. Cl.:

A46B 13/02 (2006.01)
A47L 17/00 (2006.01)

(12) SOLICITUD DE MODELO DE UTILIDAD U

(22) Fecha de presentación:

16.06.2017

(43) Fecha de publicación de la solicitud:

31.01.2019

(71) Solicitantes:

BERTRAN CASAS, Roser María (100.0%)
Ronda Zamenhof 56, 4º, 1ª
08208 Sabadell (Barcelona) ES

(72) Inventor/es:

BERTRAN CASAS, Roser María

(74) Agente/Representante:

ISERN JARA, Jorge

(54) Título: **Electrodoméstico de cocina para hogares**

ES 1 224 126 U

DESCRIPCIÓN

Electrodoméstico de cocina para hogares

OBJETO DE LA INVENCIÓN

La presente solicitud tiene por objeto el registro de un electrodoméstico de cocina para hogares y negocios, que permite, por ejemplo, la limpieza de todo tipo de utensilios de cocina, facilitando enormemente dicha tarea, respecto al sistema de limpieza manual.

ANTECEDENTES DE LA INVENCIÓN

Hasta la fecha, los diferentes dispositivos que existen actualmente no cubren la limpieza de los diferentes utensilios de cocina que plantea esta invención, es por dicha razón por la que tanto el diseño como el concepto inventivo, pasan a cubrir este vacío existente en los electrodomésticos de limpieza de hogar.

DESCRIPCIÓN DE LA INVENCIÓN

La presente invención se ha desarrollado con el fin de proporcionar un electrodoméstico de cocina que se configura como una novedad dentro del campo de aplicación y resuelve los inconvenientes anteriormente mencionados, aportando, además, otras ventajas adicionales que serán evidentes a partir de la descripción que se acompaña a continuación.

Es por lo tanto un objeto de la presente invención proporcionar un electrodoméstico de cocina para hogares, caracterizado por el hecho de que está compuesto de un limpiador y una base de recarga y almacenaje de accesorios, en el que el limpiador comprende un mango ergonómico, un eje de aluminio o similar que se extiende desde dicho mango, y un cabezal de limpieza que tiene un cepillo giratorio.

Según otro aspecto de la invención, en el interior del mango ergonómico anteriormente mencionado están ubicados una batería recargable, un motor eléctrico que actúa sobre el cabezal de limpieza, una varilla de conexión con el cepillo giratorio, insertada en el mango, en cuyo interior está ubicado el eje, siendo el motor eléctrico accionable por medio de un botón de encendido y apagado, con dos posiciones de velocidad de giro.

Preferentemente, la varilla de conexión presenta dos tramos de distinto grosor, siendo un primer tramo para la conexión con el mango ergonómico y un segundo tramo más delgado que el primer tramo para conectar con el cabezal de limpieza.

También de forma preferible, el mango ergonómico comprende una carcasa hecha de material plástico o similar.

El diseño del electrodoméstico es muy funcional, pensado hasta los últimos detalles en el usuario final, para que su uso resulte cómodo y práctico, en un entorno de hogar, usualmente una cocina.

Se han diseñado toda una gama de accesorios intercambiables, para garantizar el multiuso del electrodoméstico, al objeto de poder acceder a todo tipo de recipientes, vasos, envases, útiles de cocina en general.

Tanto el tamaño, como las características físicas del electrodoméstico, permiten integrarlo en la cocina de una forma natural y práctica, permitiendo almacenar los accesorios de una forma práctica y con una alimentación eléctrica basada en una batería recargable a modo de “cepillo de dientes”, con una duración suficiente para garantizar el uso continua sin recarga durante más de media hora.

Por otro lado, los colores del utensilio pueden ser variados ya que al ser elementos de plástico y aluminio, se pueden concretar en toda una gama disponible en este tipo de materiales.

El cepillo puede presentar distintas formas, tal que cada uno de ellos esté pensado en los diferentes tipos de utensilios a limpiar. El diseño ha sido cuidado al máximo para garantizar la mejor limpieza y comodidad en piezas que tengan recovecos, huecos y formas que, para ser limpiado de forma manual, suponen una tarea dificultosa y tediosa, incómoda y a menudo imposible sin este electrodoméstico, que sin duda facilita y hace posible todo este tipo de tareas.

Otras características y ventajas del electrodoméstico de cocina objeto de la presente invención resultarán evidentes a partir de la descripción de una realización preferida, pero

no exclusiva, que se ilustra a modo de ejemplo no limitativo en los dibujos que se acompañan, en los cuales:

BREVE DESCRIPCIÓN DE LOS DIBUJOS

Figura 1.- Es una vista en perspectiva del electrodoméstico de cocina para hogares de acuerdo con la presente invención;

Figura 2.- Es una vista en perspectiva del limpiador que forma parte del electrodoméstico de la invención;

Figura 3.- Es una vista en perspectiva de una realización de un cepillo que forma parte del limpiador;

Figura 4.- Es una vista en perspectiva de otra realización del cepillo que forma parte del limpiador;

Figura 5.- Es una vista en perspectiva de otra realización del cepillo que forma parte del limpiador;

Figura 6. Es una vista en perspectiva de otra realización del cepillo que forma parte del limpiador;

Figura 7.- Es una vista en perspectiva de otra realización del cepillo que forma parte del limpiador;

Figura 8.- Es una vista en perspectiva de otra realización del cepillo que forma parte del limpiador; y

Figura 9.- Es una vista en perspectiva de otra realización del cepillo que forma parte del limpiador.

DESCRIPCIÓN DE UNA REALIZACIÓN PREFERENTE

A la vista de las mencionadas figuras y, de acuerdo con la numeración adoptada, se puede observar en ellas un ejemplo de realización preferente de la invención, la cual comprende las partes y elementos que se indican y describen en detalle a continuación.

En las figuras se muestran distintos cepillos que son adecuados para la limpieza de ollas de barro o acero, platos, vasos, copas, tazas, jarrones, tapas de aluminio, objetos provisto de ranuras de ranura o porcelana.

En la figura 1 se ha representado una realización de un electrodoméstico de cocina para hogares que está compuesto de un limpiador (1) y una base de recarga y almacenaje de accesorios (2), en el que el limpiador (1) comprende un mango ergonómico (10), un eje de aluminio o similar que se extiende desde dicho mango (10), y un cabezal de limpieza (11) que tiene un cepillo giratorio (3).

En el interior del mango ergonómico está ubicado una batería recargable (no mostrada), un motor eléctrico que actúa sobre el cabezal de limpieza, una varilla (4) de conexión con el cepillo giratorio (3), insertada en el mango, en cuyo interior está ubicado el eje, siendo el motor eléctrico accionable por medio de un botón de encendido y apagado (5) (con dos posiciones de velocidad de giro del eje).

Tal como puede verse en la figura 2, la varilla de conexión presenta dos tramos de distinto grosor, siendo un primer tramo para la conexión con el mango ergonómico y un segundo tramo más delgado que el primer tramo para conectar con el cabezal de limpieza (12).

En las figuras 3 a 9, se aprecias diferentes realizaciones de un cepillo (3) presente en el cabezal (12), que dependiendo de la forma o configuración, puede resultar adecuado la cristalería delicada y recovecos en cafeteras, facilitar el acceso a toda una superficie a limpiar sin provocar salpicaduras, la limpieza de platos y utensilios planos, la limpieza de cristales y azulejos, etc.

Los detalles, las formas, las dimensiones y demás elementos accesorios, empleados en la fabricación del electrodoméstico de la invención podrán ser convenientemente sustituidos por otros que no se aparten del ámbito definido por las reivindicaciones que se incluyen a continuación.

REIVINDICACIONES

1. Electrodoméstico de cocina para hogares, caracterizado por el hecho de que está compuesto de un limpiador y una base de recarga y almacenaje de accesorios, en el que el limpiador comprende un mango ergonómico, un eje de aluminio o similar que se extiende desde dicho mango, y un cabezal de limpieza que tiene un cepillo giratorio.

2. Electrodoméstico de cocina para hogares según la reivindicación 1, caracterizado por el hecho de que en el interior del mango ergonómico está ubicado una batería recargable, un motor eléctrico que actúa sobre el cabezal de limpieza, una varilla de conexión con el cepillo giratorio, insertada en el mango, en cuyo interior está ubicado el eje, siendo el motor eléctrico accionable por medio de un botón de encendido y apagado, con dos posiciones de velocidad de giro.

3. Electrodoméstico de cocina para hogares según la reivindicación 1, caracterizado por el hecho de que la varilla de conexión presenta dos tramos de distinto grosor, siendo un primer tramo para la conexión con el mango ergonómico y un segundo tramo más delgado que el primer tramo para conectar con el cabezal de limpieza.

4. Electrodoméstico de cocina para hogares según la reivindicación 1, caracterizado por el hecho de que el mango ergonómico comprende una carcasa hecha de material plástico o similar.

FIG. 1

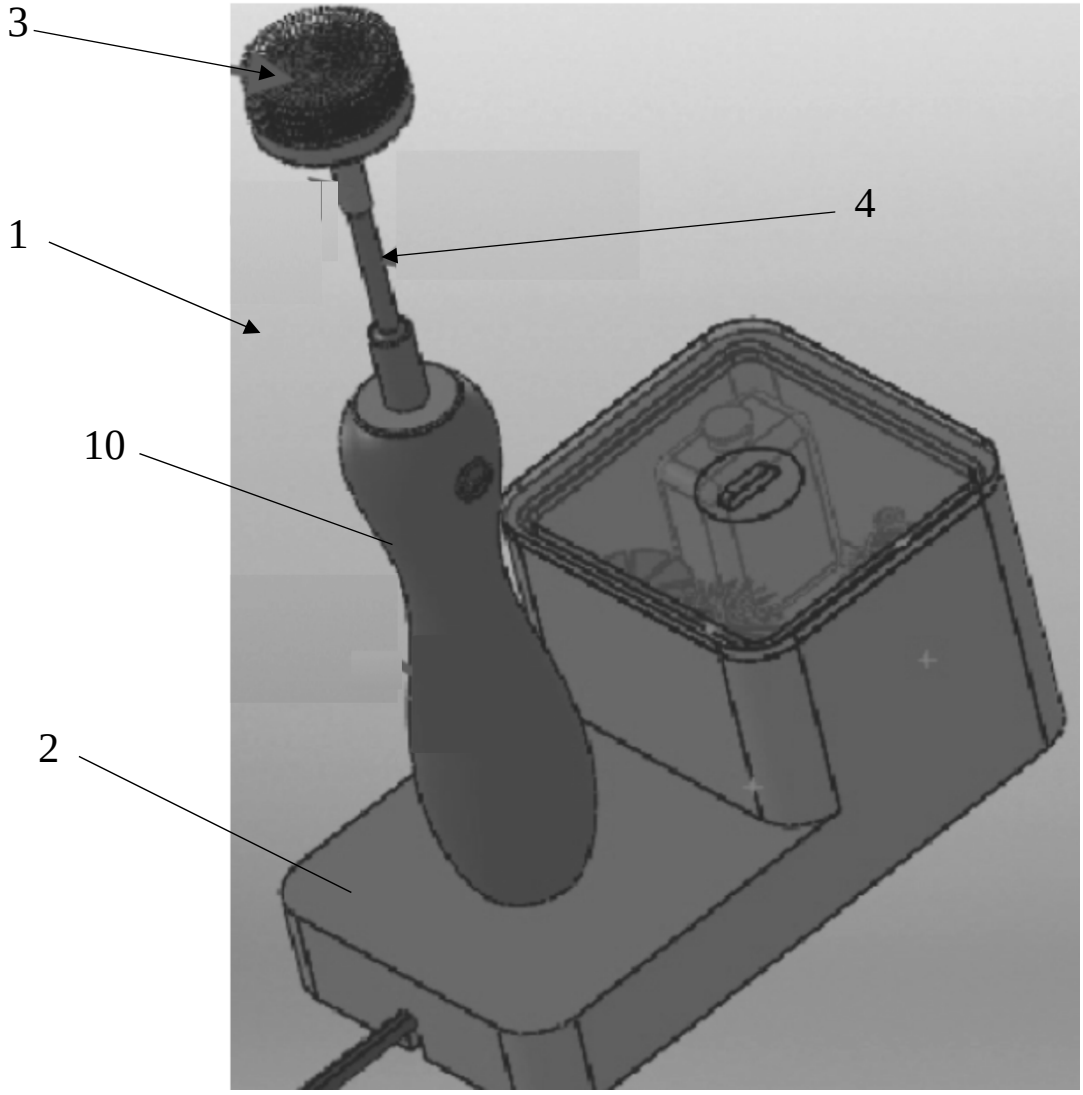

FIG. 2

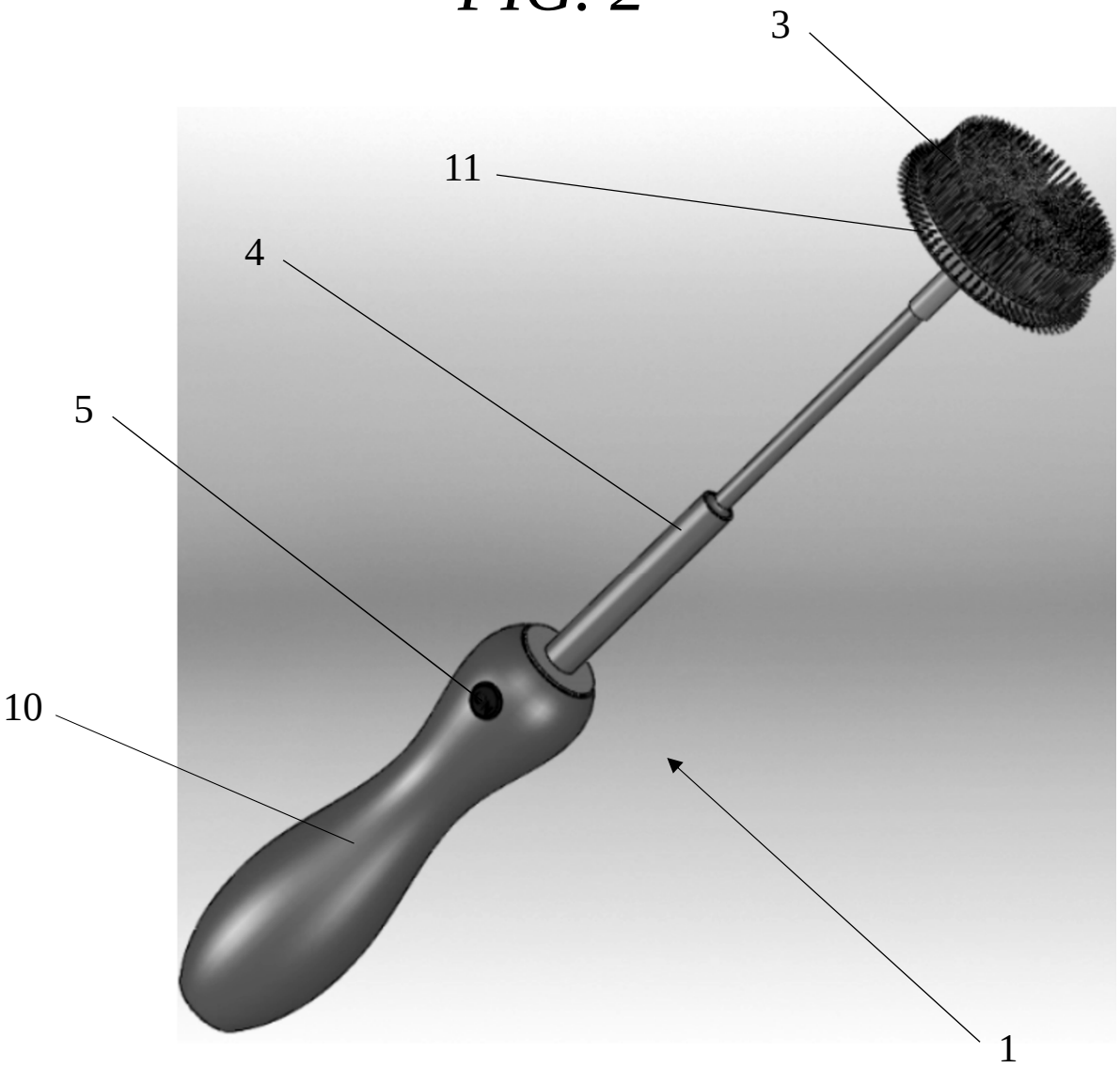

FIG. 3

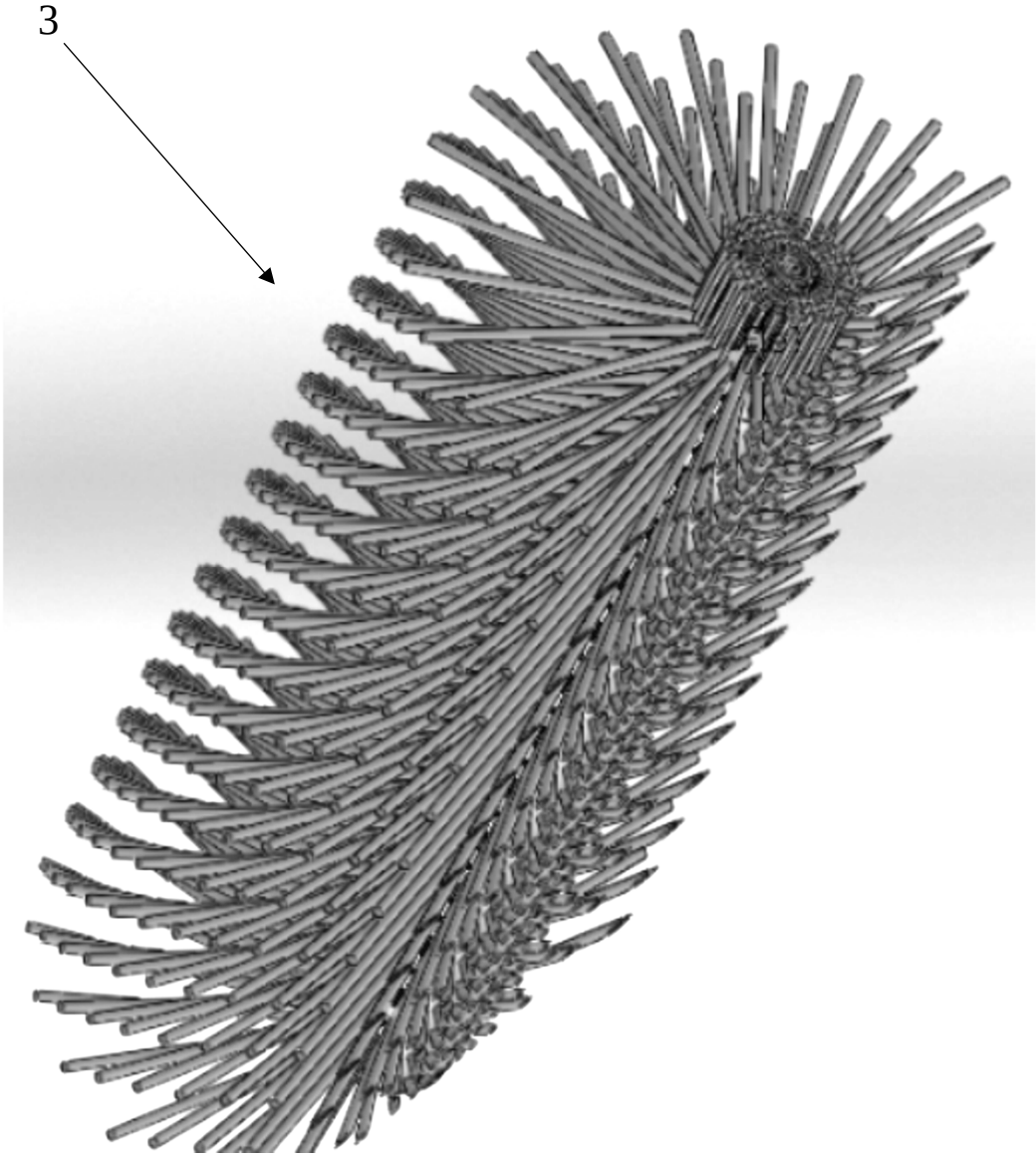

FIG. 4

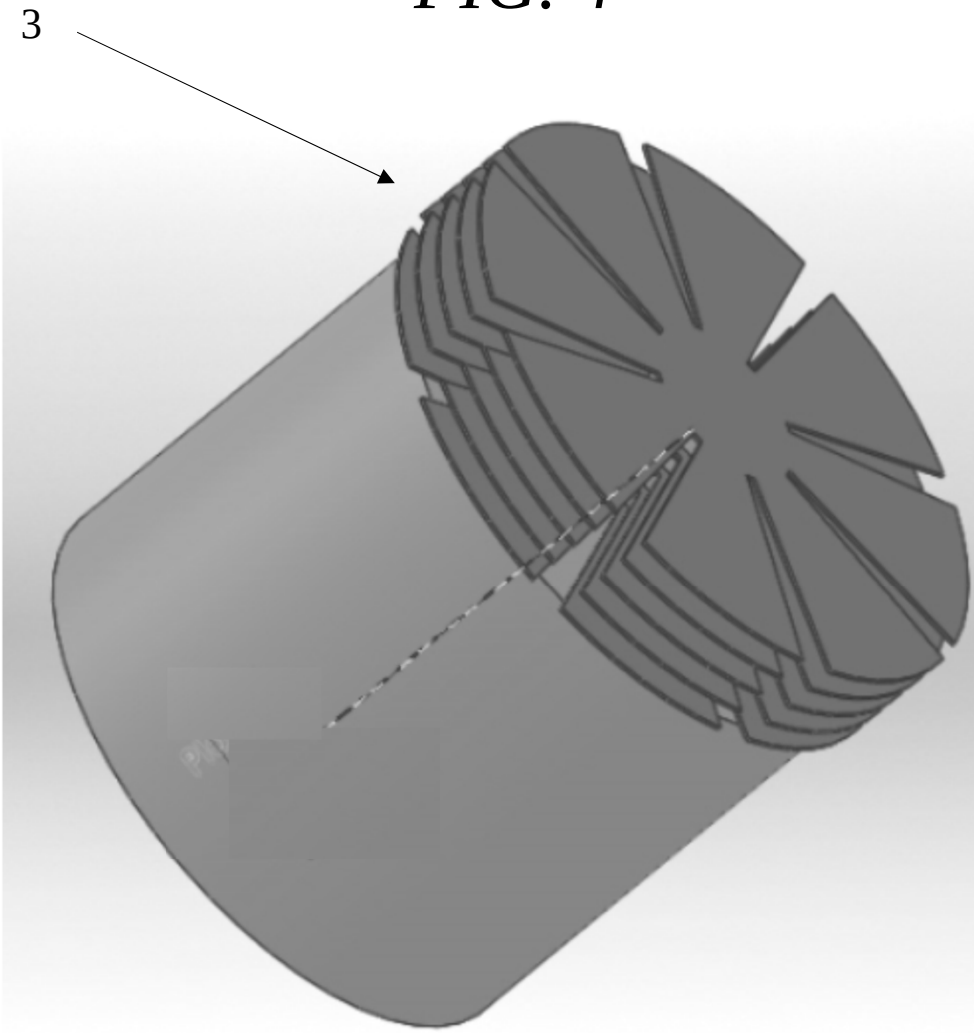

FIG. 5

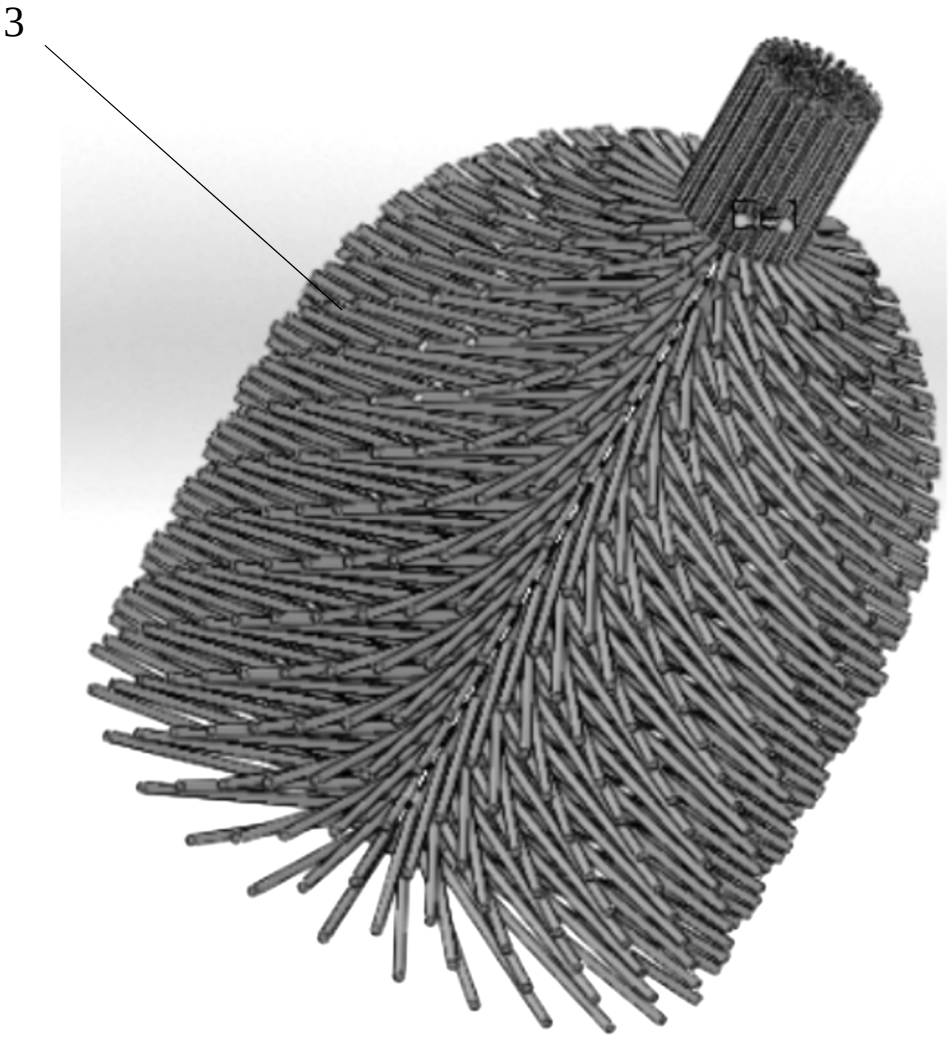

FIG. 6

FIG. 7

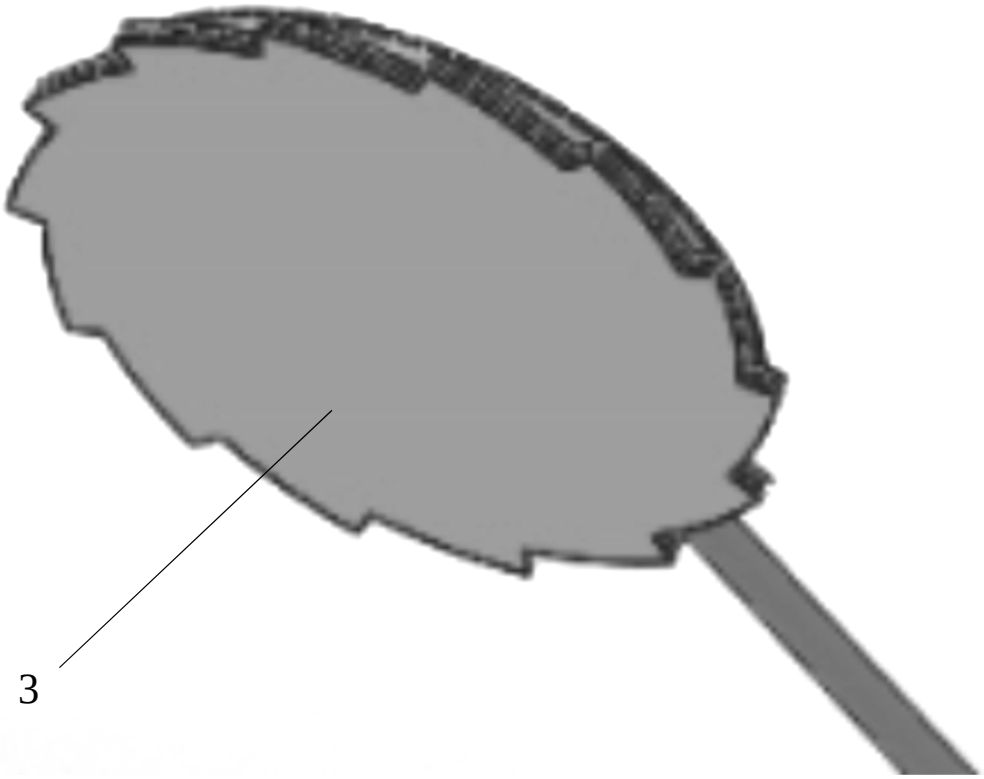

FIG. 8

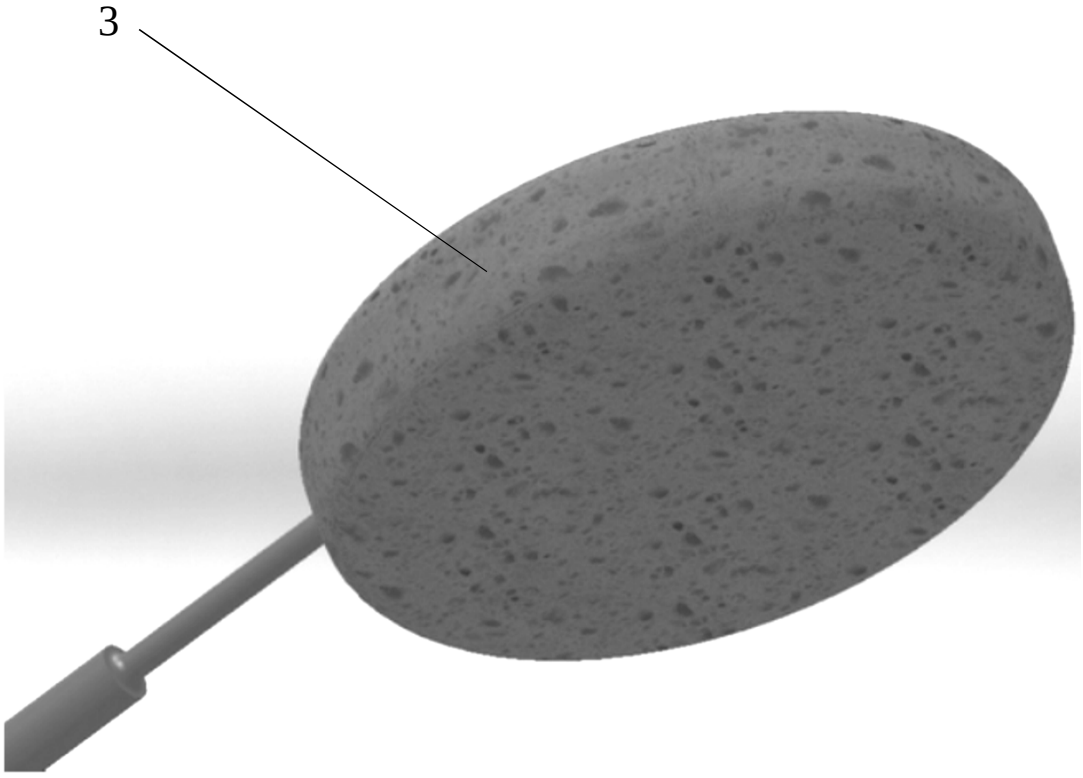
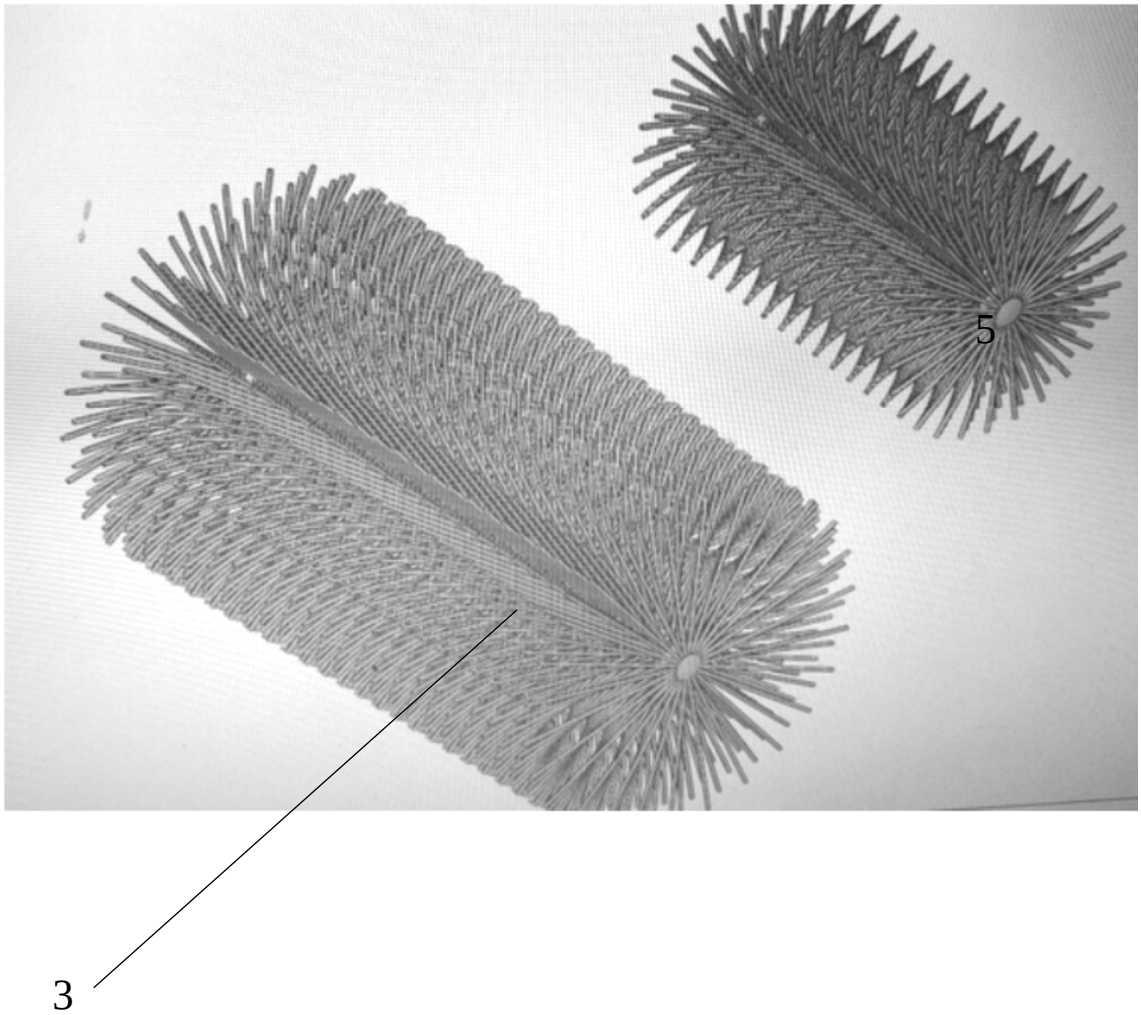
FIG. 9