(19) OFICINA ESPAÑOLA DE PATENTES Y MARCAS

ESPAÑA

(11) Número de publicación: **1 225 767**

(21) Número de solicitud: 201900045

(51) Int. Cl.:

A01K 1/01 (2006.01)
B65D 5/20 (2006.01)

(12) SOLICITUD DE MODELO DE UTILIDAD U

(22) Fecha de presentación:

22.01.2019

(43) Fecha de publicación de la solicitud:

01.03.2019

(71) Solicitantes:

PARDAVILA CORES, Paula (100.0%)
Escocia, bloque 4, 4º C
36162 Pontevedra ES

(72) Inventor/es:

PARDAVILA CORES, Paula

(54) Título: **Accesorio recoge arena para arenero de gatos**

ES 1 225 767 U

DESCRIPCIÓN

Accesorio recoge arena para arenero de gatos.

Sector de la técnica

La presente invención está dirigida al sector de Accesorios para el cuidado de animales. Para los gatos que conviven en el interior de la vivienda existen areneros en los que dichos animales pueden “hacer sus necesidades” (orinar y hacer deposiciones), existen areneros cubiertos pero aún así, la mayor parte de las veces la arena llega al exterior cuando el gato sale. El presente accesorio resuelve dicho problema, es una pieza que se encaja a la salida del arenero y que recoge la arena antes de que el gato pise el suelo, impidiendo así que la arena se extienda por la zona de la casa donde el arenero está situado.

Antecedentes de la invención

Como referencia al estado actual de la técnica el solicitante después de haber realizado una búsqueda en internet y en la base de datos de la oficina de patentes, desconoce la existencia de ningún tipo de accesorio similar al de su presente invención, ha encontrado elementos de limpieza para gatos pero que en ningún caso coinciden con los descritos en su invención. A continuación se hace mención de las invenciones encontradas: ES 1 189 533 U, DE-U-8900398, ES 2 664 647 T3, E 1 077 833 U, ES 1 077 430 U.

Explicación de la invención

Este accesorio está constituido de una bandeja, preferiblemente con dos paredes laterales, sobre la que encaja una rejilla por donde la arena pegada a las patas del gato se puede filtrar una vez el gato sale del arenero y se coloca sobre él. Así la bandeja recogerá la arena que caiga a través de la rejilla.

El presente modelo resuelve el problema conocido por cualquier persona que conviva con gatos, de que la arena del arenero se extienda por la habitación donde este está situado, ya que cuando el gato sale del arenero siempre lleva pequeños gránulos de arena en sus patas, y estas se quedan en la zona cercana a la salida del arenero y se van extendiendo por la habitación si alguien las pisa.

Con esto se consigue tener la zona limpia cada vez que el gato utiliza su arenero.

Breve descripción de los dibujos

Figura 1.- Muestra una vista de perfil del dispositivo de la invención.

Figura 2.- Muestra una vista frontal del dispositivo de la invención.

Figura 3.- Muestra una visión en 3 dimensiones del dispositivo de la invención.

Descripción de un ejemplo de realización de la invención

El accesorio descrito, está formado por una bandeja, con dos paredes laterales cuya altura puede variar, que encajará en el arenero, y una rejilla que va colocada sobre la bandeja, que será preferentemente de plástico, pvc o material similar al de los areneros, ya que al ser de poco peso se puede mover y limpiar fácilmente.

Una vez que el gato salga de su arenero y pise el suelo de rejilla si tuviese en sus patas restos de arena esta se filtraría por los agujeros para caer dentro del accesorio donde quedarían, hasta su limpieza, para ello simplemente se levantaría la rejilla y el contenido se retiraría. Una vez limpio se volvería a encajar la rejilla dentro del accesorio.

Descrita suficientemente la naturaleza de la presente invención, se hace constar que dentro de su esencialidad, podrá ser llevada a cabo en otras formas de realización, y a las cuales alcanzará igualmente la protección que se recaba, siempre que no se altere, cambie o modifique su principio fundamental.

REIVINDICACIONES

1. ACCESORIO RECOGE ARENA PARA ARENERO, caracterizado por una bandeja horizontal (1), con dos paredes laterales verticales que podrán variar en altura (2), sobre la cual hay una rejilla preferiblemente extraíble (3).

2. ACCESORIO RECOGE ARENA PARA ARENERO, según la reivindicación 1, caracterizada por que la bandeja base (1) tiene un largo superior a la rejilla superior que está sobre ella (3).

3. ACCESORIO RECOGE ARENA PARA ARENERO, según la reivindicación 1, cuyas piezas (1, 2, 3) son de material plástico.

Figura 1:

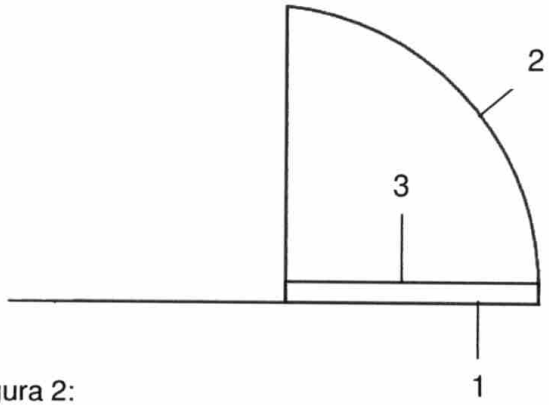

Figura 2:

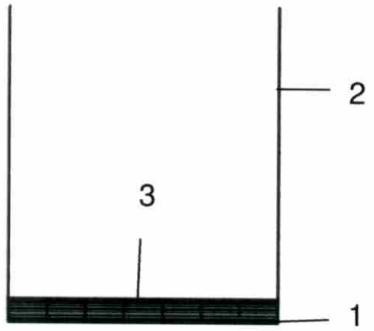
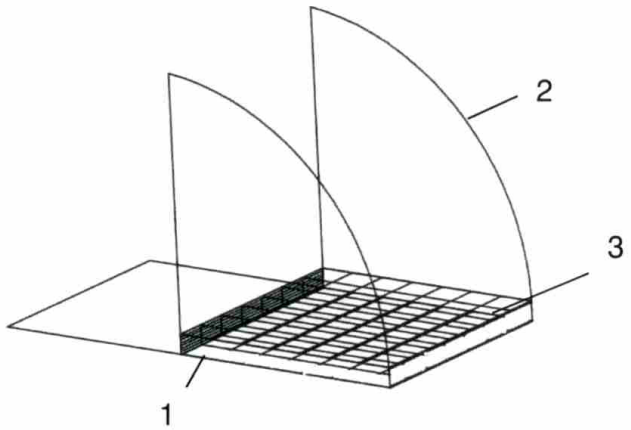
Figura 3: