(19) OFICINA ESPAÑOLA DE PATENTES Y MARCAS

ESPAÑA

(11) Número de publicación: **1 243 822**

(21) Número de solicitud: 201900509

(51) Int. Cl.:

***E03C 1/22*** (2006.01)

(12) SOLICITUD DE MODELO DE UTILIDAD U

(22) Fecha de presentación:

**07.11.2019**

(43) Fecha de publicación de la solicitud:

**17.03.2020**

(71) Solicitantes:

**GARCÍA MARTÍN, Isidoro (100.0%)**
**Toribio Etxebarria 7, 3B**
**20600 Eibar (Gipuzkoa) ES**

(72) Inventor/es:

**GARCÍA MARTÍN, Isidoro**

(74) Agente/Representante:

**IGARTUA IRIZAR, Ismael**

(54) Título: **Pieza desagüe**

**ES 1 243 822 U**

## DESCRIPCIÓN

Pieza desagüe.

### Sector de la técnica

Esta pieza de desagüe, se encuadra en el sector de la fabricación de platos de ducha.

### Antecedentes de la invención

En otros platos de ducha, el orificio de desagüe está integrado dentro de su composición, siendo parte de su masa, en cambio, los platos de láminas cerámicas, se fabrican a partir de un patrón de cuatro láminas unidas formando una caída hacia un punto inferior de evacuación para el agua. El objetivo de esta pieza desagüe, es solucionar el cerramiento final en la parte más baja del plato de ducha, situado en el desagüe, aportando con su diseño, la superficie de unión adecuada, situada en su zona superior plana, con las láminas cerámicas y a la vez definir perfectamente la zona final de evacuación, por donde fluye el agua a través de su depresión hasta llegar al orificio de desagüe final. Con esta pieza, se garantiza el perfecto sellado de esta zona del plato de ducha y se facilita su refuerzo final por la parte inferior, aportando una perfecta estanqueidad y una gran estabilidad estructural.

### Explicación de la invención

Esta pieza de desagüe, consiste en una pieza, metálica o plástica o de material natural o de material sintético. La parte superior de la pieza, es una superficie plana y consta en su zona central, de una depresión dotada con un orificio en el fondo. El diseño de sus diferentes partes es circular o cuadrado o rectangular o poliédrico u ovalado o una combinación entre ellos.

### Breve descripción de los dibujos

Figura 1 - Dibujo de la pieza de desagüe y sus diferentes partes.

### Realización preferente de la invención

Pieza de desagüe, que consta de una superficie plana(1), de una depresión central(2) y de un orificio(3) en su fondo.

## REIVINDICACIONES

1. Pieza de desagüe, **caracterizada** porque consta de una superficie plana(1), de una depresión central(2) y de un orificio(3) en su fondo.

2. Pieza de desagüe, según reivindicación 1, **caracterizada** porque es de metal o plástico o material natural o material sintético.

3. Pieza de desagüe, según reivindicación 1, **caracterizada** porque el diseño de sus diferentes partes es circular o cuadrado o rectangular o poliédrico u ovalado o una combinación entre ellos.

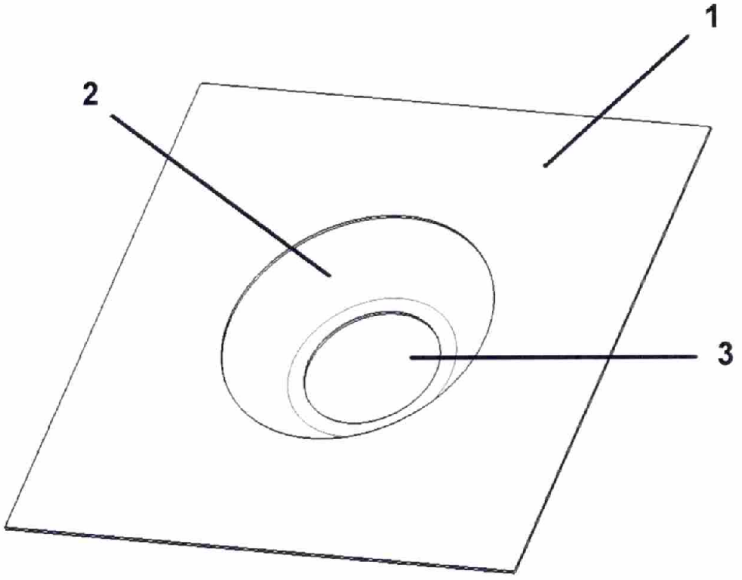


FIG. 1