(19) OFICINA ESPAÑOLA DE PATENTES Y MARCAS

ESPAÑA

(11) Número de publicación: **2 359 202**

(51) Int. Cl.:
B62J 17/02 (2006.01)
B62J 6/00 (2006.01)

(12) TRADUCCIÓN DE PATENTE EUROPEA T3

(96) Número de solicitud europea: **09251657 .4**
(96) Fecha de presentación : **26.06.2009**
(97) Número de publicación de la solicitud: **2138392**
(97) Fecha de publicación de la solicitud: **30.12.2009**

(54) Título: **Motocicleta con una unidad de intermitentes.**

(30) Prioridad: **27.06.2008 JP 2008-168664**

(45) Fecha de publicación de la mención BOPI: **19.05.2011**

(45) Fecha de la publicación del folleto de la patente: **19.05.2011**

(73) Titular/es:
YAMAHA HATSUDOKI KABUSHIKI KAISHA
2500 Shingai
Iwata-shi, Shizuoka-ken, Shizuoka 438-8501, JP

(72) Inventor/es: **Ogata, Tomokazu y**
Tanemo, Hideo

(74) Agente: **Ungría López, Javier**

ES 2 359 202 T3

Aviso: En el plazo de nueve meses a contar desde la fecha de publicación en el Boletín europeo de patentes, de la mención de concesión de la patente europea, cualquier persona podrá oponerse ante la Oficina Europea de Patentes a la patente concedida. La oposición deberá formularse por escrito y estar motivada; sólo se considerará como formulada una vez que se haya realizado el pago de la tasa de oposición (art. 99.1 del Convenio sobre concesión de Patentes Europeas).

DESCRIPCIÓN

CAMPO TÉCNICO

La presente invención se refiere a una motocicleta.

ANTECEDENTES DE LA INVENCIÓN

Algunas motocicletas están provistas de una unidad de intermitentes formada por la integración de un faro e intermitentes (véase la Publicación de Patente japonesa JP-A2007-283927). La unidad de intermitentes está montada en una sección de cubierta superior de una cubierta delantera. En este caso, un faro está dispuesto entre dos intermitentes. La sección de cubierta superior es una parte de la cubierta delantera, dispuesta encima de una rueda delantera.

Según dicha motocicleta, el faro y los intermitentes están integrados. Con la estructura, es posible reducir el número de componentes requerido para la unidad de intermitentes.

Por otra parte, el faro está provisto de un reflector para reflejar luz irradiada por bombillas. El reflector se abomba en forma convexa hacia atrás. Consiguientemente, un lado trasero de la unidad de intermitentes convencional sobresale hacia atrás en forma convexa. Además, se requiere un reflector relativamente grande para el faro con el fin de suministrar la cantidad suficiente de luz. Por lo tanto, una parte del espacio interior de la porción de cubierta superior, colocada hacia atrás de la unidad de intermitentes, se reducirá consiguientemente. Así, se reducirá el espacio para acomodar, por ejemplo, componentes internos.

Además, una dimensión vertical de la sección de cubierta superior es menor en una motocicleta provista de una rueda delantera de gran diámetro exterior que una motocicleta provista de una rueda delantera de diámetro exterior pequeño. En este caso, el espacio de alojamiento en la porción de cubierta superior se reducirá consiguientemente. El espacio de alojamiento en la porción de cubierta superior ocupa una gran parte de todo el espacio de alojamiento en la cubierta delantera. Como se ha descrito anteriormente, cuando el espacio de alojamiento en la porción de cubierta superior sea reducido, todo el espacio de alojamiento en la cubierta delantera será reducido. Así, la limitación del espacio de alojamiento en la cubierta delantera es más grande en el tipo de motocicleta provista de una rueda delantera de gran diámetro que en el tipo de motocicleta provista de una rueda delantera de diámetro pequeño. Esto queda influenciado en gran parte por el reducido espacio colocado hacia atrás de la unidad de intermitentes.

US-A-2006/0056191 describe una motocicleta que tiene un faro montado en un elemento de cubierta montado en el manillar. Dos indicadores de giro están montados en un elemento de cubierta que está montado en el tubo delantero y están separados uno de otro. El faro está a una altura diferente de los indicadores de giro.

JP-2006-335198 describe un vehículo todo terreno de cuatro ruedas. Alojamientos de faro derecho e izquierdo están conectados y fijados por una parte de puente para formar una unidad de faro. La parte de puente tiene una pared con un borde lineal trasero. Un borde delantero de la parte de puente es generalmente convexo en la dirección hacia delante del vehículo. Un módulo conteniendo un conducto de rejilla de aire está montado sobre la parte delantera de la unidad de faro.

Un objeto de la presente invención es reducir el número de componentes de una unidad de intermitentes y mantener simultáneamente un espacio de alojamiento suficiente en el interior de una cubierta delantera, especialmente un espacio colocado hacia atrás de la unidad de intermitentes, en una motocicleta de gran diámetro de rueda.

RESUMEN

Una motocicleta según la presente invención está provista de ruedas delantera y trasera, una cubierta delantera, una unidad de intermitentes y un faro. La cubierta delantera incluye una porción de cubierta superior y una porción de cubierta inferior. La porción de cubierta superior se coloca hacia delante de un tubo delantero mientras que se coloca encima de la rueda delantera. La porción de cubierta inferior se extiende hacia abajo de la porción de cubierta superior. La porción de cubierta inferior se coloca hacia atrás de la rueda delantera. Una dimensión vertical de la porción de cubierta superior es menor que la de la porción de cubierta inferior en vista frontal. La unidad de intermitentes incluye un par de intermitentes derecho e izquierdo y un elemento de acoplamiento. La unidad de intermitentes está montada en la porción de cubierta superior. El elemento de acoplamiento conecta los intermitentes. Un lado trasero del elemento de acoplamiento está formado de forma lineal o una forma cóncava hacia delante en vista en planta. El faro está dispuesto a una altura diferente del elemento de acoplamiento. La sección de cubierta superior tiene un agujero delantero y la unidad de intermitentes se coloca en el agujero delantero. La forma del agujero delantero corresponde a la forma de una lente del intermitente derecho, una lente del intermitente izquierdo y una superficie delantera del elemento de acoplamiento.

Según la motocicleta de la presente invención, la unidad de intermitentes tiene una estructura en la que los intermitentes están acoplados uno a otro por el elemento de acoplamiento. La estructura hace posible reducir el número de componentes de la unidad de intermitentes. Adicionalmente, el faro se dispone por separado de la unidad de intermitentes. El faro está dispuesto a una altura diferente del elemento de acoplamiento. Además, el lado trasero

del elemento de acoplamiento se ha formado de forma lineal o una forma cóncava hacia delante en vista en planta. La estructura hace posible mantener suficientemente un espacio grande de alojamiento, colocado hacia atrás de la unidad de intermitentes, en el interior de la cubierta delantera.

BREVE DESCRIPCIÓN DE LOS DIBUJOS

A continuación se describen realizaciones de la invención, a modo de ejemplo solamente, con referencia a los dibujos.

La figura 1 es una vista lateral de una motocicleta.

La figura 2 es una vista frontal de una parte delantera de la motocicleta.

La figura 3 es una vista superior de la parte delantera de la motocicleta.

La figura 4 es una vista en perspectiva de una unidad de intermitentes.

La figura 5 es una vista frontal de la unidad de intermitentes.

La figura 6 es una vista superior de la unidad de intermitentes.

La figura 7 es una vista frontal de un alojamiento de la unidad de intermitentes.

La figura 8 es una vista frontal de un componente superior de una cubierta delantera.

La figura 9 es una vista lateral del componente superior de la cubierta delantera.

La figura 10 es una vista frontal de un componente inferior de la cubierta delantera.

La figura 11 es una vista en sección transversal de la motocicleta (figura 1), en sección a lo largo de una línea X-X.

La figura 12 es un diagrama para comparar un espacio de alojamiento en una motocicleta que tiene gran diámetro de rueda y en una motocicleta que tiene un diámetro de rueda pequeño.

La figura 13 es una vista frontal de una unidad de intermitentes según otra realización.

La figura 14 es una vista frontal de una unidad de intermitentes según otra realización.

La figura 15 es una vista superior de una unidad de intermitentes según otra realización.

La figura 16 es una vista lateral de una motocicleta según otra realización.

La figura 17 es una vista lateral de una parte delantera de la motocicleta según otra realización.

Aunque la invención es susceptible de varias modificaciones y formas alternativas, se representan realizaciones específicas a modo de ejemplo en los dibujos y aquí se describen en detalle. Se deberá entender, sin embargo, que los dibujos y la descripción detallada no tienen la finalidad de limitar la invención definida en las reivindicaciones anexas.

DESCRIPCIÓN DETALLADA

La figura 1 ilustra una motocicleta 1 según una realización de la presente invención. La figura 1 es una vista lateral de la motocicleta 1. Obsérvese que los términos “derecho” e “izquierdo” significan a continuación direcciones según mira un motorista sentado en un asiento 5.

1. Estructura completa

La motocicleta 1 es una motocicleta tipo scooter. La motocicleta 1 está provista de un bastidor principal de carrocería 2, una rueda delantera 3, una rueda trasera 4, el asiento 5, una unidad de potencia 6 y un elemento de cubierta 7.

El bastidor principal de carrocería 2 incluye un tubo delantero 11, un bastidor principal 12 y un par de bastidores laterales derecho e izquierdo 13. Obsérvese que la figura 1 ilustra solamente uno del par de bastidores laterales 13.

Un eje de dirección 14 está insertado en el tubo delantero 11. El eje de dirección 14 es soportado rotativamente por el tubo delantero 11. Horquillas delanteras 15 están montadas en el extremo inferior del eje de dirección 14. La rueda delantera 3 es soportada por un eje montado en el extremo inferior de las horquillas delanteras 15. Adicionalmente, un manillar de dirección 16 está fijado al extremo superior del eje de dirección 14.

El bastidor principal 12 está conectado al tubo delantero 11. El bastidor principal 12 se extiende hacia atrás del tubo delantero 11 en dirección oblicua hacia abajo.

El par de bastidores laterales 13 está conectado a la parte inferior del bastidor principal 12. El par de bastidores laterales 13 se extiende hacia atrás del bastidor principal 12 en una dirección oblicua hacia arriba. El asiento 5 está dispuesto encima del par de bastidores laterales 13.

La unidad de potencia 6 es soportada por el par de bastidores laterales 13. La unidad de potencia 6 incluye un motor 17 y un transmisor 18. El transmisor 18 está configurado para transmitir potencia desde el motor 17 a la rueda trasera 4. La rueda trasera 4 es soportada por un eje en un extremo trasero del transmisor 18. Adicionalmente, una unidad trasera de amortiguamiento 19 está dispuesta entre el transmisor 18 y el par de bastidores laterales 13.

Obsérvese que el diámetro de rueda de las ruedas delantera y trasera 3 y 4 es más grande que una dimensión vertical de una sección de cubierta superior 38 de una cubierta delantera 21 a describir. El diámetro de rueda exterior de las ruedas delantera y trasera 3 y 4 es 0,356 m (14 pulgadas).

El elemento de cubierta 7 se hace de resina, y cubre el bastidor principal de carrocería 2 y el manillar de dirección 16. El elemento de cubierta 7 incluye principalmente la cubierta delantera 21, una cubierta de manillar 22, un protector de pierna 24, una placa de pie 25 y una cubierta lateral 26.

La cubierta delantera 21 incluye la sección de cubierta superior 38 y una sección de cubierta inferior 39. La sección de cubierta superior 38 está dispuesta hacia delante del tubo delantero 11. La sección de cubierta inferior 39 está dispuesta debajo de la sección de cubierta superior 38. La sección de cubierta superior 38 está dispuesta encima de la rueda delantera 3. Como se ilustra en las figuras 2 y 3, una unidad de intermitentes 8 está montada en la sección de cubierta superior 38. La sección de cubierta inferior 39 se extiende hacia abajo desde la sección de cubierta superior 38. La sección de cubierta inferior 39 está colocada hacia atrás de la rueda delantera 3. La sección de cubierta inferior 39 incluye un par de porciones de cubierta derecha e izquierda (es decir, una porción de cubierta inferior derecha 39a y una porción de cubierta inferior izquierda 39b), un guardabarros interior 23 y una porción inferior 39c. La porción de cubierta inferior derecha 39a y la porción de cubierta inferior izquierda 39b están dispuestas lejos una de otra en la dirección transversal de la motocicleta 1. La rueda delantera 3 está dispuesta entre la porción de cubierta lateral derecha 39a y la porción de cubierta lateral izquierda 39b en una vista frontal de la motocicleta 1. La porción de cubierta inferior derecha 39a se extiende desde la sección de cubierta superior 38 en una dirección oblicua hacia atrás. La porción de cubierta inferior derecha 39a está colocada hacia atrás de la rueda delantera 3. Al igual que la porción de cubierta inferior derecha 39a, la porción de cubierta inferior izquierda 39b se extiende desde la sección de cubierta superior 38 en una dirección oblicua hacia atrás. La porción de cubierta inferior izquierda 39b está colocada hacia atrás de la rueda delantera 3. La porción inferior 39c acopla extremos inferiores de las porciones de cubierta inferiores derecha e izquierda 39a y 39b. El guardabarros interior 23 está dispuesto debajo de la sección de cubierta superior 38 de la cubierta delantera 21. El guardabarros interior 23 se curva en forma convexa hacia atrás. El guardabarros interior 23 está dispuesto hacia atrás de la rueda delantera 3. Más específicamente, el guardabarros interior 23 puentea la porción de cubierta inferior derecha 39a y la porción de cubierta inferior izquierda 39b mientras está dispuesto entre ellas. El guardabarros interior 23 cubre detrás de la rueda delantera 3. Como se ilustra en la figura 1, un guardabarros delantero 29 está dispuesto encima de la rueda delantera 3. El guardabarros delantero 29 cubre por encima la rueda delantera 3.

Como se ha descrito anteriormente, el diámetro de rueda exterior de la rueda delantera 3 es grande, y la dimensión vertical de la sección de cubierta inferior 39 es consiguientemente grande. Por lo tanto, como se ilustra en la figura 2, una dimensión vertical D1 de la sección de cubierta superior 38 es menor que una dimensión vertical D2 de la sección de cubierta inferior 39 en la vista frontal de la motocicleta 1. La figura 2 es aquí una vista frontal de la parte delantera de la motocicleta 1 mientras que la figura 3 es una vista superior de la parte delantera de la motocicleta 1. Obsérvese que algunos de los componentes de la motocicleta 1 (por ejemplo, la rueda delantera 3 y el bastidor principal de carrocería 2) no se ilustran en las figuras 2 y 3. La cubierta delantera 21 y la unidad de intermitentes 8 se explicarán a continuación en detalle.

La cubierta de manillar 22 está dispuesta encima de la cubierta delantera 21, y cubre el manillar de dirección 16. Un panel de medidores 27, incluyendo por ejemplo, un medidor de carburante y un medidor de velocidad, está dispuesto en el lado superior de la cubierta de manillar 22. Adicionalmente, un faro 28 está montado en el lado delantero de la cubierta de manillar 22. El faro 28 está dispuesto encima de la cubierta delantera 21. La cubierta de manillar 22 está configurada para girar con el manillar de dirección 16. Consiguientemente, el faro 28 también está configurado para girar con el manillar de dirección 16. Con la estructura, el faro 28 es capaz de irradiar apropiadamente luz en la dirección de movimiento de la motocicleta 1.

El protector de pierna 24 está dispuesto hacia atrás de la cubierta delantera 21. El protector de pierna 24 cubre la parte trasera del bastidor principal 12. Se ha formado una cavidad interior 31 en una parte del protector de pierna 24, colocada hacia atrás de la sección de cubierta superior 38. La cavidad interior 31 se usa como una parte de alojamiento. La parte delantera de la cavidad interior 31 está dispuesta en el interior de la sección de cubierta superior 38. Con la estructura, la cavidad interior 31 tiene fiablemente un espacio grande de alojamiento.

La placa de pie 25 es un elemento en el que el motorista pone los pies. La placa de pie 25 está dispuesta hacia delante debajo del asiento 5. La placa de pie 25 también está dispuesta entre la rueda delantera 3 y la rueda trasera 3. La placa de pie 25 está conectada al extremo inferior del protector de pierna 24. La placa de pie 25 se ha formado en forma plana en dirección transversal.

La cubierta lateral 26 está dispuesta hacia atrás de la placa de pie 25. La cubierta lateral 26 encierra la periferia de la parte colocada debajo del asiento 25.

2. Estructura de la unidad de intermitentes 8

A continuación se explicará en detalle la estructura de la unidad de intermitentes 8. Como se ilustra en las figuras 4 a 6, la unidad de intermitentes 8 incluye un par de intermitentes derecho e izquierdo 41 y 42, y un elemento de acoplamiento 43. Obsérvese que las figuras 4, 5 y 6 son una vista en perspectiva, una vista frontal y una vista superior de la unidad de intermitentes 8, respectivamente. Las figuras 4, 5 y 6 ilustran una posición de la unidad de intermitentes 8 instalada en la motocicleta 1. Obsérvese que los términos direccionales, incluyendo por ejemplo, “arriba”, “abajo”, “derecho”, “izquierdo”, “delantero” y “trasero”, significan direcciones de la unidad de intermitentes 8 instalada en la motocicleta 1, respectivamente.

En vista frontal, los intermitentes 41 y 42 están dispuestos de forma horizontalmente simétrica. Uno de los intermitentes, colocado en el lado derecho, se denominará a continuación “un primer intermitente 41” mientras que el otro intermitente, colocado en el lado izquierdo, se denominará a continuación “un segundo intermitente 42”. Cada uno de los intermitentes primero y segundo 41 y 42 se extiende hacia fuera de la parte inferior a la superior. Así, una distancia entre los intermitentes primero y segundo 41 y 42 es más grande en sus porciones superiores que en sus porciones inferiores.

El primer intermitente 41 tiene una primera lente 44, un primer alojamiento 45 y una primera bombilla intermitente 50 (véase la figura 7).

La primera lente 44 se hace de resina que tiene traslucidez (por ejemplo, resina transparente). La primera lente 44 forma el lado delantero del primer intermitente 41. En vista frontal, la primera lente 44 se alarga más en su dirección vertical que en su dirección transversal. En la vista superior, la primera lente 44 se alarga más en su dirección longitudinal que en su dirección transversal. Como se ilustra en la vista frontal de la figura 5, una dimensión vertical H1 de la primera lente 44 es mayor que su dimensión en dirección transversal W1. Adicionalmente, como se ilustra en la vista superior de la figura 6, una dimensión longitudinal L1 de la primera lente 44 es mayor que la dimensión en su dirección transversal W1. Obsérvese que la dimensión en dirección transversal de la primera lente 44 significa aquí una longitud en dirección transversal de una parte colocada fuera de un límite 66 que aparece entre la primera lente 44 y una lente de acoplamiento 46 a describir, más específicamente, una longitud en dirección transversal desde el interior de la primera lente 44 a su exterior. Además, el límite 66 está formado por una parte discontinua entre la primera lente 44 y la lente de acoplamiento 46. Específicamente, el límite 66 está formado por una porción convexa que sobresale de una superficie de lente. Por otra parte, la dimensión vertical de la primera lente 44 significa aquí una longitud vertical de una parte colocada fuera del límite 66, más específicamente, una longitud vertical desde la parte superior de la primera lente 44 a su parte inferior. La dimensión longitudinal de la primera lente 44 significa aquí una longitud longitudinal de una parte colocada fuera del límite 66, más específicamente, una longitud longitudinal desde la parte más delantera de la primera lente 44 a su parte más trasera.

Además, en vista frontal, la primera lente 44 sobresale más hacia arriba que un borde superior 46a de la lente de acoplamiento 46 a describir. La dimensión vertical H1 de la primera lente 44 es mayor que la dimensión vertical H2 de la lente de acoplamiento 46. En la vista superior, la primera lente 44 sobresale más hacia atrás que la lente de acoplamiento 46. En la vista superior, la dimensión longitudinal L1 de la primera lente 44 es mayor que la dimensión longitudinal L2 de la lente de acoplamiento 46. Obsérvese que la dimensión vertical H2 de la lente de acoplamiento 46 significa aquí una longitud vertical de una parte colocada hacia dentro del límite 66, más específicamente, una longitud vertical de una parte límite de la lente de acoplamiento 46 adyacente a la primera lente 44. Por otra parte, la dimensión longitudinal L2 de la lente de acoplamiento 46 significa aquí una longitud longitudinal de una parte colocada hacia dentro del límite 66, más específicamente, una longitud longitudinal de una parte límite de la lente de acoplamiento 46 adyacente a la primera lente 44.

El primer alojamiento 45 se hace de resina, y su lado delantero se cubre con la primera lente 44. Como se ilustra en la figura 7, la forma exterior del primer alojamiento 45 es aproximadamente la misma que la de la primera lente 44 en vista frontal. La figura 7 es una vista frontal de la unidad de intermitentes 8 de la que se ha quitado el plano de lente. Obsérvese que un orificio de ventilación de aire 47, que penetra a través del primer alojamiento 45, está formado en un extremo superior del primer alojamiento 45. La primera bombilla intermitente 50 está montada en el primer alojamiento 45. La primera bombilla intermitente 50 se aloja en un espacio entre el primer alojamiento 45 y la primera lente 44.

Como se ilustra en las figuras 4 a 7, el segundo intermitente 42 incluye una segunda lente 48, un segundo alojamiento 49 y una segunda bombilla intermitente 54. En vista frontal, el segundo intermitente 42 se ha formado de forma horizontalmente simétrica con el primer intermitente 41. La segunda lente 48, el segundo alojamiento 49 y la segunda bombilla intermitente 54 corresponden a la primera lente 44, el primer alojamiento 45 y la primera bombilla intermitente 50, respectivamente. Con la correspondencia, a continuación se omitirá una explicación detallada de la segunda lente 48, el segundo alojamiento 49 y la segunda bombilla intermitente 54. Obsérvese que aparece un límite 67 entre la segunda lente 48 y la lente de acoplamiento 46. Como se ilustra en la figura 7, al igual que el primer alojamiento 45, un orificio de ventilación de aire 55 está formado en el segundo alojamiento 49.

El elemento de acoplamiento 43 acopla el primer intermitente 41 y el segundo intermitente 42. Una parte central en dirección transversal del elemento de acoplamiento 43 se curva en forma convexa hacia abajo. El elemento de acoplamiento 43 incluye la lente de acoplamiento 46, un alojamiento de acoplamiento 51 y un par de bombillas de posición 52 y 53.

La lente de acoplamiento 46 se hace de resina que tiene transparencia. La lente de acoplamiento 46 forma un lado delantero del elemento de acoplamiento 43. Como se ilustra en la vista frontal de la figura 5, la lente de acoplamiento 46 es más alargada en su dirección transversal que en su dirección vertical. La parte central en dirección transversal de la lente de acoplamiento 46 se curva en forma convexa hacia abajo. En vista frontal, una dimensión vertical H3 es mayor que una dimensión vertical H4. Aquí, la dimensión vertical H3 es una longitud desde un extremo superior de cada una de las lentes 44 y 48 de los intermitentes primero y segundo 41 y 42 a un extremo superior de la parte central en dirección transversal del elemento de lente de acoplamiento 46. Por otra parte, la dimensión vertical H4 es una longitud vertical de la parte central en dirección transversal de la lente de acoplamiento 46. La dimensión vertical H4 de la parte central en dirección transversal de la lente de acoplamiento 46 es menor que la dimensión vertical del faro 28. Adicionalmente, como se ilustra en la vista superior de la figura 6, la lente de acoplamiento 46 se curva en forma convexa hacia delante. Obsérvese que el extremo delantero de la lente de acoplamiento 46 se coloca más hacia delante que el extremo delantero de la sección de cubierta superior 38 de la cubierta delantera 21 (véase la figura 3).

El alojamiento de acoplamiento 51 se hace de resina, y su lado delantero se cubre con la lente de acoplamiento 46. El alojamiento de acoplamiento 51 se aloja en la sección de cubierta superior 38 cuando la unidad de intermitentes 8 está montada en la cubierta delantera 21. Adicionalmente, en vista frontal, la forma exterior del alojamiento de acoplamiento 51 es aproximadamente la misma que la de la lente de acoplamiento 46. Como se ilustra en la vista en planta de la figura 6, el lado trasero del alojamiento de acoplamiento 51 se curva en forma cóncava hacia delante. En la vista en planta, consiguientemente, el lado trasero de la unidad de intermitentes 8 se curva totalmente en una forma cóncava hacia delante.

Como se ilustra en la figura 7, las dos bombillas de posición 52 y 53 están montadas el alojamiento de acoplamiento 51. En vista frontal, las bombillas de posición 52 y 53 están dispuestas en dirección transversal una lejos de otra. Las bombillas de posición 52 y 53 están alojadas en un espacio entre el alojamiento de acoplamiento 51 y la lente de acoplamiento 46. Obsérvese que dichas bombillas intermitentes primera y segunda 50 y 54 están dispuestas a una altura diferente de las bombillas de posición 52 y 53. Específicamente, en vista frontal, las bombillas intermitentes primera y segunda 50 y 54 están dispuestas más hacia arriba que las bombillas de posición 52 y 53. Adicionalmente, en vista frontal, las bombillas intermitentes primera y segunda 50 y 54 están colocadas más hacia arriba que el borde superior 46a del elemento de acoplamiento 43 (véase la figura 5).

Obsérvese que dicha primera lente 44, la segunda lente 48 y la lente de acoplamiento 46 están formadas integralmente sin costuras. El primer intermitente 41, el segundo intermitente 42 y el elemento de acoplamiento 43 tienen una lente integrada compartida. Igualmente, dicho primer alojamiento 45, el segundo alojamiento 49 y el alojamiento de acoplamiento 51 están formados integralmente sin costuras. El primer intermitente 41, el segundo intermitente 42 y el elemento de acoplamiento 43 tienen un alojamiento integrado compartido. Como se ilustra en la figura 7, el lado delantero del alojamiento está configurado para reflejar luz de las bombillas intermitentes 50 y 54 y las bombillas de posición 52 y 53. Por ejemplo, el lado delantero del alojamiento se ha formado como un plano de acabado especular. En el alojamiento, el primer alojamiento 45 y el alojamiento de acoplamiento 51 están divididos por un primer elemento divisor 56, mientras que el alojamiento de acoplamiento 51 y el segundo alojamiento 49 están divididos por un segundo elemento divisor 57. Adicionalmente, el espacio en el alojamiento de acoplamiento 51 se divide en espacios derecho e izquierdo por un tercer elemento divisor 58. Las bombillas de posición 52 y 53 están dispuestas en los espacios izquierdo y derecho, respectivamente. Obsérvese que el alojamiento está provisto de una pluralidad de nervios 72. Los nervios 72 se usan para unir la unidad de intermitentes 8 a la cubierta delantera 21.

3. Estructura de la cubierta delantera 21

A continuación se explicará en detalle la estructura de la cubierta delantera 21. La cubierta delantera 21 se hace de resina, y está formada por la combinación de un componente superior 73 y un componente inferior 74. El componente superior 73 se ilustra en las figuras 8 y 9 mientras que el componente inferior 74 se ilustra en la figura 10.

El componente superior 73 está formado integralmente sin costuras. El componente superior 73 es tridimensional, e incluye una parte delantera 61 y partes laterales 62. La figura 8 es una vista frontal del componente superior 73 mientras que la figura 9 es una vista lateral del mismo. Como se ilustra en la figura 9, la parte delantera 61 forma un lado delantero del componente superior 73. La parte delantera 61 está dispuesta en un estado basculado de modo que un extremo superior de la parte delantera 61 esté dispuesto hacia atrás de su extremo inferior. El extremo inferior del componente superior 73 está formado en forma cóncava hacia arriba, y consiguientemente se ha formado un rebaje 75. Una parte del componente superior 73, colocado encima de un borde de una parte central del rebaje 75 (véase una parte colocada encima de una línea de punto y trazo X1 en la figura 8), forma dicha sección de cubierta superior 38. Las partes laterales 62 forman lados laterales de la cubierta delantera 21. Extremos inferiores 62a de las partes laterales 62 apoyan en extremos superiores 74b del componente

inferior 74. Un agujero 63 está formado en la parte delantera 61 del componente superior 73. La unidad de intermitentes 8 está montada en el agujero 63. La forma del agujero 63 concuerda con la de dichas lentes de la unidad de intermitentes 8.

Adicionalmente, un par de agujeros 64 y 65 está formado en el componente superior 73. Los agujeros 64 y 65 están colocados entre un par de perpendiculares en transparencia V1 y V2 trazadas en la vista frontal del componente superior 73. Las perpendiculares V1 y V2 son líneas de transparencia que pasan a través de bordes exteriores direccionales transversales del agujero 63. Más específicamente, los agujeros 64 y 65 están dispuestos en dirección transversal separados uno de otro. Los agujeros 64 y 65 también están dispuestos de forma lateralmente simétrica. En una condición en que la unidad de intermitentes 8 está montada en el componente superior 73, los agujeros 64 y 65 están dispuestos totalmente entre la primera lente 44 y la segunda lente 48 (véase la figura 2). En otros términos, los agujeros 64 y 65 están dispuestos encima del elemento de acoplamiento 43. El agujero 64 está dispuesto lateral a dicha primera bombilla intermitente 50 mientras que el agujero 65 está dispuesto lateral a dicha segunda bombilla intermitente 54 (véase la figura 7).

Además, una porción central 61a de la parte delantera 61 del componente superior 73, colocada encima del agujero 63, se abomba más que ambas porciones laterales 61b y 61c. Un escalón 68 está formado entre la porción central 61a y la porción lateral 61b mientras que un escalón 69 está formado entre la porción central 61a y la porción lateral 61c. El par de escalones 68 y 69 sobresale hacia arriba. Los escalones 68 y 69 están dispuestos en dirección transversal separados uno de otro mientras están dispuestos entre la primera lente 44 y la segunda lente 48 (véase las figuras 2 y 3). Aquí, uno de los escalones 68 y 69, colocados en el lado izquierdo, se denomina un primer escalón 68 mientras que el otro de los escalones 68 y 69, colocado en el lado derecho, se denomina un segundo escalón 69. Como se ilustra en la vista frontal de la figura 8, los escalones primero y segundo 68 y 69 están formados en el rango desde la parte superior del componente superior 73 al borde superior del agujero 63. Adicionalmente, los escalones primero y segundo 68 y 69 sobresalen más hacia fuera que las lentes de la unidad de intermitentes 8. Obsérvese que el par de dichos agujeros 64 y 65 está colocado entre el primer escalón 68 y el segundo escalón 69.

Como se ilustra en la figura 10, el componente inferior 74 incluye una superficie 74a y dicho guardabarros interior 23. En vista frontal, la superficie 74a se ha formado en forma de U. El guardabarros interior 23 está dispuesto hacia atrás de la superficie 74a. Obsérvese que la figura 10 es una vista frontal del componente inferior 74. Una parte del componente superior 73, colocada debajo del borde de la parte central del rebaje 75 (véase una parte colocada debajo de la línea de punto y trazo X1 en la figura 8), y el componente inferior 74 forman dicha sección de cubierta inferior 39.

Adicionalmente, como se ilustra en las figuras 2 y 11, una bocina 70 se aloja en el interior de la sección de cubierta superior 38 de la cubierta delantera 21. Como se ilustra en la figura 2, la bocina 70 está enfrente del agujero 64. Además, la bocina 70 está dispuesta encima del elemento de acoplamiento 43. La bocina 70 está colocada aproximadamente a la misma altura que los intermitentes primero y segundo 41 y 42. Obsérvese que la figura 11 es una vista en sección transversal de la motocicleta 1 en sección a lo largo de una línea X-X en la figura 1. La figura 11 ilustra la estructura interior de la sección de cubierta superior 38. Una cavidad interior 31 está dispuesta hacia atrás de la sección de cubierta superior 38. La cavidad interior 31 se compone de una primera cavidad interior 31a y una segunda cavidad interior 31b. Las cavidades interiores primera y segunda 31a y 31b están dispuestas en dirección transversal separadas una de otra. La primera cavidad interior 31a se coloca hacia atrás del primer intermitente 41 mientras que la segunda cavidad interior 31b se coloca hacia atrás del segundo intermitente 42. Una pared delantera 311 de la primera cavidad interior 31a y una pared delantera 312 de la segunda cavidad interior 31b se curvan en forma convexa hacia delante, respectivamente.

Adicionalmente, el tubo delantero 11 y un soporte 32 están dispuestos entre la primera cavidad interior 31a y la segunda cavidad interior 31b. El soporte 32 incluye un elemento de soporte 33 y un elemento de unión 34. Como se ilustra en la figura 1, el elemento de soporte 33 se extiende oblicuamente hacia arriba en la dirección hacia delante del tubo delantero 11. El extremo trasero del elemento de soporte 33 está fijado al tubo delantero 11. Por otra parte, el extremo delantero del elemento de soporte 33 está provisto del elemento de unión 34. El elemento de unión 34 es un elemento en forma de placa que se extiende en la dirección transversal. En vista frontal, el elemento de unión 34 está dispuesto encima del elemento de acoplamiento 43 mientras que está dispuesto en una posición más alta que los intermitentes primero y segundo 41 y 42. Además, como se ilustra en la figura 11, el elemento de unión 34 está colocado entre el primer intermitente 41 y el segundo intermitente 42 en vista en planta. Agujeros de perno 341 y 342 están formados en el elemento de unión 34. Los agujeros de perno 341 y 342 se usan para fijar la cubierta delantera 21 al bastidor principal de carrocería 2.

Además, un arnés principal 35 está dispuesto a lo largo del elemento de soporte 33. El arnés principal 35 está conectado a una unidad de potencia (no ilustrada en la figura). Un conector 36 está montado en la punta del arnés principal 35. El conector 36 está conectado a un acoplador (no ilustrado en la figura). El acoplador se usa para agrupar líneas eléctricas que se extienden desde las bombillas intermitentes primera y segunda 50 y 54 y las bombillas de posición 52 y 53, respectivamente. Un relé de intermitente 37 está dispuesto encima del elemento de soporte 33. El relé de intermitente 37 está conectado al arnés principal 35. El relé de intermitente 37 está configurado para encender y apagar la luz de los intermitentes primero y segundo 41 y 42.

4. Efectos ventajosos de la realización

(1) Según la motocicleta 1 de la presente realización, el primer intermitente 41 y el segundo intermitente 42 están acoplados por el elemento de acoplamiento 43 en la unidad de intermitentes 8. Con la estructura, es posible reducir el número de componentes para formar la unidad de intermitentes 8. Como es el caso de la motocicleta 1, por otra parte, cuando el diámetro de rueda exterior de la rueda delantera 3 es grande, se logra una marcha cómoda en la carretera en mal estado. Sin embargo, el espacio para acomodar los componentes internos es reducido en el interior de la sección de cubierta superior 38. En otros términos, una dimensión vertical D1 de la sección de cubierta superior 38 (véase la figura 12(a)), cuando el diámetro de rueda exterior de la rueda delantera 3 es grande, es menor que una dimensión vertical D1' de la sección de cubierta superior 38, cuando el diámetro de rueda exterior de la rueda delantera 3 es pequeño (véase la figura 12 (b)). Además, el espacio de alojamiento S1 en la sección de cubierta superior 38, cuando la dimensión vertical de la cubierta superior 38 es pequeño, es menor que un espacio de alojamiento S1' en la sección de cubierta superior 38, cuando la dimensión vertical de la sección de cubierta superior 38 es grande. En consecuencia, como es el caso de la motocicleta 1 de la presente realización, cuando el diámetro de rueda exterior de la rueda delantera 3 es grande, el espacio para acomodar los componentes internos es reducido en el interior de la sección de cubierta superior 38.

Como es el caso de la motocicleta 1, cuando la placa de pie 25 está formada en una forma plana, la estructura permite al motorista subir y bajar cómodamente de la motocicleta. Sin embargo, el espacio de alojamiento es limitado. Cuando la parte central en dirección transversal de la placa de pie 25 se abomba en gran parte hacia arriba, por otra parte, el interior de la parte abombada se puede utilizar como el espacio de alojamiento. En contraposición, cuando la placa de pie 25 está formada en forma plana, un espacio colocado debajo de la placa de pie 25 es pequeño. Así, es difícil mantener un espacio de alojamiento suficiente.

En respuesta a esto, según la motocicleta 1 de la presente realización, el faro 28 está dispuesto encima de la cubierta delantera 21 no en la sección de cubierta superior 38 de la cubierta delantera 21. Adicionalmente, el elemento de acoplamiento 43 está provisto de las bombillas de posición 52 y 53. Las bombillas de posición 52 y 53 son más pequeñas que el faro 28, y, consiguientemente, el espacio para acomodar las bombillas de posición 52 y 53 puede ser más pequeño que el espacio para acomodar el faro 28. Además, el elemento de acoplamiento 43 no está provisto necesariamente de un reflector grande, tal como el dispuesto en el faro 28. El lado trasero del elemento de acoplamiento 43 está formado en forma cóncava hacia delante. Con la estructura, es posible mantener suficientemente un espacio colocado hacia atrás de la unidad de intermitentes 8 en la cubierta delantera 21. En consecuencia, es posible mantener suficientemente un espacio de alojamiento en la cavidad interior 31 y un espacio de alojamiento en la sección de cubierta superior 38 para acomodar los componentes interiores.

(2) Según la motocicleta 1, en vista frontal, la dimensión vertical H3 desde cada uno de los extremos superiores de las lentes 44 y 48 de los intermitentes 41 y 42 al extremo superior de la parte central en dirección transversal de la lente de acoplamiento 46 es mayor que la dimensión vertical H4 de la parte central en dirección transversal de la lente de acoplamiento 46. Adicionalmente, la dimensión vertical H4 de la parte central en dirección transversal de la lente de acoplamiento 46 es menor que la dimensión vertical del faro 28. Con la estructura, es posible mantener suficientemente un mayor espacio, colocado encima del elemento de acoplamiento 43, en la sección de cubierta superior 38, en comparación con una motocicleta convencional en la que los intermitentes 41 y 42 están conectados al faro 28.

(3) Según la motocicleta 1, en vista frontal, la dimensión vertical H1 de los intermitentes primero y segundo 41 y 42 es mayor que la dimensión vertical H2 del elemento de acoplamiento 43. Adicionalmente, en vista superior, la dimensión longitudinal L1 de los intermitentes primero y segundo 41 y 42 es mayor que la dimensión longitudinal L2 del elemento de acoplamiento 43. Con la estructura, es posible mejorar la visibilidad de los intermitentes primero y segundo 41 y 42.

(4) Según la motocicleta 1, en vista frontal, las bombillas intermitentes primera y segunda 50 y 54 están colocadas encima del borde superior 46a del elemento de acoplamiento 43. Con la estructura, es posible mejorar la visibilidad de las bombillas intermitentes primera y segunda 50 y 54.

(5) Según la motocicleta 1, el orificio de ventilación de aire 47 está formado en el primer intermitente 41 mientras que el orificio de ventilación de aire 55 está formado en el segundo intermitente 42. Por lo tanto, es posible descargar fácilmente el aire en el interior de los intermitentes primero y segundo 41 y 42 al exterior. En consecuencia, es posible impedir que las lentes primera y segunda 44 y 48 se empañen.

(6) Según la motocicleta 1, la unidad de intermitentes 8 tiene un alojamiento integrado compartido por el primer intermitente 41, el segundo intermitente 42 y el elemento de acoplamiento 43. En este caso, es posible mejorar la exactitud de unión del alojamiento integrado a la sección de cubierta superior 38, en comparación con el caso de que los alojamientos del primer intermitente 41, el segundo intermitente 42 y el elemento de acoplamiento 43 se monten por separado.

(7) Según la motocicleta 1, la unidad de intermitentes 8 tiene la lente integrada compartida por el primer intermitente 41, el segundo intermitente 42 y el elemento de acoplamiento 43. Consiguientemente, la superficie de la lente se forma de forma continua sin costuras. Con la estructura, es posible reducir la resistencia del aire aplicada a la lente.

(8) Según la motocicleta 1, los escalones primero y segundo 68 y 69 sobresalen más hacia fuera que las

lentes de la unidad de intermitentes 8. Con la estructura, es posible proteger las lentes de la unidad de intermitentes 8.

(9) Según la motocicleta 1, los agujeros 64 y 65 están formados en la sección de cubierta superior 38. Por lo tanto, es posible transmitir fácilmente el sonido de la bocina 70 al exterior. Además, es posible mejorar el efecto de refrigeración de la unidad de intermitentes 8 en el interior de la sección de cubierta superior 38.

(10) Según la motocicleta 1, el extremo delantero del elemento de acoplamiento 43 está colocado más hacia delante que el de la sección de cubierta superior 38. Con la estructura, es posible mantener suficientemente un espacio interior de la sección de cubierta superior 38.

5. Otras realizaciones

(a) En la motocicleta 1 según dicha realización, se puede montar una bolsa cesta delantera en la cubierta delantera 21.

(b) Según dicha realización, en vista frontal, la dimensión vertical H1 de los intermitentes primero y segundo 41 y 42 es mayor que la dimensión vertical H2 del elemento de acoplamiento 43. Adicionalmente, en vista superior, la dimensión longitudinal L1 de los intermitentes primero y segundo 41 y 42 es mayor que la dimensión longitudinal L2 del elemento de acoplamiento 43. En vista frontal, sin embargo, la dimensión vertical H1 de los intermitentes primero y segundo 41 y 42 puede ser más grande que la dimensión vertical H2 del elemento de acoplamiento 43, o, en vista superior, la dimensión longitudinal L1 de los intermitentes primero y segundo 41 y 42 puede ser más grande que la dimensión longitudinal L2 del elemento de acoplamiento 43.

(c) Según dicha realización, los intermitentes primero y segundo 41 y 42 sobresalen hacia arriba del elemento de acoplamiento 43. Sin embargo, la forma de la unidad de intermitentes 8 no se limita a esto. Como se ilustra en la figura 13, por ejemplo, los intermitentes primero y segundo 41 y 42 pueden sobresalir hacia abajo del elemento de acoplamiento 43. Alternativamente, como se ilustra en la figura 14, los intermitentes primero y segundo 41 y 42 pueden sobresalir hacia arriba y hacia abajo del elemento de acoplamiento 43. Cuando los intermitentes primero y segundo 41 y 42 sobresalen hacia abajo, los agujeros 64 y 65, formados en la cubierta delantera 21, se pueden colocar debajo del elemento de acoplamiento 43.

(d) Según dicha realización, las bombillas intermitentes primera y segunda 50 y 54 están colocadas encima de las bombillas de posición 52 y 53. Sin embargo, las bombillas intermitentes primera y segunda 50 y 54 se pueden colocar debajo de las bombillas de posición 52 y 53 dependiendo de la forma de la unidad de intermitentes 8. Adicionalmente, según dicha realización, las bombillas intermitentes primera y segunda 50 y 54 están colocadas más hacia arriba que el borde superior 46a del elemento de acoplamiento 43. Sin embargo, las bombillas intermitentes primera y segunda 50 y 54 se pueden colocar más hacia abajo que un borde inferior 46b (véase la figura 5) del elemento de acoplamiento 43 dependiendo de la forma de la unidad de intermitentes 8.

(e) Según dicha realización, el elemento de acoplamiento 43 está provisto de dos bombillas de posición 52 y 53. Sin embargo, el número de las bombillas de posición no se limita a dos. Por ejemplo, el elemento de acoplamiento 43 puede estar provisto solamente de una bombilla de posición. Sin embargo, el elemento de acoplamiento 43 está provisto deseablemente de dos o más bombillas de posición en términos de mejora de la visibilidad.

(f) Según dicha realización, el elemento de acoplamiento 43 está provisto de las bombillas de posición 52 y 53 y la lente de acoplamiento 46. Sin embargo, la estructura del elemento de acoplamiento 43 no se limita a esto. Por ejemplo, el elemento de acoplamiento 43 puede no estar provisto de bombillas de posición, y el lado delantero del elemento de acoplamiento 43 se puede formar en forma de rejilla. Adicionalmente, el lado delantero del elemento de acoplamiento 43 puede estar decorado (por ejemplo, recubierto de metal).

Alternativamente, el elemento de acoplamiento 43 puede estar provisto de una lente, pero no de las bombillas de posición 52 y 53.

(g) Según dicha realización, la bocina 70 está enfrente del agujero 64. Sin embargo, la bocina 70 puede estar enfrente del agujero 65. Además, se puede disponer múltiples bocinas en posiciones opuestas a los agujeros 64 y 65. Alternativamente, la bocina 70 se puede disponer en el interior del componente superior 73 sin que esté enfrente de los agujeros 64 y 65. Sin embargo, la bocina 70 está deseablemente enfrente de al menos alguno de los agujeros 64 y 65 en términos de mejora de la transmisión del sonido de la bocina al exterior.

(h) Según dicha realización, los límites 66 y 67 pueden estar formados por porciones cóncavas, no por las porciones convexas. Alternativamente, los divisores primero y segundo 56 y 57 pueden ser usados, en lugar de los límites 66 y 67, como las bases de los límites. Además, una línea de transparencia, que se extiende verticalmente pasando al mismo tiempo a través del punto de inflexión del borde interior del primer intermitente 41, puede ser usada como la base del límite. Esto también es verdadero con respecto al segundo intermitente 42.

(i) Según dicha realización, la primera lente 44, la segunda lente 48 y la lente de acoplamiento 46 están formadas integralmente sin costuras. Sin embargo, estas lentes se pueden formar por separado y unir una a otra. Obsérvese que estas lentes se han formado deseablemente integralmente sin costuras en términos de reducción de

la resistencia del aire.

Además, según dicha realización, el primer alojamiento 45, el segundo alojamiento 49 y el alojamiento de acoplamiento 51 están formados integralmente sin costuras. Sin embargo, estos alojamientos se pueden formar por separado y unirse uno a otro. Obsérvese que estos alojamientos se forman deseablemente integralmente sin costuras en términos de mejora de la exactitud de la unión.

(j) Según dicha realización, el diámetro de rueda exterior de la rueda delantera 3 es 0,356 m (14 pulgadas). Sin embargo, el diámetro puede ser diferente de 0,356 m (14 pulgadas). Obsérvese que el diámetro es deseablemente igual o mayor que 0,330 m (13 pulgadas).

(k) Según dicha realización, en vista en planta, el lado trasero del elemento de acoplamiento 43 se ha formado de forma cóncava hacia delante. Como se ilustra en la figura 15, sin embargo, el lado trasero del elemento de acoplamiento 43 se puede formar de forma lineal. Obsérvese que el lado trasero del elemento de acoplamiento 43 se forma deseablemente en forma cóncava hacia delante en vista en planta al objeto de mantener suficientemente un espacio colocado hacia atrás del elemento de acoplamiento 43.

(l) La forma de la placa de pie 25 no está limitada en particular a condición de que la placa de pie 25 esté formada en forma aproximadamente plana. Por ejemplo, la placa de pie 25 se puede abombar a no ser que deteriore la comodidad del motorista al subir y bajar de la motocicleta. Como se ilustra en la figura 16, por ejemplo, la placa de pie 25 puede estar provista de un abombamiento 25a que tiene grosor de decenas de milímetros o menos.

(m) Según dicha realización, el faro 28 está dispuesto en la cubierta de manillar 22. Sin embargo, la posición del faro 28 no se limita a ésta a condición de que el faro 28 esté dispuesto a una altura diferente del elemento de acoplamiento 43. Como se ilustra en la figura 17, por ejemplo, el faro 28 se puede disponer en la sección de cubierta superior 38 de la cubierta delantera 21.

APLICABILIDAD INDUSTRIAL

La presente invención tiene efectos operativos de reducir el número de componentes de una unidad de intermitentes y de mantener suficientemente un espacio de alojamiento en una cubierta delantera, y es útil como una motocicleta.

EXPLICACIÓN DE LOS NÚMEROS DE REFERENCIA

1: motocicleta, 5: asiento, 8: unidad de intermitentes, 11: tubo delantero, 21: cubierta delantera, 25: placa de pie, 28: faro, 38: sección de cubierta superior, 39: sección de cubierta inferior, 41: primer intermitente (intermitente), 42: segundo intermitente (intermitente), 43: elemento de acoplamiento, 50: primera bombilla intermitente (bombilla intermitente), 54: segunda bombilla intermitente (bombilla intermitente), 47, 55: orificio de ventilación de aire, 52, 53: bombilla de posición, 64, 65: agujero, 68: primer escalón (escalón), 69: segundo escalón (escalón), 70: bocina.

REIVINDICACIONES

1. Una motocicleta, incluyendo:

una rueda delantera (3) y una rueda trasera (4);

una cubierta delantera (21) incluyendo:

una sección de cubierta superior (38) colocada hacia delante de un tubo delantero (11) y colocada encima de la rueda delantera (3); y

una sección de cubierta inferior (39) que se extiende hacia abajo de la sección de cubierta superior (38) y colocada hacia atrás de la rueda delantera (3), donde una dimensión vertical de la sección de cubierta superior (38) es menor que una dimensión vertical de la sección de cubierta inferior (39) en vista frontal;

una unidad de intermitentes (8) montada en la sección de cubierta superior (38), incluyendo la unidad de intermitentes:

un par de intermitentes derecho e izquierdo (41, 42); y

un elemento de acoplamiento (43) para acoplar los intermitentes (41, 42), un lado trasero del elemento de acoplamiento formado de forma lineal o una forma cóncava hacia delante en vista en planta; y

un faro (28) dispuesto a una altura diferente del elemento de acoplamiento (43),

donde la sección de cubierta superior (38) tiene un agujero delantero (63),

la unidad de intermitentes (8) se coloca en el agujero delantero (63), y

la forma del agujero delantero (63) corresponde a la forma de una lente (44) del intermitente derecho (41), una lente (48) del intermitente izquierdo (42) y una superficie delantera (46) del elemento de acoplamiento (43).

2. La motocicleta según la reivindicación 1, incluyendo además:

un asiento (5); y

una placa de pie (25) dispuesta hacia delante debajo del asiento (5) y formada en una forma plana en dirección transversal.

3. La motocicleta según la reivindicación 1 o 2, donde una dimensión vertical (H3) de cada uno de los extremos superiores de los intermitentes (41, 42) a un extremo superior de una parte central en dirección transversal del elemento de acoplamiento (43) es mayor que una dimensión vertical (H4) de la parte central en dirección transversal del elemento de acoplamiento (43) en la vista frontal.

4. La motocicleta según la reivindicación 1 o 2, donde una dimensión vertical (H1) de cada uno de los intermitentes (41, 42) es mayor que una dimensión vertical (H2) del elemento de acoplamiento (43) en la vista frontal.

5. La motocicleta según cualquiera de las reivindicaciones 1 a 4, donde una dimensión longitudinal (L1) de los intermitentes (41, 42) es mayor que una dimensión longitudinal (L2) del elemento de acoplamiento (43) en vista superior.

6. La motocicleta según cualquiera de las reivindicaciones 1 a 5, donde el elemento de acoplamiento (43) está provisto de una única o múltiples bombillas de posición (52, 53).

7. La motocicleta según la reivindicación 6, donde el número de las bombillas de posición (52, 53) es igual o mayor que dos.

8. La motocicleta según la reivindicación 6 o 7, donde cada uno del par de los intermitentes (41, 42) está provisto de una bombilla intermitente (50, 54), y

las bombillas intermitentes (50, 54) están dispuestas a alturas diferentes de la(s) bombilla(s) de posición (52, 53) en vista frontal.

9. La motocicleta según la reivindicación 8, donde las bombillas intermitentes (50, 54) están dispuestas encima de un borde superior (46a) del elemento de acoplamiento (43) o debajo de un borde inferior (46b) del elemento de acoplamiento (43).

10. La motocicleta según cualquiera de las reivindicaciones 1 a 9, donde cada uno de los extremos superiores de los intermitentes (41, 42) está provisto de un orificio de ventilación de aire (47, 55).

11. La motocicleta según cualquiera de las reivindicaciones 1 a 10, donde el par de los intermitentes (41, 42) y el elemento de acoplamiento (43) tienen un alojamiento integrado compartido (45, 49, 51).

12. La motocicleta según cualquiera de las reivindicaciones 1 a 11, donde el par de los intermitentes (41, 42) y el elemento de acoplamiento (43) tienen una lente integrada compartida (44, 46, 48).

13. La motocicleta según cualquiera de las reivindicaciones 1 a 12, donde se ha formado un paso (68, 69) en la sección de cubierta superior (38), estando colocado el paso (68, 69) entre los intermitentes (41, 42) y sobresaliendo más hacia fuera que las lentes (44, 48) de los intermitentes.

14. La motocicleta según cualquiera de las reivindicaciones 1 a 13, donde se ha formado un agujero (64, 65) en la sección de cubierta superior (38), estando colocado el agujero (64, 65) encima o debajo del elemento de acoplamiento (43).

15. La motocicleta según la reivindicación 14, incluyendo además una bocina (70) dispuesta en el interior de la sección de cubierta superior (38).

16. La motocicleta según cualquiera de las reivindicaciones 1 a 15, donde un extremo delantero del elemento de acoplamiento (43) se coloca más hacia delante que un extremo delantero de la sección de cubierta superior (38).

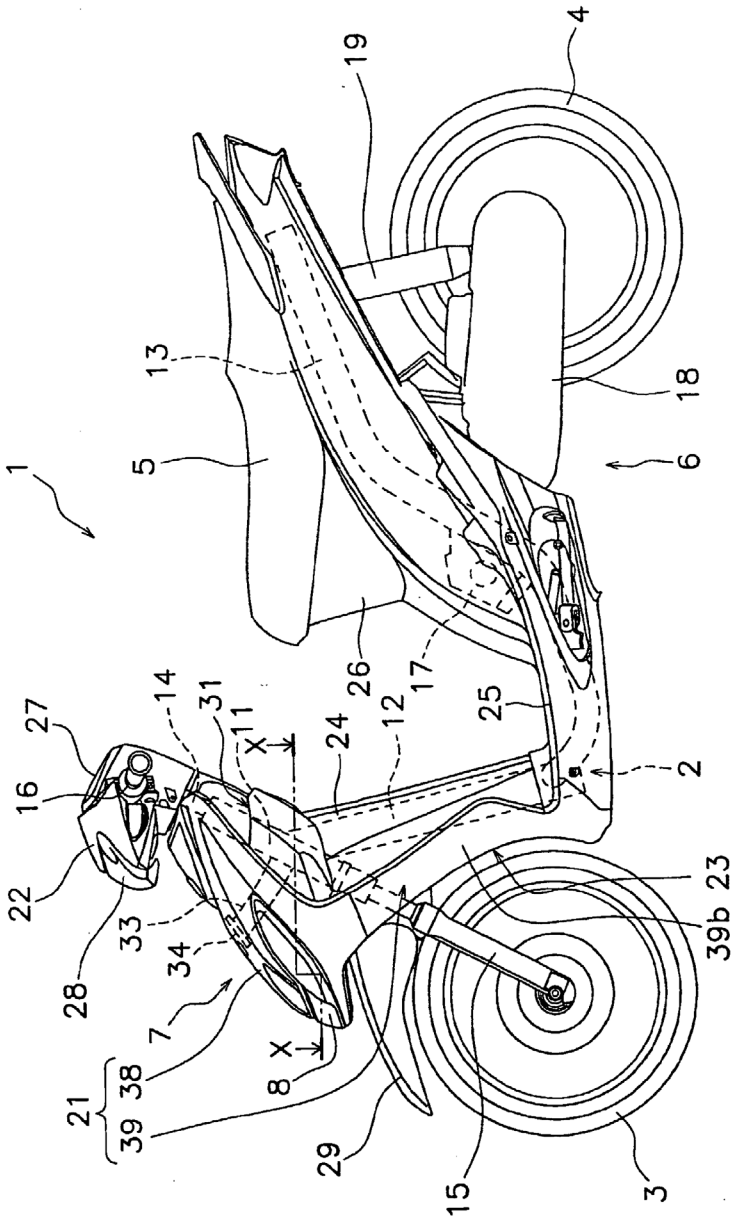
1
2
3
4
5
6
7
8
11
12
13
14
15
16
17
18
19
21
22
23
24
25
26
27
28
29
31
33
34
38
39
39b
X
X

Fig. 1

Fig. 2

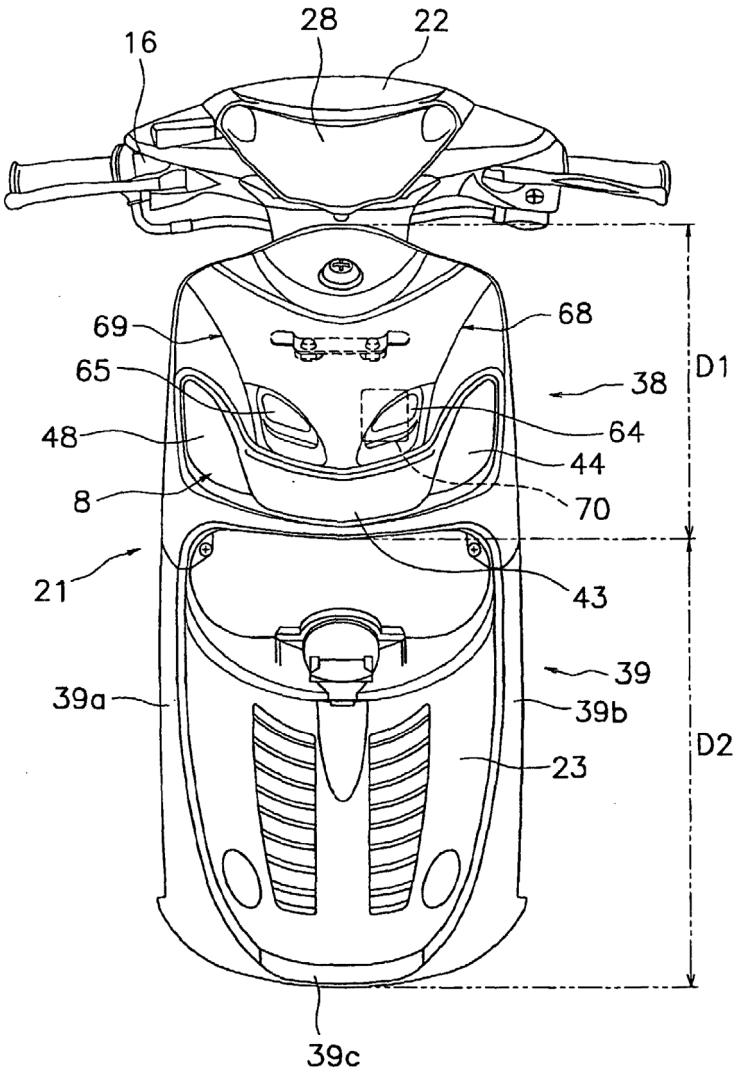

Fig. 3

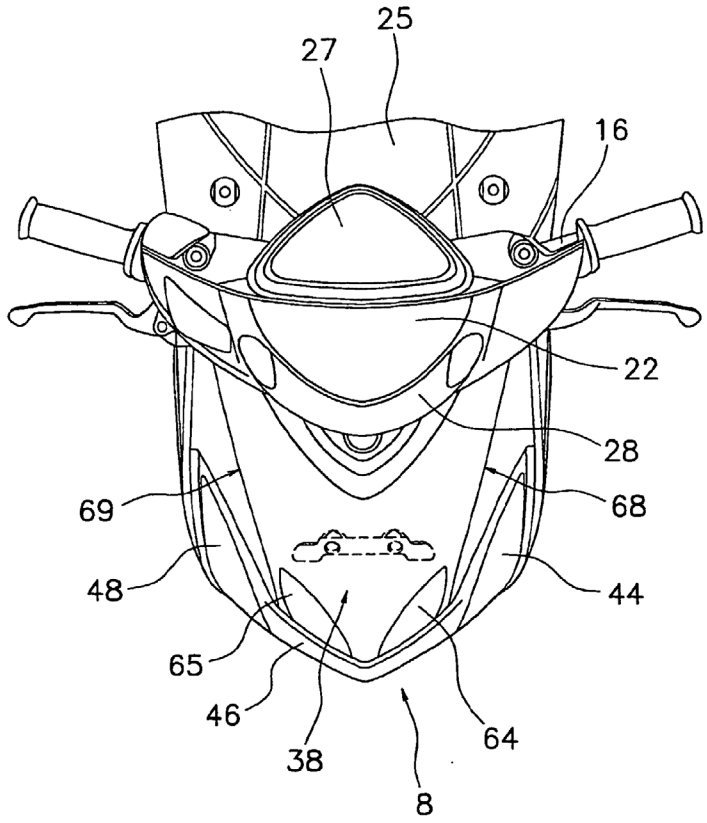

Fig. 4

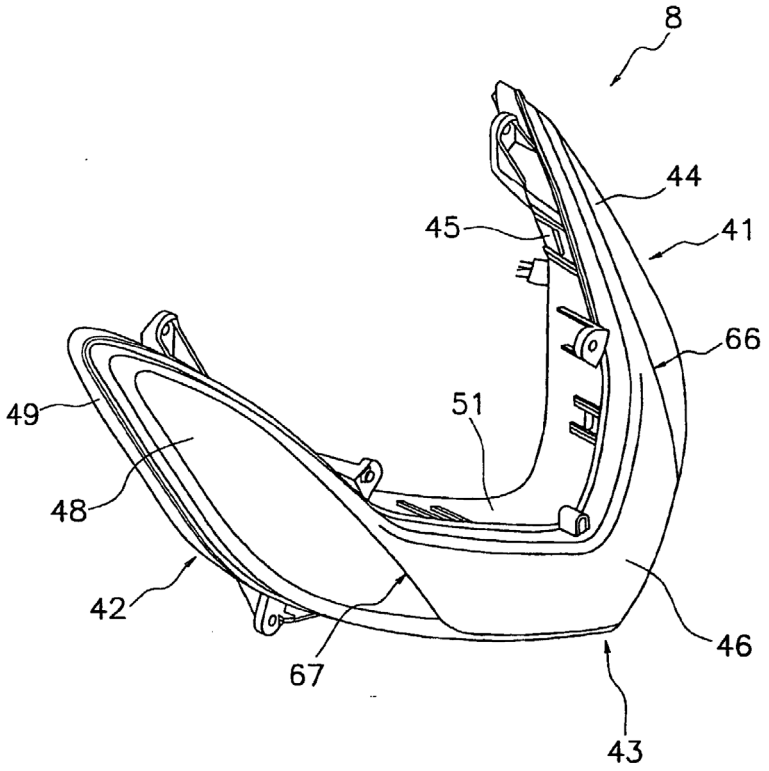

Fig. 5

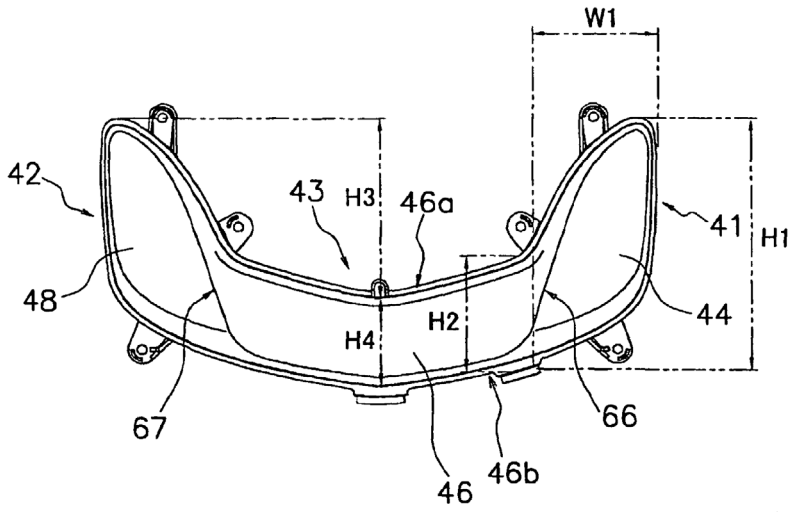

Fig. 6

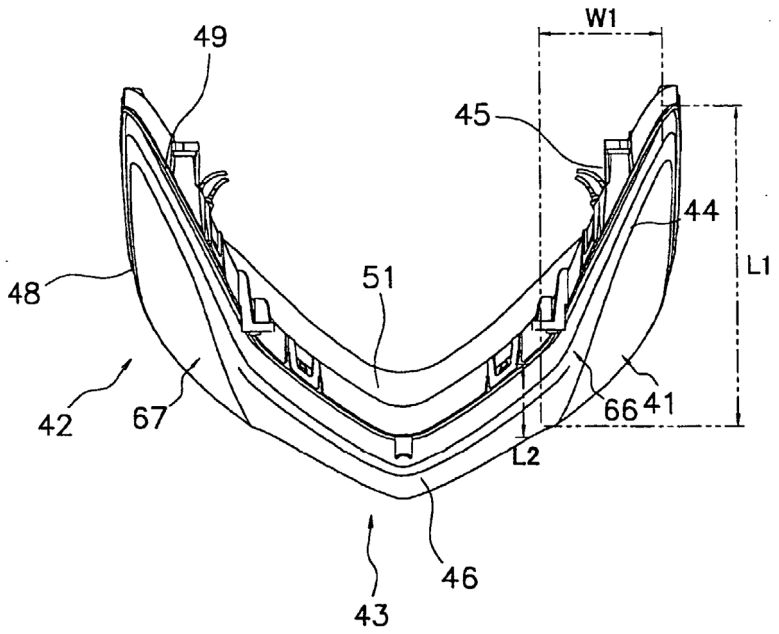

Fig. 7

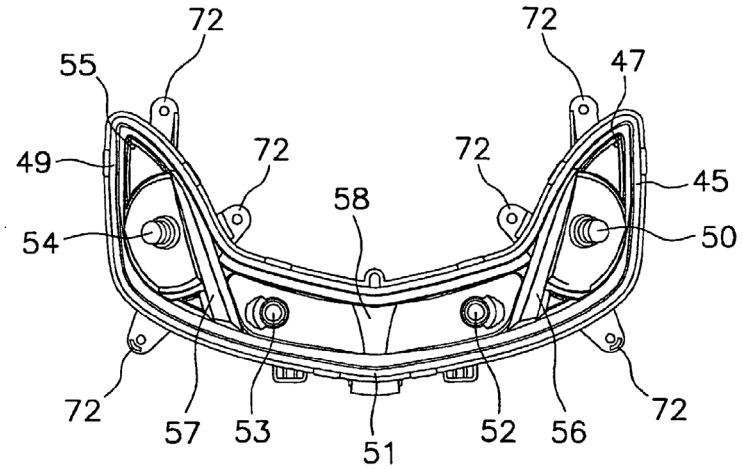

Fig. 8

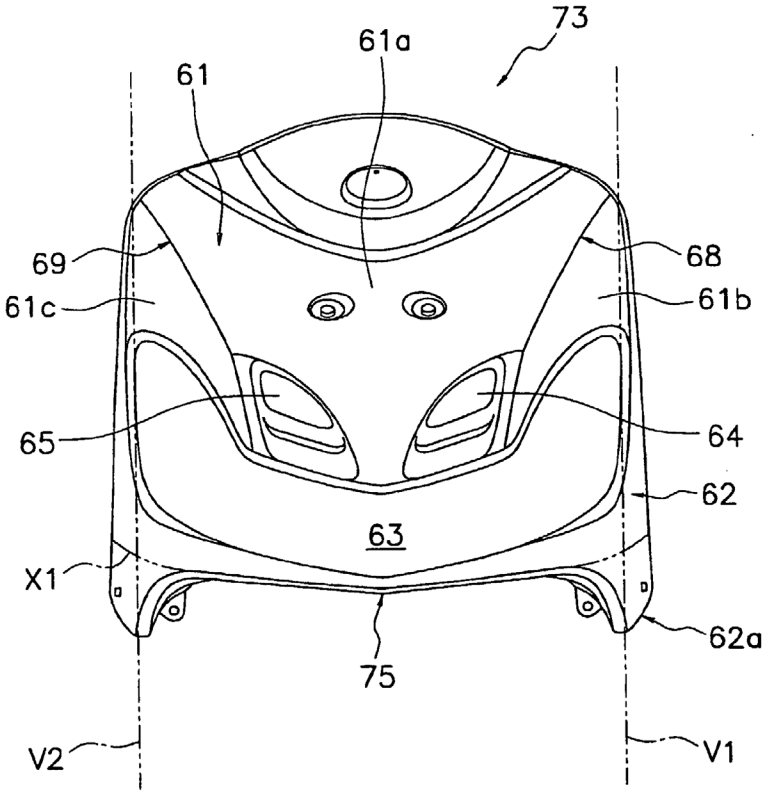

Fig. 9

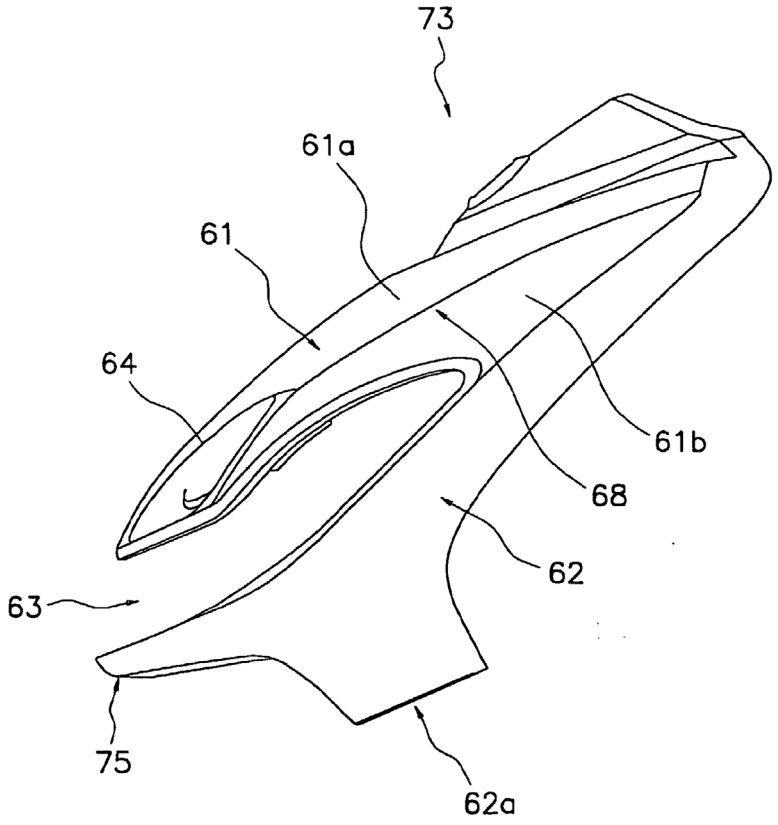

Fig.10

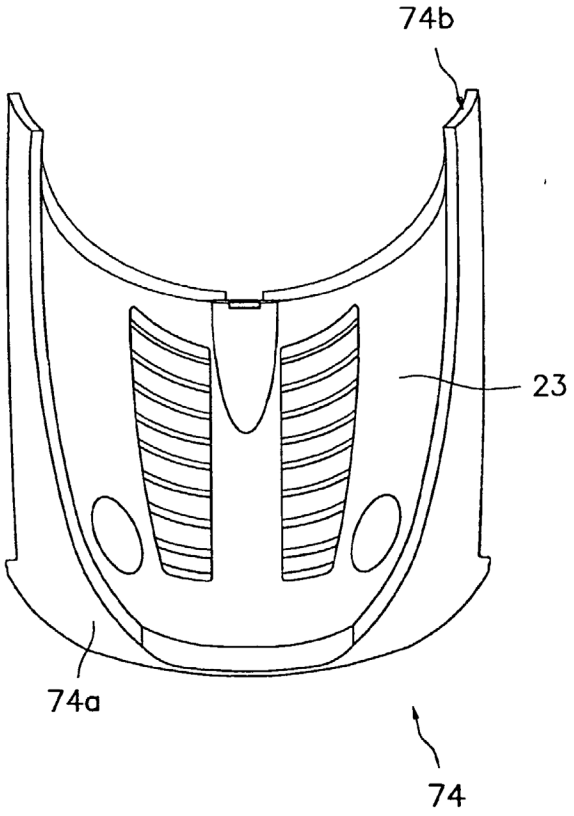

Fig. 11

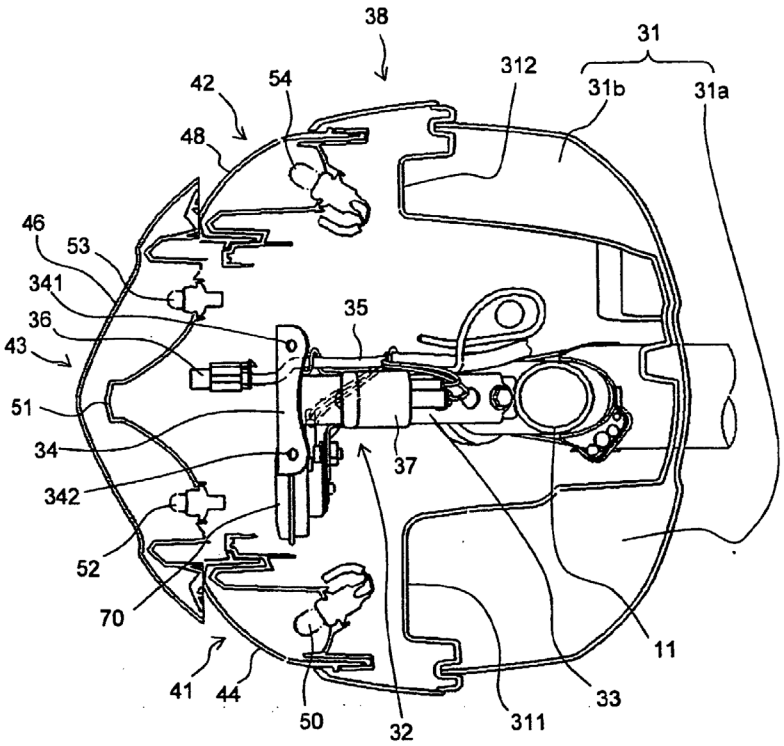
38
31
312
31b
31a
42
54
48
46
53
341
36
35
43
51
34
37
342
52
70
11
41
44
50
32
311
33

Fig.12

(a)

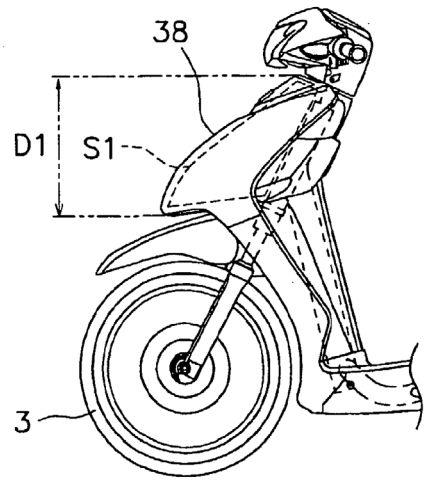

(b)

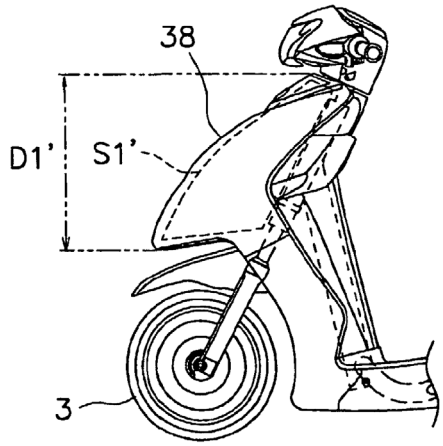

Fig.13

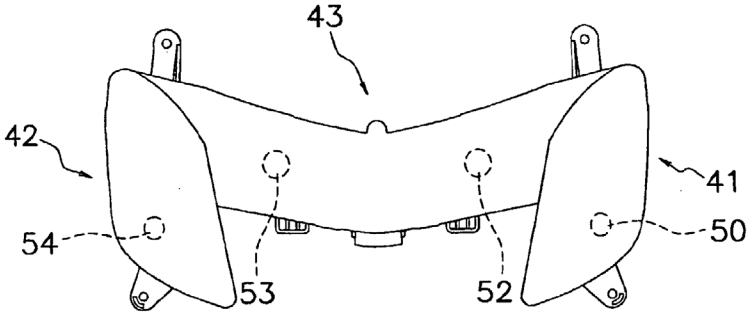

Fig.14

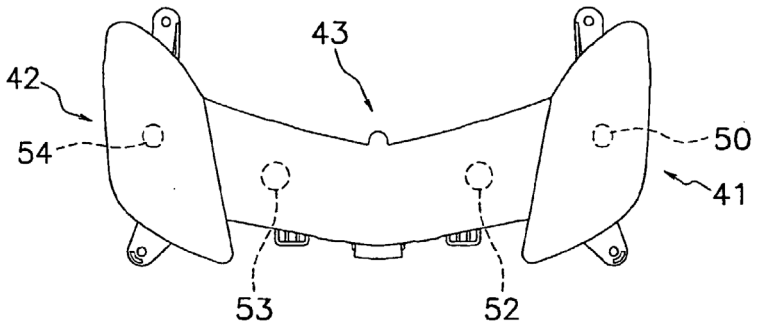

Fig.15

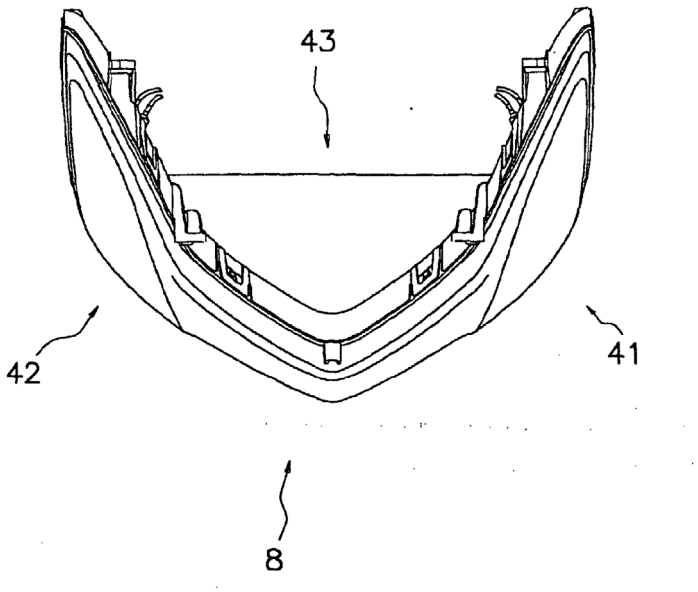

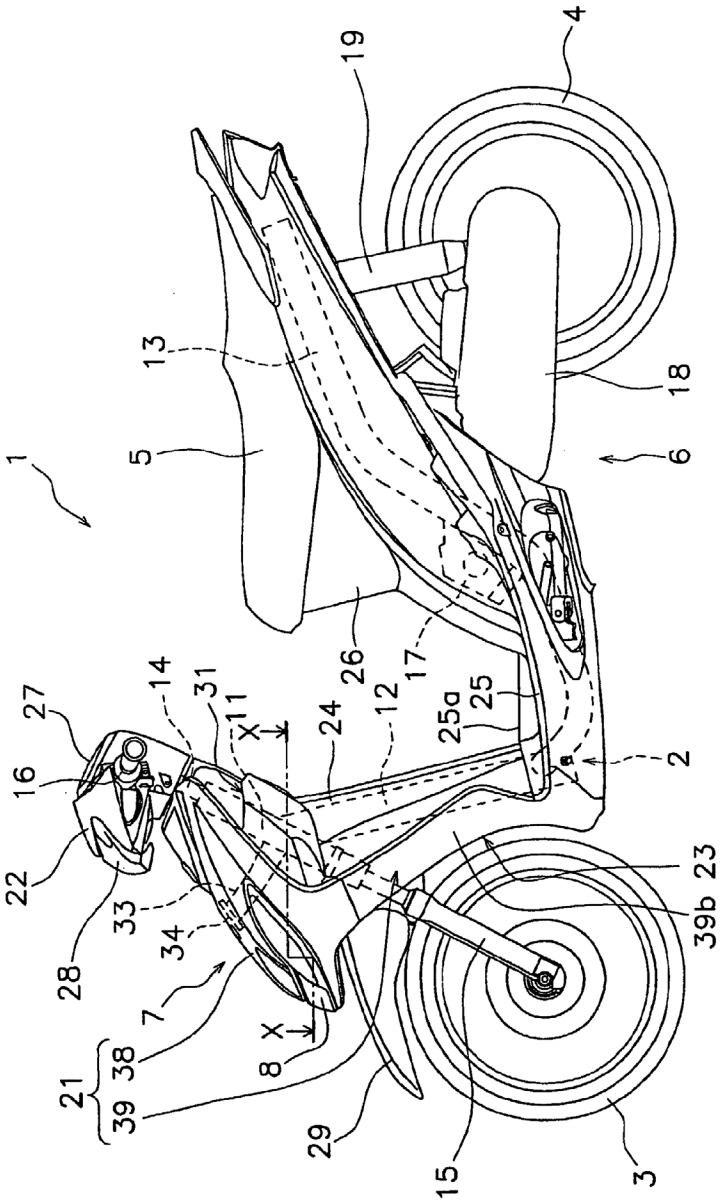
1
2
3
4
5
6
7
8
11
12
13
14
15
16
17
18
19
21
22
23
24
25
25a
26
27
28
29
31
33
34
38
39
39b
X
X

Fig. 16
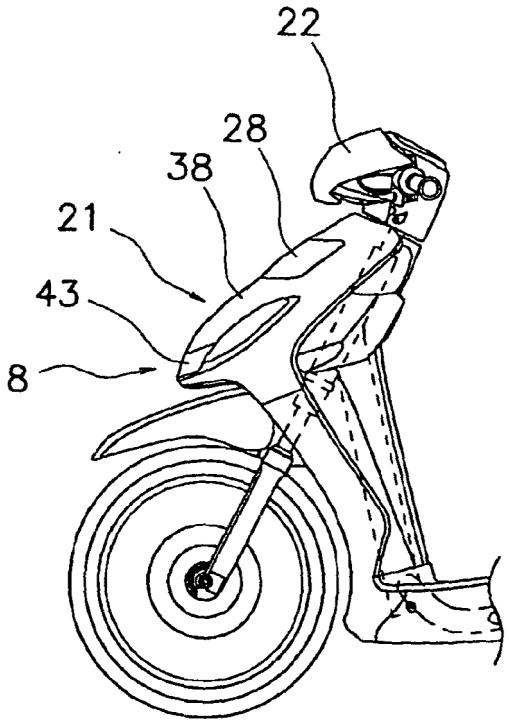
Fig.17