(19) OFICINA ESPAÑOLA DE PATENTES Y MARCAS

ESPAÑA

(11) Número de publicación: **2 364 735**

(51) Int. Cl.:
B65D 77/04 (2006.01)

(12) TRADUCCIÓN DE PATENTE EUROPEA T3

(96) Número de solicitud europea: **09001566 .0**
(96) Fecha de presentación : **05.02.2009**
(97) Número de publicación de la solicitud: **2096043**
(97) Fecha de publicación de la solicitud: **02.09.2009**

(54) Título: **Contenedor de transporte y almacenaje para líquidos.**

(30) Prioridad: **27.02.2008 DE 10 2008 011 423**

(45) Fecha de publicación de la mención BOPI:
13.09.2011

(45) Fecha de la publicación del folleto de la patente:
13.09.2011

(73) Titular/es: **PROTECHNA S.A.**
14 avenue de la Gare
1701 Fribourg, CH

(72) Inventor/es: **No figura por renuncia del inventor**

(74) Agente: **Elzaburu Márquez, Alberto**

ES 2 364 735 T3

Aviso: En el plazo de nueve meses a contar desde la fecha de publicación en el Boletín europeo de patentes, de la mención de concesión de la patente europea, cualquier persona podrá oponerse ante la Oficina Europea de Patentes a la patente concedida. La oposición deberá formularse por escrito y estar motivada; sólo se considerará como formulada una vez que se haya realizado el pago de la tasa de oposición (art. 99.1 del Convenio sobre concesión de Patentes Europeas).

DESCRIPCIÓN

Contenedor de transporte y almacenaje para líquidos.

El invento se refiere a un contenedor de transporte y almacenaje para líquidos, con un depósito interior de plástico con un manguito de llenado que puede cerrarse y un manguito de vaciado para la conexión de una válvula de toma, una envoltura exterior de rejilla metálica o chapa así como un bastidor inferior configurado como paleta de patines, que está adaptado para la manipulación por medio de carretillas elevadoras, aparatos de servicio de estanterías o medios de transporte similares y está constituido con un fondo que se apoya sobre pies de apoyo de un patín central y por dos patines exteriores para el apoyo del depósito interior, cuyo fondo inferior tiene un canal de desagüe central, que se desarrolla con un ligero desnivel desde la pared trasera del depósito hasta el manguito de vaciado dispuesto en la pared frontal del depósito para la conexión de la válvula de toma.

Un contenedor de transporte y almacenaje para líquidos del género indicado descrito en el documento DE 101 10 926 B4 está equipado con un bastidor inferior que está configurado como paleta de patines, que se forma por un patín central y dos patines exteriores de plástico y un fondo de chapa o fondo de madera que se apoya sobre pies de apoyo de los patines, sobre el cual descansa el depósito interior de plástico del contenedor de transporte para alojamiento de líquidos.

Además se ofrecen en el mercado contenedores de transporte para líquidos que están equipados con una paleta de madera para el apoyo del depósito interior guarnecido por una envoltura de chapa o una envoltura de rejilla.

Los costes de fabricación de las paletas de patines compuestas de un fondo de chapa y patines de plástico, así como de las paletas de madera, que continuamente se encarecen por el creciente precio de la madera, son relativamente altos.

Además se presta cada vez más atención a un completo vaciado de residuos del depósito interior.

Sirve de base al invento el problema de perfeccionar el contenedor de transporte y almacenaje para líquidos del género indicado con respecto a una fabricación económica del bastidor inferior y a un vaciado de residuos optimizado del depósito interior.

Este problema es solucionado según el invento mediante un contenedor de transporte y almacenaje para líquidos con las características de la reivindicación 1.

Las reivindicaciones subordinadas contienen ventajosos y convenientes perfeccionamientos del invento.

La paleta de patines del bastidor inferior configurada como paleta compuesta del contenedor de transporte y almacenaje para líquidos según el invento, la cual se compone de tres patines de plástico y un fondo plano de tablas de madera, posibilita una disminución de los costes de fabricación con respecto a los contenedores para líquidos del género indicado ofrecidos en el mercado.

El invento está explicado a continuación con ayuda de las Figuras del dibujo, que representan lo siguiente:

La Figura 1	una representación en perspectiva de un contenedor de transporte y almacenaje para líquidos con un bastidor inferior configurado como paleta de patines,
la Figura 2	una vista en planta de la paleta de patines del bastidor inferior,
la Figura 3	una vista lateral y
la Figura 4	una vista frontal de la paleta de patines,
las Figuras 5 y 6	secciones longitudinales de la paleta de patines según las líneas de sección V-V y VI-VI de la Figura 2,
las Figuras 7 y 8	secciones transversales de la paleta de patines según las líneas de sección VII-VII y VIII-VIII de la Figura 2 y
la Figura 9	una sección longitudinal central del contenedor de transporte y almacenaje sin envoltura de rejilla.

El contenedor de transporte y almacenaje 1 para líquidos según la Figura 1 que puede emplearse como contenedor de uno o varios usos presenta como piezas de construcción principales un depósito interior 2 recambiable de plástico de forma de paralelepípedo con una pared frontal 3, una pared trasera 4 y dos paredes laterales 5, 6, un fondo inferior y uno superior 7, 8, un manguito de llenado 9 conformado en el fondo superior 8 y que puede cerrarse con una tapa 10, y un manguito de salida 12 conformado o soldado en un abombamiento 11 en la sección inferior de la pared frontal 3 para la conexión de una válvula de toma 13, además una envoltura exterior 14 configurada como envoltura de rejilla con barras de rejilla 15, 16 de metal horizontales y verticales que se cruzan para el alojamiento del depósito interior 2,

así como un bastidor inferior 17 configurado como paleta de patines 18 con dimensiones de longitud y ancho conforme a la euronorma.

El fondo inferior 7 del depósito interior 2 presenta un canal de desagüe plano central 19, que se desarrolla con un ligero desnivel desde la pared trasera 4 del depósito hasta el manguito de salida 12 dispuesto en la pared frontal 3 del depósito para la conexión de la válvula de toma 13.

La paleta de patines 18 del contenedor de transporte 1 configurada como paleta compuesta se compone de un fondo plano 20 ensamblado a partir de tablas transversales y longitudinales de madera 21-24 para el apoyo del depósito interior 2, así como de un patín central 25 y dos patines exteriores 26, 27 de plástico con respectivamente un pie de apoyo delantero, uno central y uno trasero 28, 29, 30 para el apoyo del fondo plano 20, el cual puede ser transportado cogido desde abajo por los brazos de agarre de una carretilla elevadora, un aparato de servicio de estanterías o medios de transporte similares. Las tablas transversales 21-23 están dispuestas en el lado inferior 24a de las tablas longitudinales 24 del fondo plano 20.

La tabla transversal trasera 21 del fondo plano 20 está encajada con sus dos secciones extremas 21a, 21b en rebajes 31 en el lado superior 30a de los pies de apoyo traseros 30 de los dos patines exteriores 26, 27, y con su sección central 21c en un rebaje 31 del lado superior 30a del pie de apoyo trasero 30 del patín central 25 (Figura 8).

Dos tablas transversales delanteras 22 del fondo plano 20 están encajadas con sus dos secciones extremas 22a, 22b en un rebaje 31 en el lado superior 28a del pie de apoyo delantero 28 de un patín exterior 26, 27 respectivamente y en rebajes 32 en el lado superior 28a del pie de apoyo delantero 28 del patín central 25 (Figura 4).

La tabla transversal central 23 del fondo plano 20 se apoya con sus dos secciones extremas 23a, 23b sobre los pies de apoyo centrales 29 de los dos patines exteriores 26, 27, y con su sección central 23c sobre el pie de apoyo central 29 del patín central 25.

El fondo plano 20 está atornillado con los pies de apoyo 28-30 del patín central 25 y de los dos patines exteriores 26, 27 de la paleta de patines 18.

El fondo plano 20 de la paleta de patines 18 tiene sobre el patín central 25 una abertura longitudinal 33 para el alojamiento del canal de desagüe 19 del fondo inferior 7 del depósito interior 2, y el pie de apoyo delantero 28 del patín central 25 en forma de vaso, que se forma por un fondo 34, una pared trasera 35 y dos paredes laterales 36, 37 con secciones de pared superiores acodadas 38, 39 con los rebajes 32 para encajar las secciones extremas 22b de las dos tablas transversales delanteras 22 del fondo plano 20, aloja la sección inferior de la caja de la válvula de toma 13 (Figuras 4 y 9).

El bastidor inferior 40 de la envoltura de rejilla 14 está atornillado con el pie de apoyo delantero y el trasero 28, 30 del patín central 25 y con los tres pies de apoyo 28-30 de los dos patines exteriores 26, 27 de la paleta de patines 18.

REIVINDICACIONES

1. Contenedor de transporte y almacenaje (1) para líquidos, con un depósito interior (2) de plástico con un manguito de llenado (9) que puede cerrarse y un manguito de vaciado (12) para la conexión de una válvula de toma (13), una envoltura exterior (14) de rejilla metálica o chapa así como un bastidor inferior (17) configurado como paleta de patines (18), que está adaptado para la manipulación por medio de carretillas elevadoras, aparatos de servicio de estanterías o medios de transporte similares y está constituido con un fondo que se apoya sobre pies de apoyo de un patín central (25) y por dos patines exteriores (26, 27) para el apoyo del depósito interior (2), presentando la paleta de patines (18) del bastidor inferior (17) configurada como paleta compuesta del contenedor de transporte y almacenaje (1) un fondo plano (20) construido de tablas de madera (21, 24), así como un patín central (25) y dos patines exteriores (26, 27) de plástico con respectivamente un pie de apoyo delantero, uno central y uno trasero (28, 29, 30), **caracterizado porque**
el fondo inferior (7) del depósito interior (2) tiene un canal de desagüe central (19), que se desarrolla con un ligero desnivel desde la pared trasera (4) del depósito hasta el manguito de vaciado (12) dispuesto en la pared frontal (3) del depósito (2) para la conexión de la válvula de toma (13), teniendo el fondo plano (20) de la paleta de patines (18) sobre el patín central (25) una abertura longitudinal central (33) sobre la longitud total del patín central (25) para el alojamiento del canal de desagüe (19) del fondo inferior (7) del depósito interior (2).

2. Contenedor según la reivindicación 1, **caracterizado porque** el fondo plano (20) está ensamblado a partir de tablas transversales y longitudinales de madera (21-23; 24) y las tablas transversales (21-23) están dispuestas en el lado inferior (24a) de las tablas longitudinales (24).

3. Contenedor según la reivindicación 2, **caracterizado por** una tabla transversal trasera (21), que con sus dos secciones extremas (21a, 21b) está encajada en rebajes (31) en el lado superior (30a) de los pies de apoyo traseros (30) de los dos patines exteriores (26, 27) y con su sección central (21c) en un rebaje (31) en el lado superior (30a) del pie de apoyo trasero (30) del patín central (25).

4. Contenedor según las reivindicaciones 2 y 3, **caracterizado por** dos tablas transversales delanteras (22, 22), que están encajadas con sus dos secciones extremas (22a, 22b) en rebajes (31) en el lado superior (28a) del pie de apoyo delantero (28) de un patín exterior (26, 27) respectivamente y en rebajes (32) en el lado superior (28a) del pie de apoyo delantero (28) del patín central (25).

5. Contenedor según una de las reivindicaciones 2 a 4, **caracterizado por** una tabla transversal central (23), que con sus dos secciones extremas (23a, 23b) se apoya sobre los pies de apoyo centrales (29) de los dos patines exteriores (26, 27) y con su sección central (23c) sobre el pie de apoyo central (29) del patín central (25).

6. Contenedor según una de las reivindicaciones 1 a 5, **caracterizado porque** el fondo plano (20) está atornillado con los pies de apoyo (28, 29, 30) del patín central (25) y con los dos patines exteriores (26, 27) de la paleta de patines (18).

7. Contenedor según una de las reivindicaciones 1 a 6, **caracterizado por** una unión a rosca del bastidor inferior (40) de la envoltura de rejilla (14) con el pie de apoyo delantero y el trasero (28, 30) del patín central (25) y con los tres pies de apoyo (28, 29, 30) de los dos patines exteriores (26, 27) de la paleta de patines (18).

Fig. 1

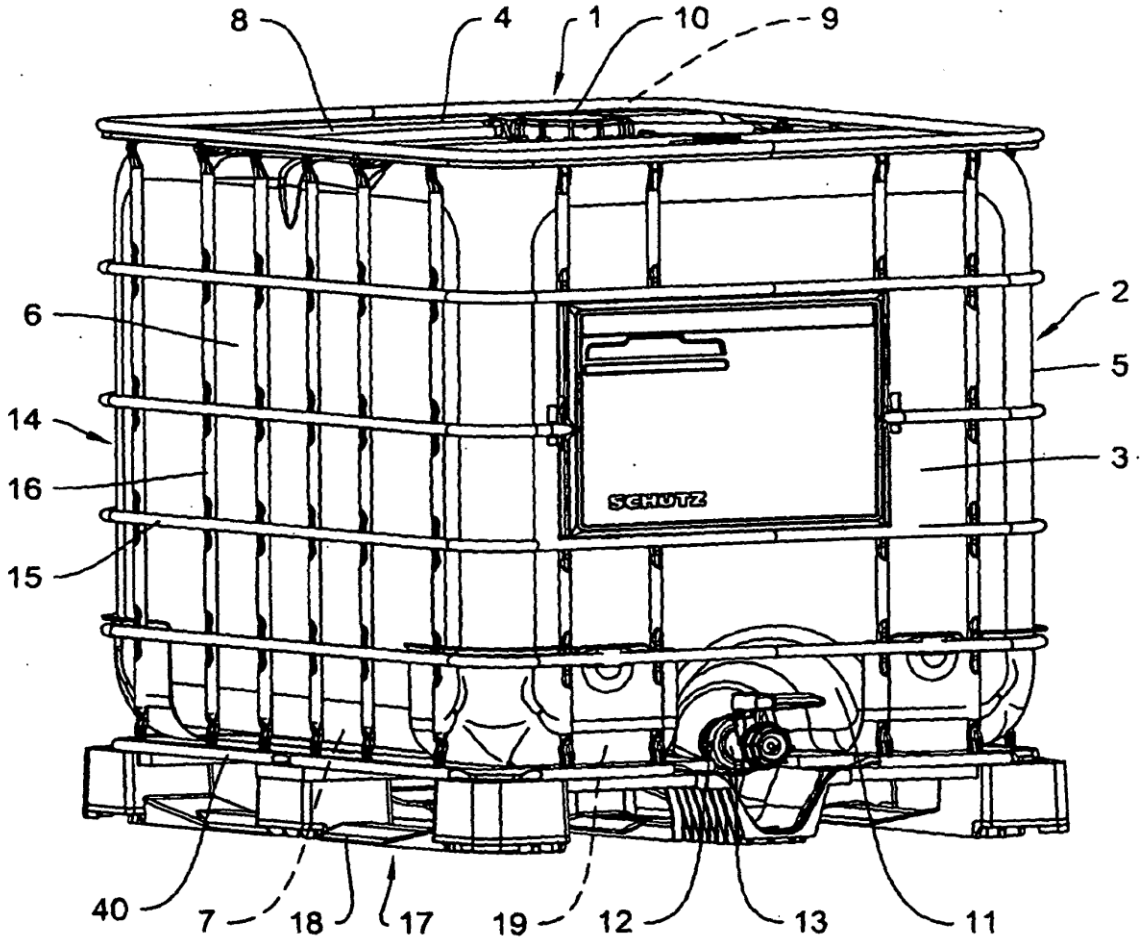

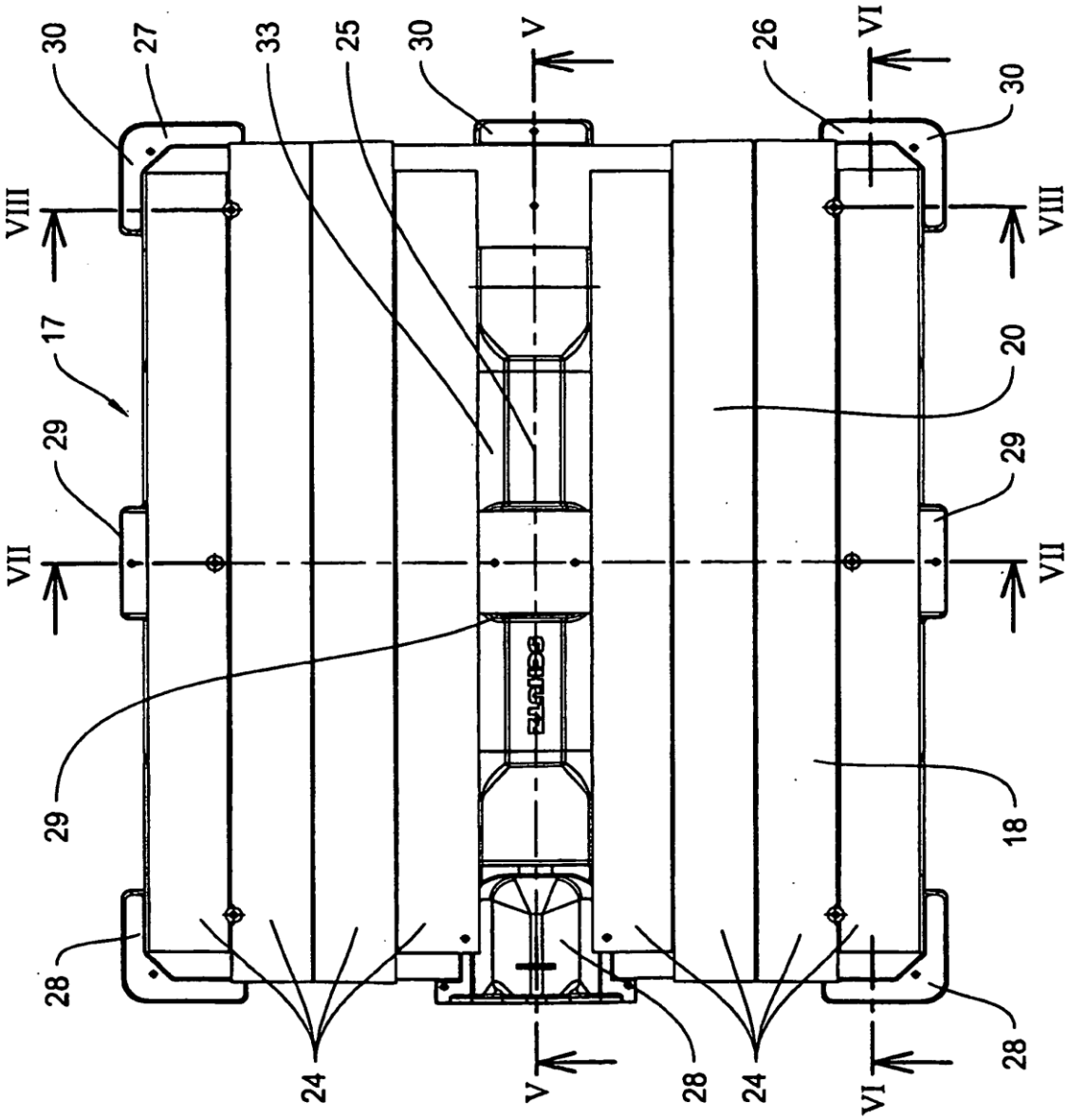
30
27
33
25
30
V
26
VI
30
VIII
VIII
17
29
20
29
VII
VII
29
18
28
24
V
28
24
VI
28

Fig. 2

Fig. 3

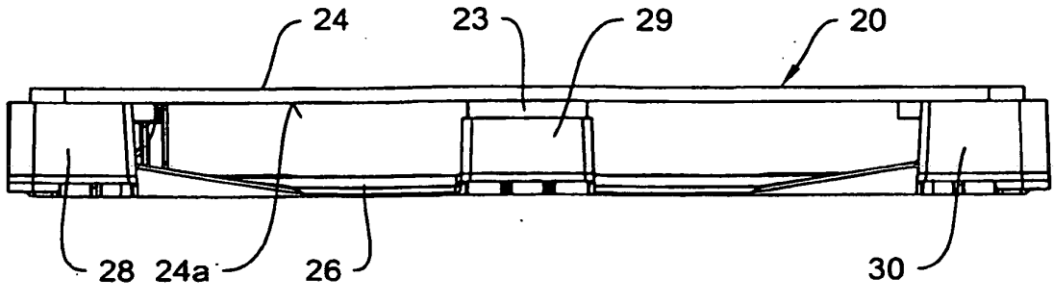

Fig. 5

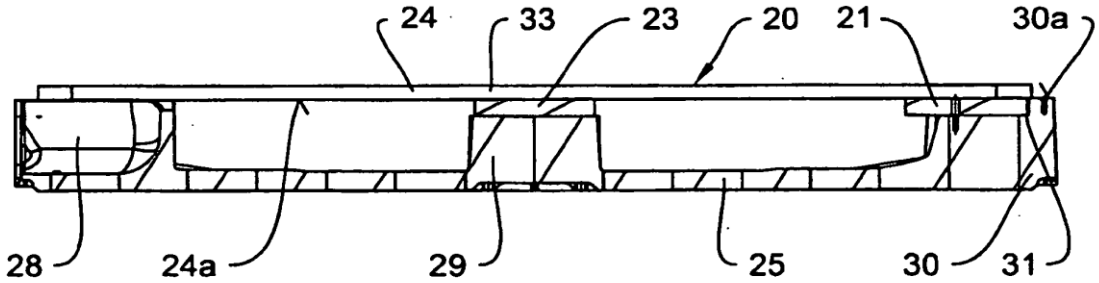

Fig. 6

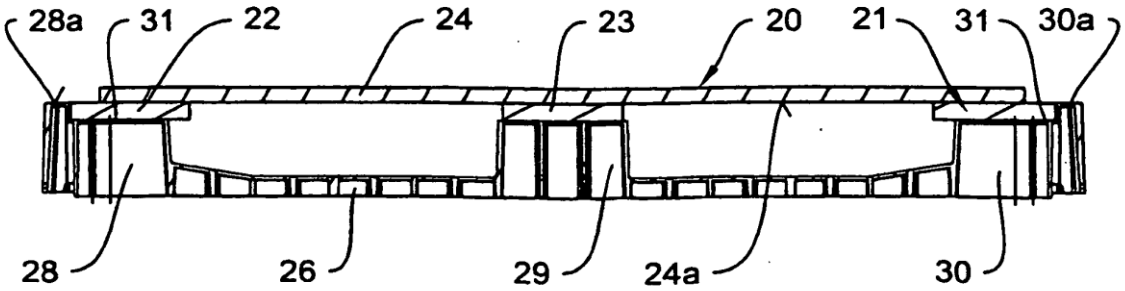

Fig. 4

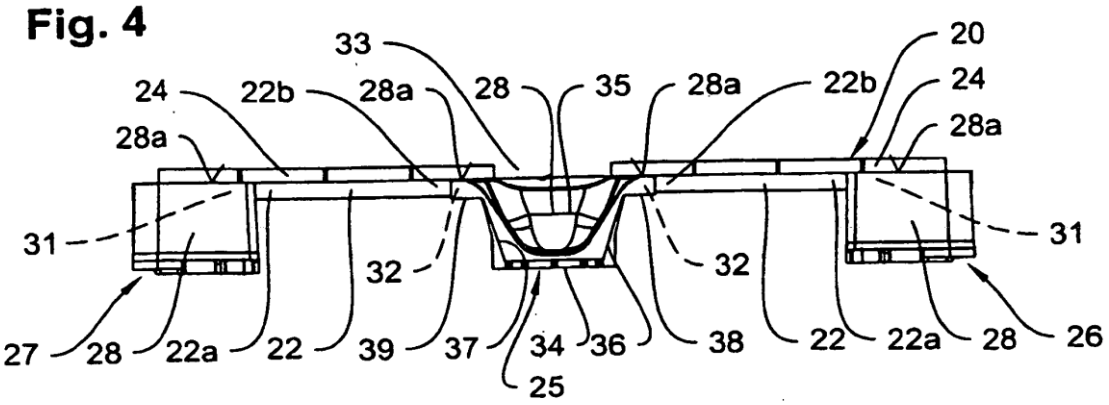

Fig. 7

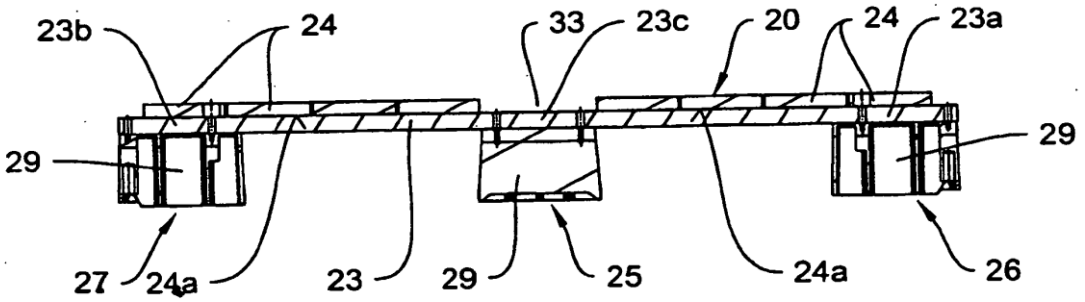

Fig. 8

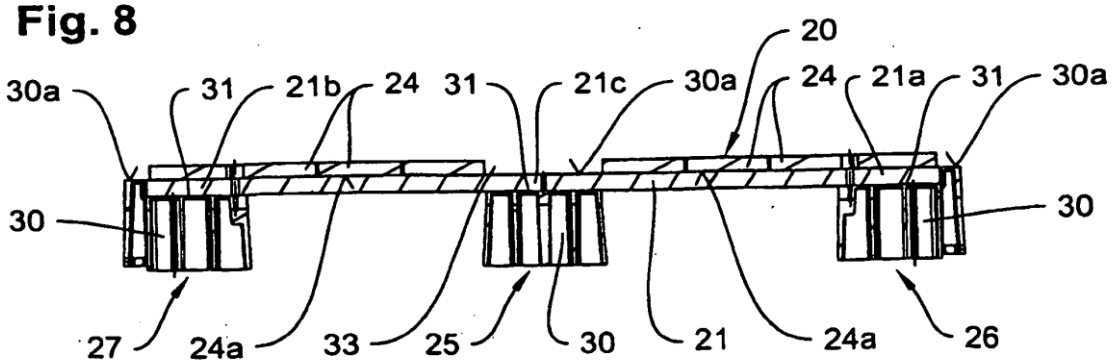
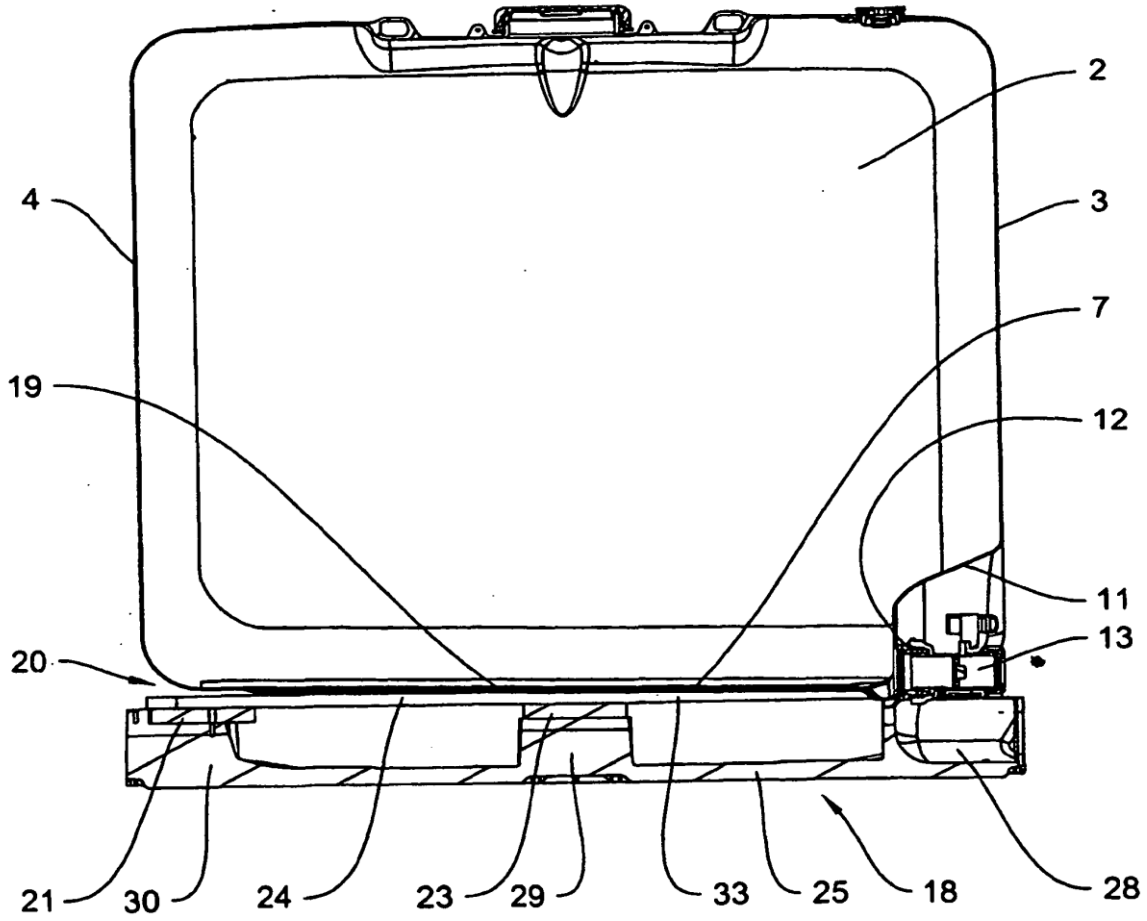
Fig. 9