(19) OFICINA ESPAÑOLA DE PATENTES Y MARCAS

ESPAÑA

(11) Número de publicación: **2 383 764**

(51) Int. Cl.:
A47B 21/00 (2006.01)
A47B 13/06 (2006.01)

(12) TRADUCCIÓN DE PATENTE EUROPEA T3

(96) Número de solicitud europea: **07119600 .0**
(96) Fecha de presentación: **30.10.2007**
(97) Número de publicación de la solicitud: **2022368**
(97) Fecha de publicación de la solicitud: **11.02.2009**

(54) Título: **Consola modular para equipos informáticos y similares**

(30) Prioridad:
09.08.2007 ES 200701727 U

(45) Fecha de publicación de la mención BOPI:
26.06.2012

(45) Fecha de la publicación del folleto de la patente:
26.06.2012

(73) Titular/es:
SODEFA, S.A.
C/ ARGENSOLA 2 ENTRLO. A
50001 ZARAGOZA, ES

(72) Inventor/es:
Floriá Arriazu, Miguel Ángel

(74) Agente/Representante:
Pons Ariño, Ángel

Aviso: En el plazo de nueve meses a contar desde la fecha de publicación en el Boletín europeo de patentes, de la mención de concesión de la patente europea, cualquier persona podrá oponerse ante la Oficina Europea de Patentes a la patente concedida. La oposición deberá formularse por escrito y estar motivada; sólo se considerará como formulada una vez que se haya realizado el pago de la tasa de oposición (art. 99.1 del Convenio sobre concesión de Patentes Europeas).

ES 2 383 764 T3

DESCRIPCIÓN

Consola modular para equipos informáticos y similares

OBJETO DE LA INVENCIÓN

El objeto principal de la presente invención es una consola modular para equipos informáticos y similares, que incluye la colocación perfecta de todos los componentes informáticos habituales y además ofrece una superficie de trabajo amplia y libre.

ANTECEDENTES DE LA INVENCIÓN

En la actualidad se conoce una gran diversidad de mesas o consolas que se adaptan para trabajar con equipos informáticos, que comprenden un tablero superior y una estructura de sustentación, permitiendo montajes modulares y canalizaciones para el cableado.

Por ejemplo, el documento ES2090500 describe un módulo de escritorio con esta finalidad. Permite montajes modulares e implementa dos canales diferentes para separar el cableado de datos y de alimentación.

El documento EP0643935 describe una estación de trabajo ergonómica, configurada con una orientación particular para el operador, y formada por varias consolas. Los monitores son CRT y ajustables. Se adapta ergonómicamente según los requisitos de Estados Unidos.

Además, el documento DE 29612108 describe una mesa de oficina formada por apoyos horizontales, verticales y transversales, que tiene los apoyos verticales un perfil transversal y que comprende adicionalmente cavidades internas para alojar elementos adicionales.

Finalmente, el documento EP1806067 describe un escritorio para equipos informáticos que comprende una estructura de sustentación y una superficie de trabajo. La estructura está equipada con medios de fijación de componentes y accesorios.

Sin embargo, en estos documentos, y en general, las consolas de este tipo no consiguen una buena separación de la zona de trabajo de la zona en la que se posicionan y colocan los equipos informáticos, produciéndose una ocupación o reducción de la zona de trabajo, una invasión de cables en muchos casos, y un laborioso montaje y cableado del equipo.

DESCRIPCIÓN DE LA INVENCIÓN

La consola modular de la invención tiene una constitución sencilla que proporciona una separación perfecta de la zona de trabajo y la zona de colocación de los equipos, y un rápido y funcional montaje.

Por lo tanto, la invención describe una consola modular para equipos informáticos y similares, de acuerdo con la reivindicación 1, que comprende una estructura con costados, así como una tablero superior sustentado por la estructura y que constituye una superficie de trabajo, en la que la estructura comprende un bastidor posterior visible equipado con medios directos de fijación de componentes y accesorios y formado por una porción central superior y porciones laterales separadas. Además, la estructura también comprende un larguero frontal horizontal superior sustentado por los costados y por una pluralidad de brazos intermedios fijados a la porción central del bastidor.

Además, el bastidor consiste en perfiles tubulares, en los que los cables pueden conducirse. En otra realización los cables pueden ubicarse en una canaleta externa.

Los accesorios que pueden montarse para sustentar los equipos informáticos o cualquier otro material necesario son muy variados, por ejemplo, miembros de soporte para impresoras, para monitores, para archivadores, para regletas de conexión, lámparas, cajones, etc.

Además permite un fácil montaje de varios módulos entre sí, pudiendo adoptar formas incluso angulares, lo que permite realizar montajes modulares poligonales.

DESCRIPCIÓN DE LOS DIBUJOS

Para complementar la descripción que se está realizando y con objeto de ayudar a una mejor comprensión de las características de la invención, de acuerdo con un ejemplo preferente de realización práctica de la misma, se acompaña como parte integrante de dicha descripción un juego de dibujos en los que, con carácter ilustrativo y no limitativo, se ha representado lo siguiente:

La figura 1 muestra una vista de la consola de la invención, en un montaje simple.

La figura 1a muestra una vista de la figura 1 en la que se ha eliminado el tablero para una mejor apreciación de su estructura.

La figura 2 muestra una sección del perfil superior del bastidor que comprende la estructura de la consola modular de la invención.

La figura 2a muestra los elementos de deslizamiento enfrentados a las acanaladuras del bastidor sobre las que se deslizan y se fijan.

La figura 3 muestra dos ejemplos de los elementos deslizantes que forman parte de los medios de fijación de componentes y accesorios.

La figura 4 muestra una vista de un montaje modular angular.

La figura 4a muestra un detalle de la zona según la estructura correspondiente al montaje de la figura 4.

La figura 5 muestra una vista en detalle de uno de los brazos intermedios que componen la estructura de la consola de la invención.

La figura 5a muestra una vista lateral en detalle del anclaje de un brazo intermedio a la estructura de la consola de la invención.

La figura 5b muestra una vista en perspectiva.

Las figuras 6 a 15 muestran varios accesorios que pueden montarse en la estructura de la consola de la invención.

REALIZACIÓN PREFERIDA DE LA INVENCIÓN

La consola modular (1) de la invención, según se muestra en las figuras 1 y 1a, comprende una estructura (2) que sustenta un tablero (23), con la particularidad de que la estructura (2) incluye un bastidor (3) descubierto, esto es, que no se sitúa bajo el tablero (23), sino que queda accesible y dispone de unos medios de fijación directa de diferentes componentes y accesorios, dejando libre completamente el tablero (23) como superficie de trabajo.

La estructura (2) incluye como componentes principalmente unos costados (6) y una pluralidad de brazos intermedios (15), que se muestran en la figura 1a, y que sostienen un larguero frontal horizontal superior (13), cooperando este larguero frontal (13) y los brazos intermedios (15) en la sustentación del tablero (23).

El bastidor (3) tiene perfiles tubulares de sección en forma general elíptica, configurando una porción superior central (3a) y dos porciones laterales (3b), en cuyos extremos inferiores se montan los soportes posteriores separados (5). En el interior de los perfiles tubulares puede disponerse el cableado de los equipos, como se observa en la figura 2, disponiendo internamente un separador (110) que define dos canales (111, 112) para la separación de los cables de alimentación y datos.

Los medios de fijación de diferentes componentes y accesorios, por su parte, consisten en acanaladuras separadas (4, 4a) frontal y posterior, que discurren por toda la longitud del bastidor (3) en los extremos correspondientes al eje mayor de su sección, y en todas sus porciones. En las mismas se insertan unos salientes pertenecientes a anclajes de los diferentes componentes y accesorios.

Estos salientes, en el caso de los accesorios, principalmente comprenden unos elementos deslizantes (88) de fijación desmontable, mostrados en la figura 3. La figura 2a muestra los elementos de deslizamiento (88) enfrentados a las acanaladuras (4, 4a) del bastidor sobre las que se deslizan y se fijan.

Para montajes modulares, con varios bastidores (véanse las figuras 4 y 4a), se han previsto unos componentes adicionales, que consisten en costados intermedios (6a), a su vez acoplados a otras porciones verticales intermedias (3c) que forman parte de dos bastidores adyacentes (3), correspondientes a dos consolas modulares adyacentes (1) y que configuran la consola modular mayor (1a).

Tanto los costados laterales (6) como los costados intermedios (6a) incluyen (véanse las figuras 1a y 4a) un nudo (11) del que parten radialmente tres extremidades: una extremidad posterior (8), una extremidad frontal descendente (9), y otra extremidad frontal ascendente (10).

El extremo libre de la extremidad posterior (8) se fija a cualquiera de las porciones (3a, 3b) del bastidor (3) —o también al bastidor vertical intermedio (3c) en el caso de montajes modulares—. El de la extremidad frontal descendente (9) a otro soporte frontal (12), y el de la extremidad frontal ascendente (10) al larguero frontal (13). El soporte frontal (12) se atiranta al soporte posterior (5) mediante un tirante inferior (14), y el extremo libre de la extremidad frontal ascendente (10) se atiranta al bastidor (3) —o a la zona común de los dos bastidores adyacentes, en el caso de montajes modulares, mediante otro tirante superior (95) del cual, además parte superiormente un apoyo (96) para el tablero (23)—.

Los soportes frontales (12) y/o los soportes posteriores (5) son telescópicos y pueden regularse en altura para nivelar la consola modular (1) de la invención, por ejemplo, mediante vástagos roscados axiales o enclavamientos de su extensión.

En este ejemplo de la invención, las tres extremidades (8, 9, 10) incluyen triángulos separados de perfiles y/o varillas, que comparten uno de sus lados, formando del nudo (11).

En el caso de montajes modulares para formar una consola modular mayor (1a) (véanse las figuras 4 y 4a), se pueden dar formas angulares para conseguir, por ejemplo, montajes poligonales. En estos casos, la porción vertical intermedia (3c) común a los bastidores adyacentes (3) incluye una articulación superior (89) a la que se fijan las porciones superiores (3a) de los bastidores adyacentes (3), así como el tirante superior (95) del costado intermedio (6a). Además, se ha previsto una tapa triangular (100), nivelada con los tableros adyacentes (23) mediante un miembro de soporte ensanchado (96a) que parte superiormente del tirante superior (95), para dar continuidad a la superficie de trabajo.

Los brazos intermedios (15) componentes de la estructura (2) que sustentan el tablero (23) (véase la figura 5) comprenden un anclaje posterior (190) para fijarse a la porción superior (3a) del bastidor (3), un acoplamiento frontal (78) para fijar y sustentar el larguero frontal (13), y una tabla intermedia (22) para apoyar el tablero (23), donde se implementan unos taladros (79) precisamente de fijación del tablero (23). Este anclaje posterior (190) comprende un puente inferior (191) dotado de salientes enfrentados que consisten en: una pestaña posterior fija (192) que se inserta en la acanaladura posterior (4a), y otra pestaña frontal (193) desmontable y ajustable en altura, para fijarse en la acanaladura frontal (4). Gracias a la posibilidad de ajuste en altura, se puede nivelar óptimamente el tablero (23) que, en definitiva, se situará en la parte superior. Además del anclaje posterior (190), una brida horizontal (194) dimana de la parte posterior.

En cuanto a los accesorios que pueden fijarse en la porción superior (3a) del bastidor (3) pueden citarse, de modo no limitativo, los siguientes:

- Un accesorio que consiste en un miembro de soporte (24) para equipos informáticos (impresoras, etc.) (véase la figura 6), constituido por una lámina plegada según tres pliegues: un pliegue central (25) sensiblemente horizontal de sustentación del equipo informático; y dos pliegues finales (26) convergentes hacia la porción superior (3a) del bastidor (3), cuyos bordes implementan un anclaje bilateral (290) para la fijación al bastidor (3).
- Un accesorio que consiste en un modulo de comunicación (80) (véanse las figuras 15 y 15a), constituido por una carcasa (81) de soporte de equipos electrónicos y provista de anclajes bilaterales (290) para la fijación a la porción superior (3a) del bastidor (3).

Los anclajes bilaterales (290) consisten principalmente en bridas (295) adyacentes a las acanaladuras (4, 4a), donde se fijan los elementos deslizantes (88) que se insertarán en las mismas. Las bridas (295) pueden implementarse, por ejemplo, directamente en los bordes de los pliegues finales (26) del miembro de soporte (24) para equipos informáticos, o implementarse de modo saliente inferior en la carcasa (81) del módulo de comunicación (80).

- Un accesorio que consiste en una variante del miembro de soporte (24) para equipos informáticos (véase la figura

7), que comprende adicionalmente dos zócalos laterales (25a) que parten superiormente del pliegue central (25), relacionados entre sí por un zócalo posterior superior (26a), apto para, por ejemplo, depositar archivadores.

- Un accesorio que consiste en un miembro de soporte inferior (50), que consiste en, al menos, un tubo vertical (51) provisto de un anclaje superior (490) para sujeción a la porción superior (3a) del bastidor (3), y que se proyecta por la parte inferior del bastidor (3). En este miembro de soporte inferior (50) formado por uno o más tubos verticales (51) es posible fijar, por ejemplo: un armario (55) para una unidad central de proceso de un ordenador o similar (véase la figura 9); un contenedor ventilado (56) para alojar conexiones eléctricas (véase la figura 10); un soporte de abrazadera (57) para una unidad central de proceso de un ordenador o similar (véase la figura 11); una cajonera (58) (véase la figura 12), u otros elementos.

El anclaje superior (490) (véanse las figuras 10 y 10a) comprende una abrazadera curvada superior (491) con dos bridas finales (495) adyacentes a las acanaladuras (4, 4a), donde se fijan los elementos deslizantes (88) que se insertan en las mismas. La abrazadera curvada superior (491) tiene una forma adaptada a la curvatura inferior de la porción superior (3a) del bastidor (3), evitando pandeos al descansar sobre el mismo. La figura 10c muestra en detalle cómo se vinculan los elementos deslizantes (88) a la abrazadera curvada superior (491) para su montaje deslizante sobre las acanaladuras (4, 4a) del bastidor (3).

- Un accesorio que consiste en una lámpara (60) (véase la figura 13), constituida por una luminaria (61), un interruptor, un miembro de soporte articulado (62) y un anclaje inferior (590) para la fijación a la porción superior (3a) del bastidor (3).

El anclaje inferior (590) (véanse las figuras 13a y 13b) comprende una abrazadera curvada inferior (591) con dos bridas finales (595) adyacentes a las acanaladuras (4, 4a), donde se fijan los elementos deslizantes (88) que se insertan en las mismas. La abrazadera curvada inferior (591) también tiene una forma adaptada a la curvatura superior del tramo superior (3a) del bastidor (3), evitando pandeos. De la abrazadera curvada inferior (591) parte un cuerpo tubular superior (596) en el que se acopla el miembro de soporte articulado (62).

- Un accesorio que consiste en un poste (30) para colgar pantallas planas (véanse las figuras 8 y 8a), que tiene un anclaje versátil inferior (390) para la sujeción en la porción superior (3a) del bastidor (3) —o también los anclajes posteriores (190) de los brazos intermedios (15)— y de una corredera superior (33) enclavable en altura, provista de un instrumento (34) de brazo extensible (34a) de fijación de la pantalla plana. La posibilidad de fijar también el poste a los anclajes de los brazos intermedios (15) evita que la existencia de algunos de estos brazos intermedios (15) estorbe en la colocación de este accesorio.

El anclaje versátil (390) consiste en un orificio roscado, no representado, implementado en la base del poste (30) en el que puede fijarse gracias al tornillo correspondiente, no representado, bien a la brida (194) que forma parte del anclaje posterior (190) de cualquier brazo intermedio (15), bien al cuerpo tubular superior (596) de un anclaje inferior (590).

- Un accesorio que consiste en una horquilla (70) para la fijación del equipo (71) (véanse las figuras 2 y 14), equipada con un anclaje simple de fijación a cualquier porción (3a, 3b, 3c) del bastidor (3). Este anclaje simple consiste en, al menos, una brida adyacente a la acanaladura frontal (4) o a la acanaladura posterior (4a), donde se fija un elemento deslizante (88) que se introduce en la acanaladura correspondiente.

REIVINDICACIONES

1. Consola modular (1) para equipos informáticos y similares, que comprende una estructura (2) con unos costados (6), así como un tablero superior (23) sustentado por la estructura (2) y que constituye una superficie de trabajo; comprendiendo la estructura (2) un bastidor posterior visible (3) dotado de perfiles tubulares equipados con un medio directos de componentes y accesorios, formado por una porción superior central (3a) y unas porciones laterales separadas (3b); la estructura (2) también comprende un larguero frontal horizontal superior (13) sostenido por los costados (6) y por una pluralidad de brazos intermedios (15) fijados a la porción central (3a) del bastidor (3) **caracterizada porque** el medio directo de unión de componentes y accesorios proporcionado en el bastidor (3) consiste en acanaladuras separadas longitudinales, frontal y posterior (4, 4a), en las que se insertan los salientes de los anclajes de los componentes o accesorios.

2. Consola modular (1) de acuerdo con la reivindicación 1, **caracterizada porque** los salientes consisten en elementos deslizantes (88) para una fijación desmontable.

3. Consola modular (1) de acuerdo con la reivindicación 1, **caracterizada porque** el bastidor (3) tiene soportes posteriores separados (5) en sus porciones laterales (3b).

4. Consola modular (1) de acuerdo con la reivindicación 3, **caracterizada porque** los soportes posteriores (5) se ajustan en los extremos inferiores de las porciones laterales (3b) del bastidor (3).

5. Consola modular (1) de acuerdo con la reivindicación 1, **caracterizada porque** comprende adicionalmente unos costados intermedios (6a) que se acoplan a porciones verticales centrales (3c) que forman parte de dos bastidores adyacentes (3) correspondientes a dos consolas modulares adyacentes (1) y que forman una consola modular mayor (1a).

6. Consola modular (1) de acuerdo con las reivindicaciones 1, 3 y 5, **caracterizada porque** cada lateral (6) o lateral intermedio (6a) incluye un nudo (11) del que dimanan radialmente tres extremos (8, 9, 10) formados por una extremidad posterior (8), otra extremidad frontal descendente (9) y otra extremidad frontal ascendente (10); cuyos extremos libres se encuentran fijados respectivamente a: cualquiera de las porciones (3a, 3b, 3c) de uno o dos bastidores (3), a otro soporte frontal (12), y al larguero frontal (13); estando atado el soporte frontal (12) al soporte posterior (5) mediante un tirante inferior (14), y el extremo libre de la extremidad frontal ascendente (10) al bastidor o bastidores (3) mediante otro tirante superior (95), de donde dimana en su parte superior un apoyo (96) para el tablero (23).

7. Consola modular (1) de acuerdo con la reivindicación 6, **caracterizada porque** las tres extremidades (8, 9, 10) están constituidas por triángulos separados de perfiles y/o varillas, que comparten uno de sus lados, formando el nudo (11).

8. Consola modular (1) de acuerdo con las reivindicaciones 5 y 6, **caracterizada porque** la consola modular mayor (1a) adopta una forma angular; en la que la porción vertical central (3c) comprende una junta superior (89) en la que se fijan las porciones centrales (3a) de los bastidores adyacentes (3), así como el tirante superior (95) del lateral intermedio (6a); disponiendo una tapa triangular (100), nivelada con los tableros adyacentes (23) mediante un miembro de apoyo ensanchado (96a) que parte de la parte superior del tirante superior (95).

9. Consola modular (1) de acuerdo con la reivindicación 1, **caracterizada porque** los brazos intermedios (15) comprenden un anclaje posterior (190) a la porción central (3a) del bastidor (3), un acoplamiento frontal (78) de sustentación y fijación del larguero frontal (13), y una tabla intermedia (22) para apoyo del tablero (23).

10. Consola modular (1) de acuerdo con la reivindicación 9, **caracterizada porque** en la tabla intermedia (22) se implementan unos taladros (79) de fijación del tablero (23).

11. Consola modular (1) de acuerdo con las reivindicaciones 1 y 9, **caracterizada porque** el anclaje posterior (190) comprende un puente inferior (191) dotado de salientes opuestos que consisten en: una pestaña final posterior fija (192) destinada a insertarse en la acanaladura posterior (4a) y otra pestaña frontal (193) desmontable y ajustable en altura destinada a fijarse en la acanaladura delantera (4a) con el fin de sustentar el brazo intermedio (15) con posibilidad de nivelación, originando una brida horizontal (194) en la parte posterior del anclaje posterior (190).

12. Consola modular (1) de acuerdo con la reivindicación 1, **caracterizada porque** comprende un accesorio que consiste en un miembro de soporte (24) para equipos informáticos, que consiste en una lámina plegada a lo largo de tres pliegues: un pliegue central (25) sensiblemente horizontal para sustentar el equipo informático, y dos pliegues finales (26) convergentes hacia la porción superior (3a) del bastidor (3), cuyos bordes implementan un anclaje bilateral (290) de fijación a la porción central (3a) del bastidor (3).

13. Consola modular (1) de acuerdo con la reivindicación 1, **caracterizada porque** comprende un accesorio que consiste en un modulo de comunicación (80), constituido por una carcasa de soporte (81) de equipos electrónicos y provista de anclajes bilaterales (290) de fijación a la porción central (3a) del bastidor (3).

14. Consola modular (1) de acuerdo con las reivindicaciones 2, 12 y 13, **caracterizada porque** el anclaje bilateral (290) consiste en unas bridas finales (295) adyacentes a las acanaladuras (4, 4a), y donde se fijan los elementos deslizantes correspondientes (88).

15. Consola modular (1) de acuerdo con la reivindicación 12, **caracterizada porque** una variante del miembro de soporte (24) para equipos informáticos comprende adicionalmente dos zócalos laterales (25a) que dimanan en su parte superior del pliegue central (25), relacionados entre sí por un zócalo posterior superior (26a).

16. Consola modular (1) de acuerdo con las reivindicaciones 1 y 11, **caracterizada porque** comprende un accesorio que consiste en un poste (30) para colgar pantallas planas (31), que dispone de un anclaje versátil (390) de sujeción a la porción superior (3a) del bastidor (3) y/o a un anclaje posterior (190), y una corredera superior (33) enclavable en altura y provista de un instrumento (34) de brazo extensible (34a) para la fijación de la pantalla plana (31).

17. Consola modular (1) de acuerdo con la reivindicación 1, **caracterizada porque** comprende un accesorio que consiste en un miembro de soporte inferior (50), que consiste en, al menos, un tubo vertical (51) solidario a un anclaje superior (490) para la sujeción a la porción central (3a) del bastidor (3), con el fin de proyectarse a través de la parte inferior del bastidor (3).

18. Consola modular (1) de acuerdo con la reivindicación 17, **caracterizada porque** en los tubos verticales (51) se fija un armario (55) para una unidad central de proceso de un ordenador o similar.

19. Consola modular (1) de acuerdo con la reivindicación 17, **caracterizada porque** en los tubos verticales (51) se fija un recipiente ventilado (56) para alojar conexiones eléctricas.

20. Consola modular (1) de acuerdo con la reivindicación 17, **caracterizada porque** en los tubos verticales (51) se fija un soporte de abrazadera (57) para una unidad central de proceso de un ordenador o similar.

21. Consola modular (1) de acuerdo con la reivindicación 17, **caracterizada porque** en los tubos verticales (51) se fija una cajonera (58).

22. Consola modular de acuerdo con las reivindicaciones 2 y 17, **caracterizada porque** el anclaje superior (490) comprende una abrazadera curvada superior (491) adaptada al perfil de la porción superior (3a) del bastidor (3), con dos bridas finales (495) adyacentes a las acanaladuras (4, 4a), y donde se fijan los elementos deslizantes (88).

23. Consola modular (1) de acuerdo con la reivindicación 1, **caracterizada porque** comprende un accesorio que consiste en una lámpara (60) constituida por una luminaria (61), un interruptor, un miembro de soporte articulado (62) y un anclaje inferior (590) para la sujeción a la porción superior (3a) del bastidor (3).

24. Consola modular de acuerdo con las reivindicaciones 2, 16 y 23, **caracterizada porque** el anclaje inferior (590) comprende una abrazadera curvada inferior (591) adaptada al perfil de la porción superior (3a) del bastidor (3), con dos bridas finales (595) adyacentes a las acanaladuras (4, 4a), y donde se fijan los elementos deslizantes (88); dimanando de la abrazadera curvada inferior (591) un cuerpo tubular superior (596) para el acoplamiento al miembro soporte articulado (62) de la lámpara (60) y/o del poste (30) para colgar pantallas planas.

25. Consola modular de acuerdo con las reivindicaciones 11, 16 y 24, **caracterizada porque** el anclaje versátil (390) comprende un orificio roscado implementado en la base del poste (30) con el fin de fijarse mediante un tornillo a una brida horizontal (194) de un anclaje posterior (190) o al cuerpo tubular superior (596) de un anclaje

inferior (590).

26. Consola modular (1) de acuerdo con la reivindicación 1, **caracterizada porque** comprende un accesorio que consiste en una horquilla (70) para su fijación a un equipamiento (71), provista de un anclaje simple (690) de sujeción a cualquier porción (3a, 3b, 3c) del bastidor (3).

27. Consola modular (1) de acuerdo con las reivindicaciones 2 y 26, **caracterizada porque** el anclaje simple (690) consiste en, al menos, una brida adyacente a la acanaladura frontal (4) o a la acanaladura posterior (4a), y donde se fija el elemento deslizante correspondiente (88).

28. Consola modular (1) de acuerdo con las reivindicaciones 3 y 6, **caracterizada porque** los soportes frontales (12) y/o los soportes posteriores (5) son telescópicos con el fin de regular su altura para nivelar la consola modular (1).

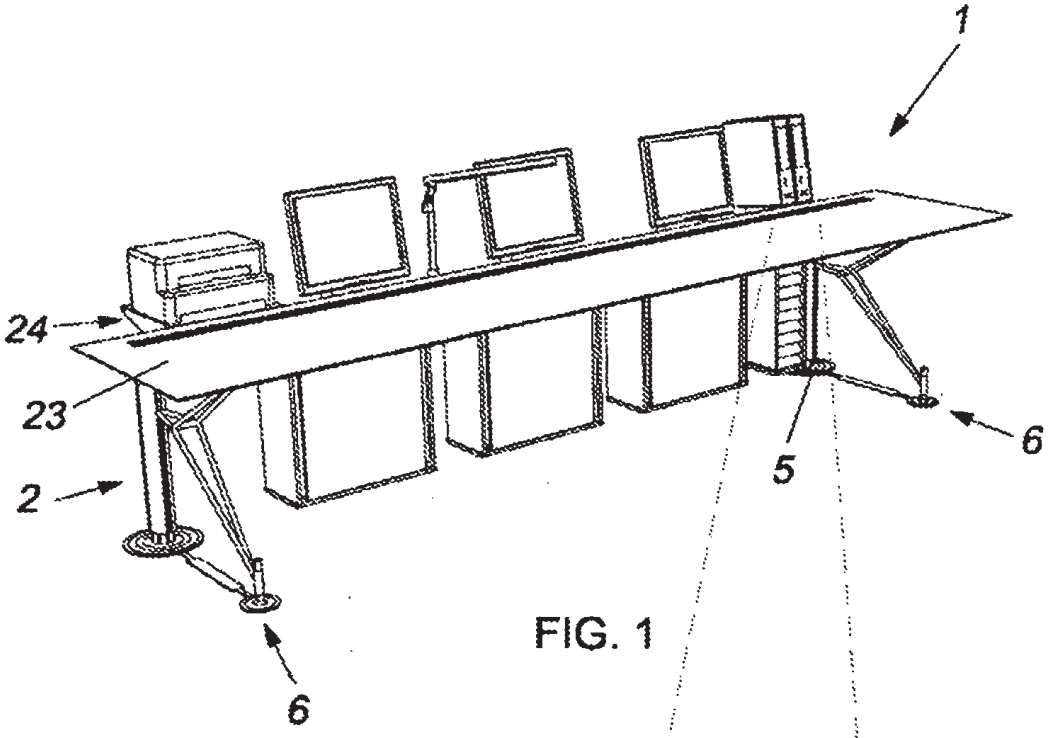

FIG. 1

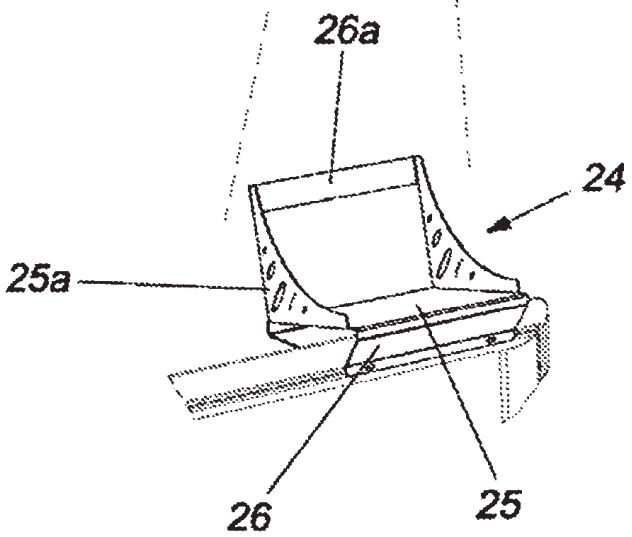

FIG. 7

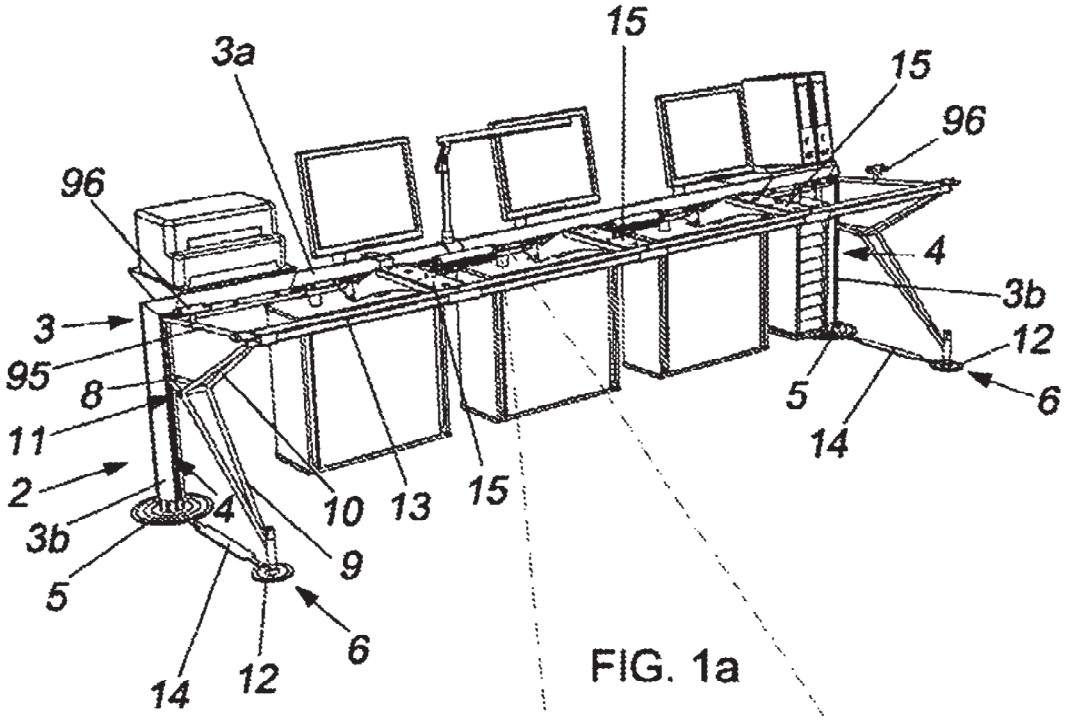

FIG. 1a

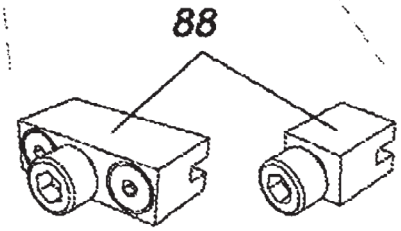

FIG. 3

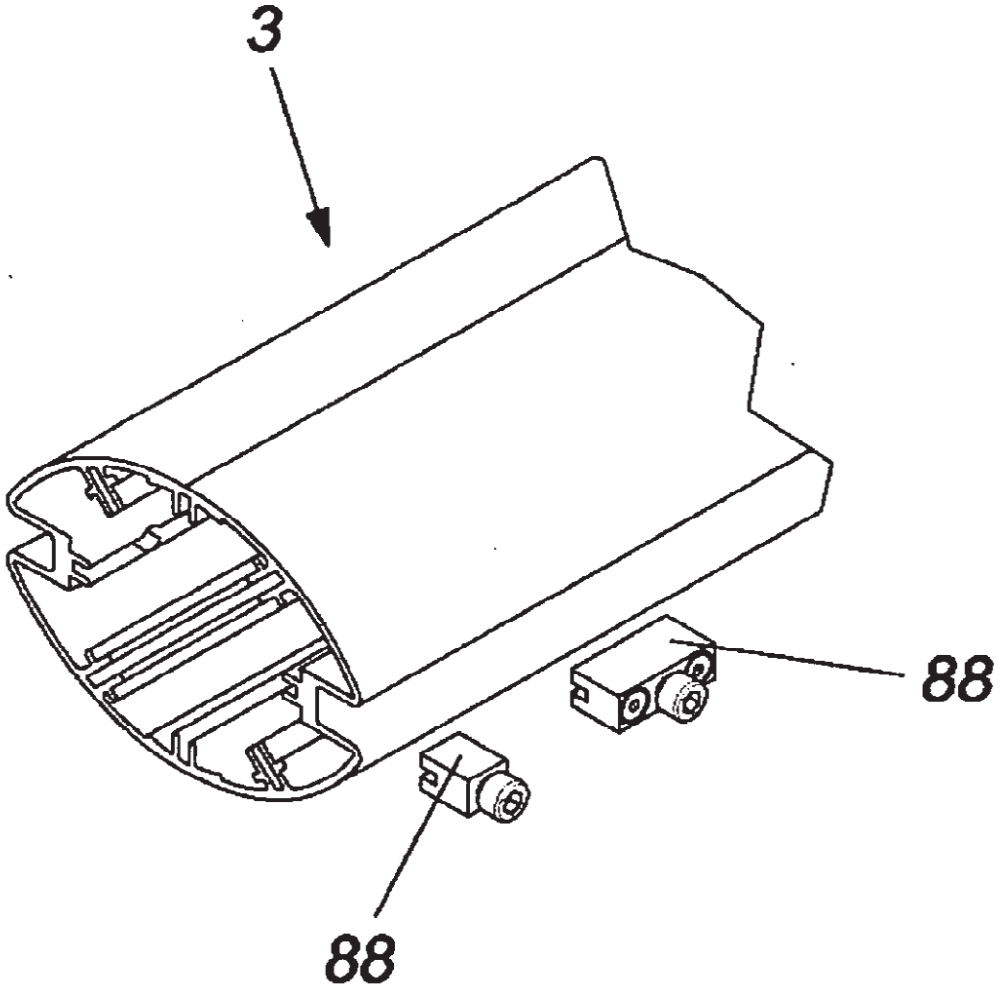

FIG. 2a

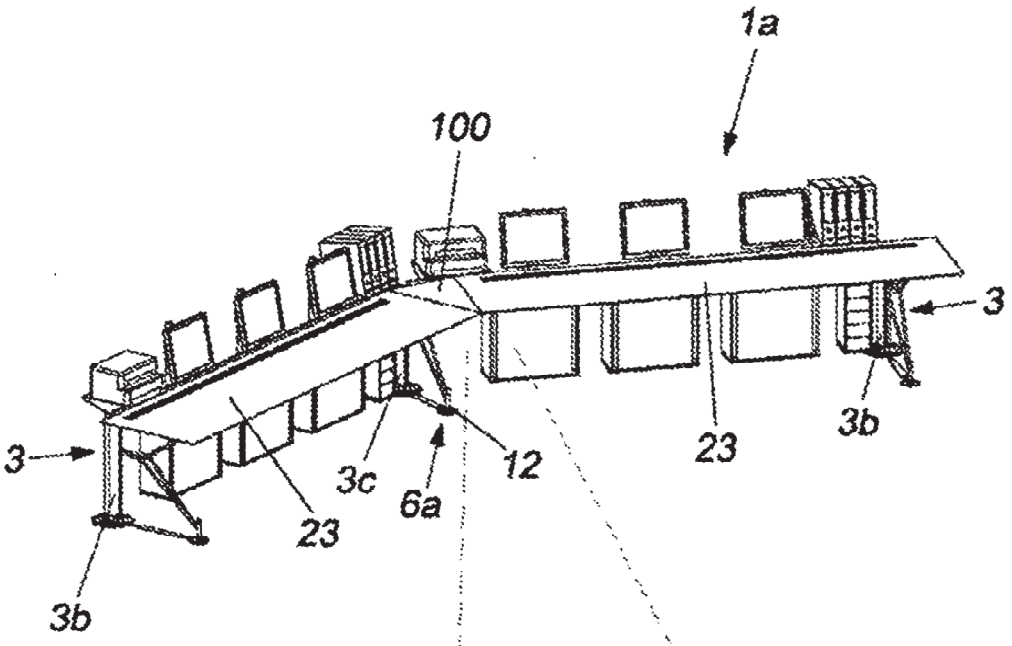

FIG. 4

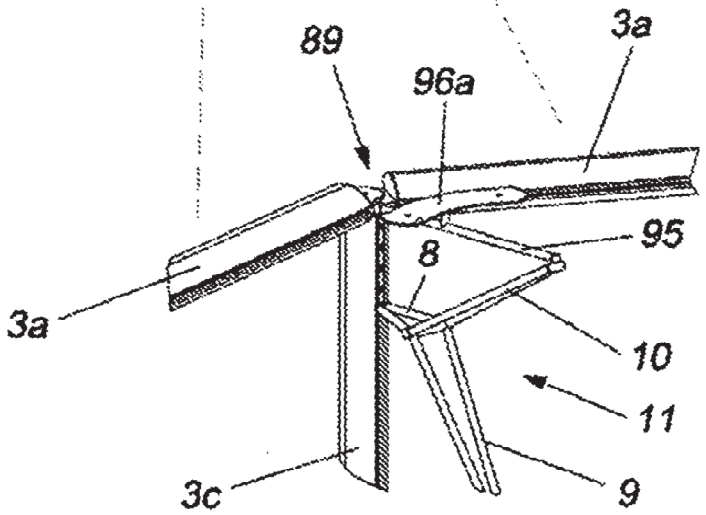

FIG. 4a

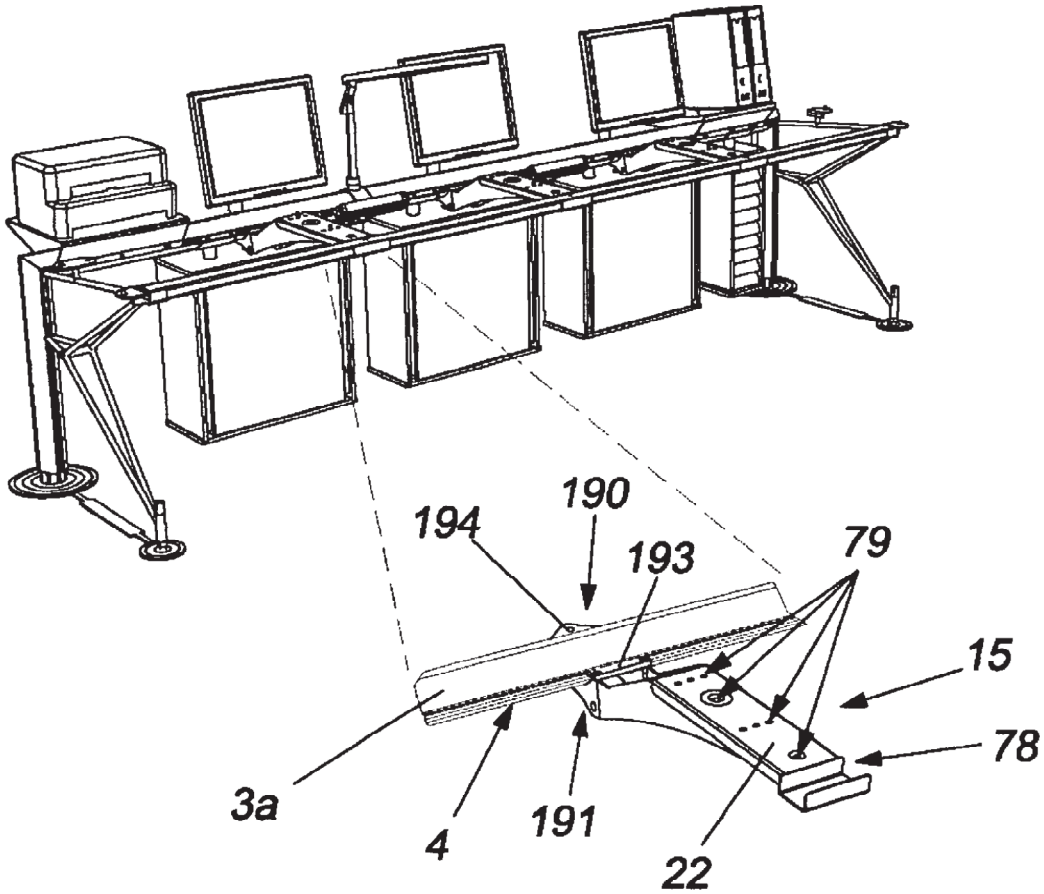

FIG. 5

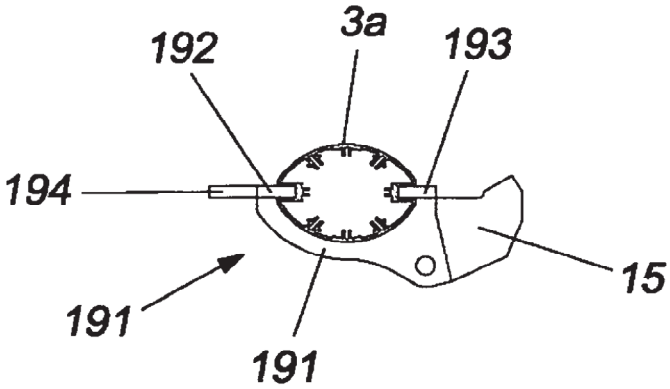

FIG. 5a

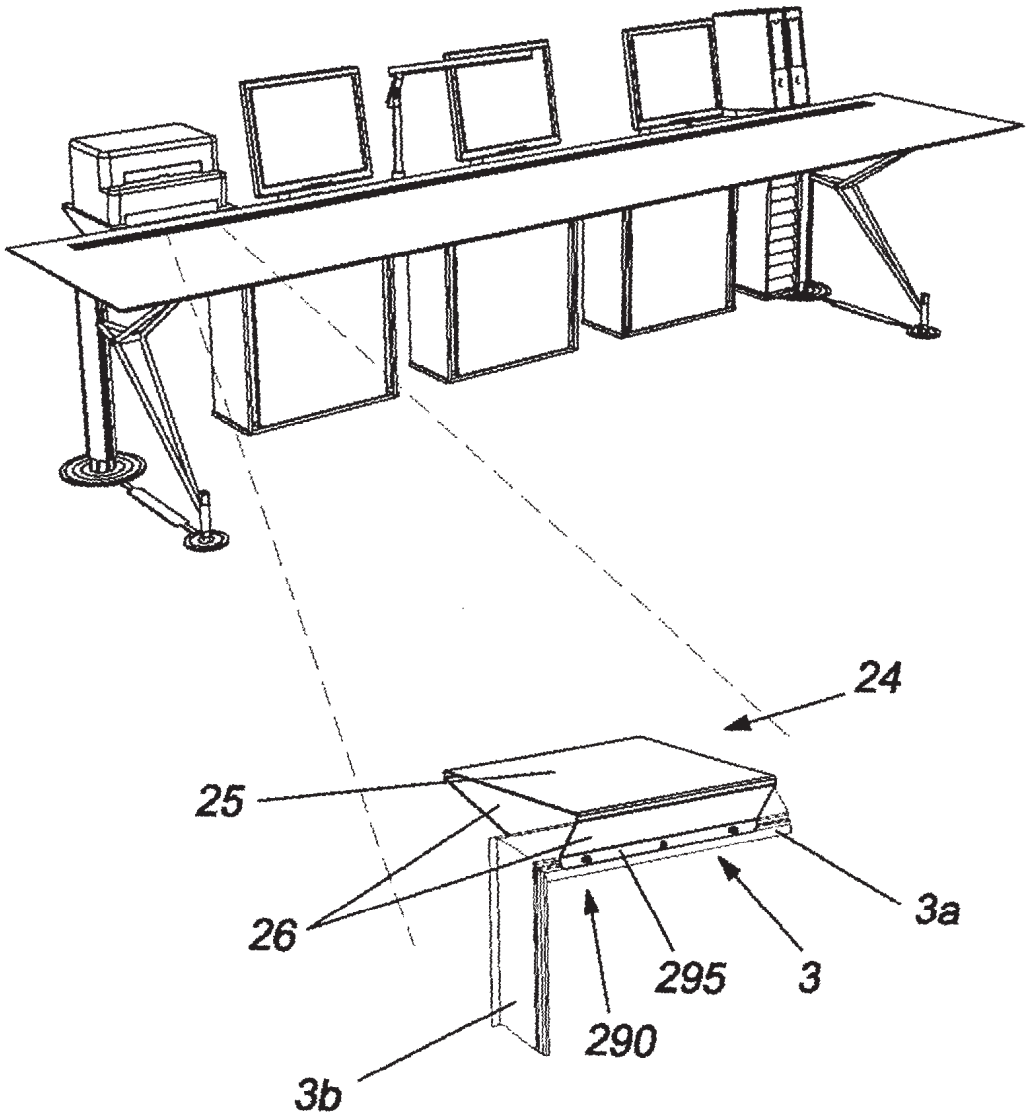

FIG. 6

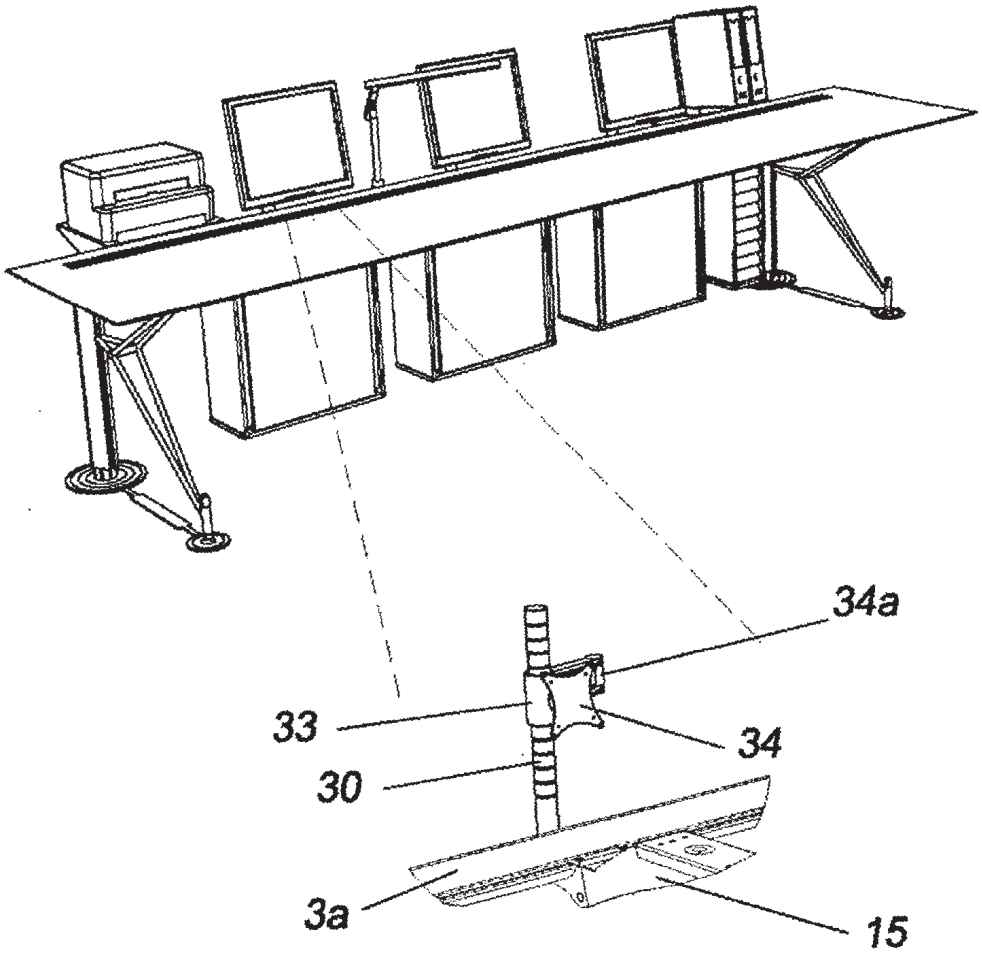

FIG. 8

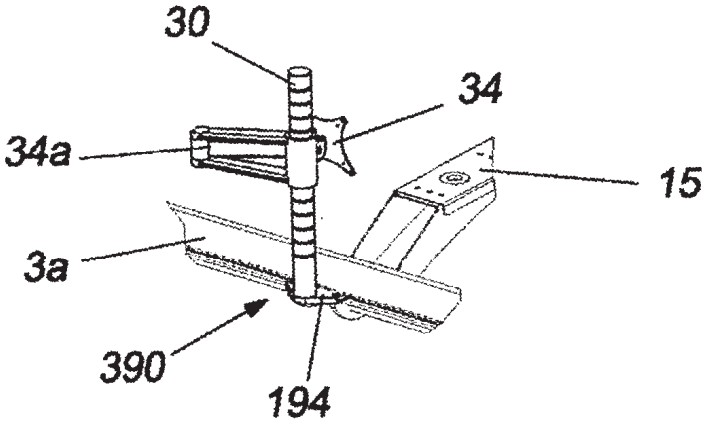

FIG. 8a

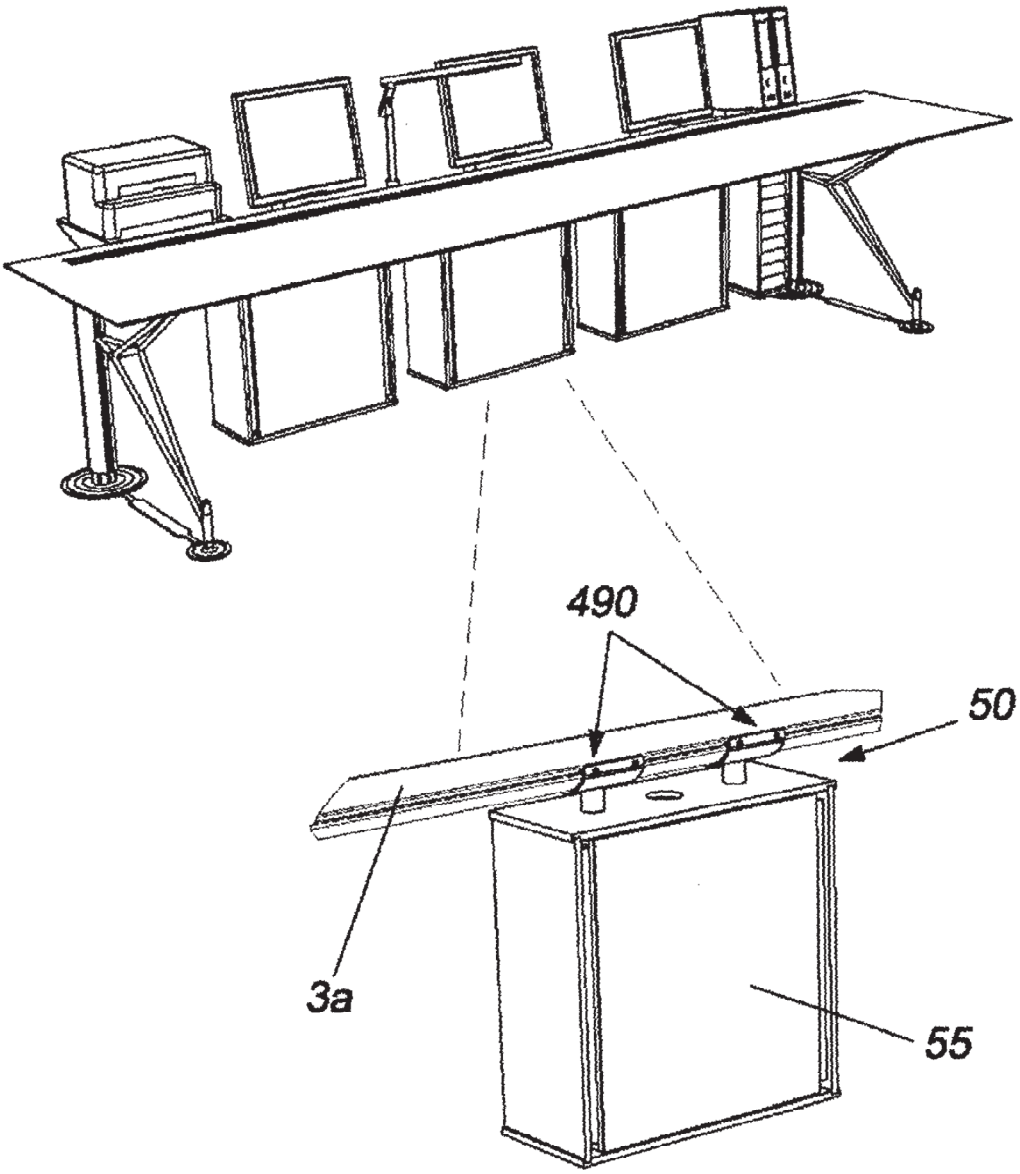

FIG. 9

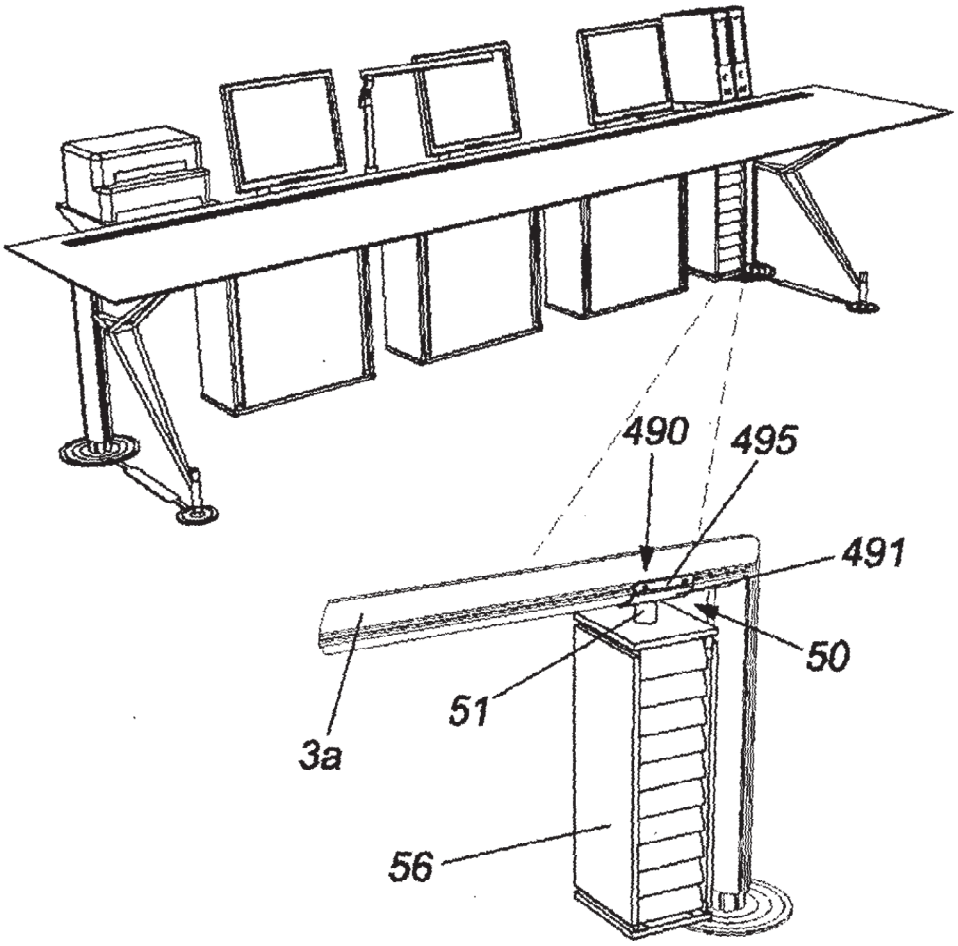

FIG. 10

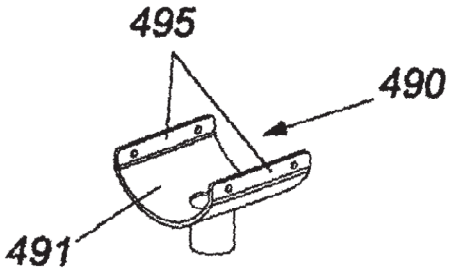

FIG. 10a

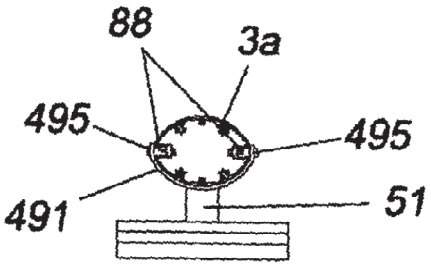

FIG. 10b

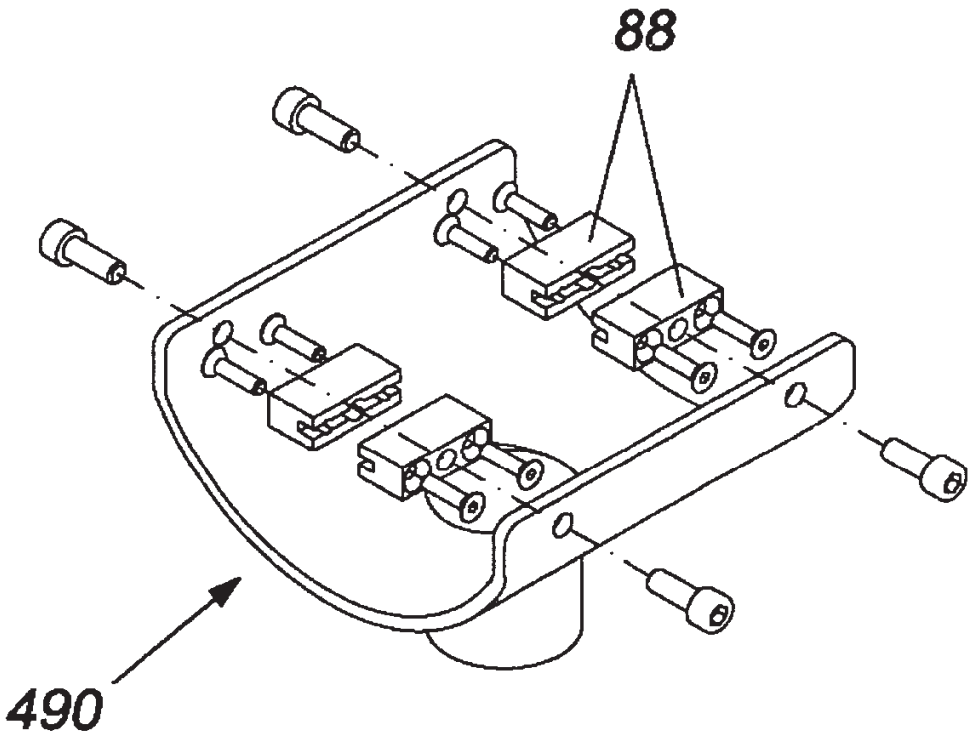

FIG. 10c

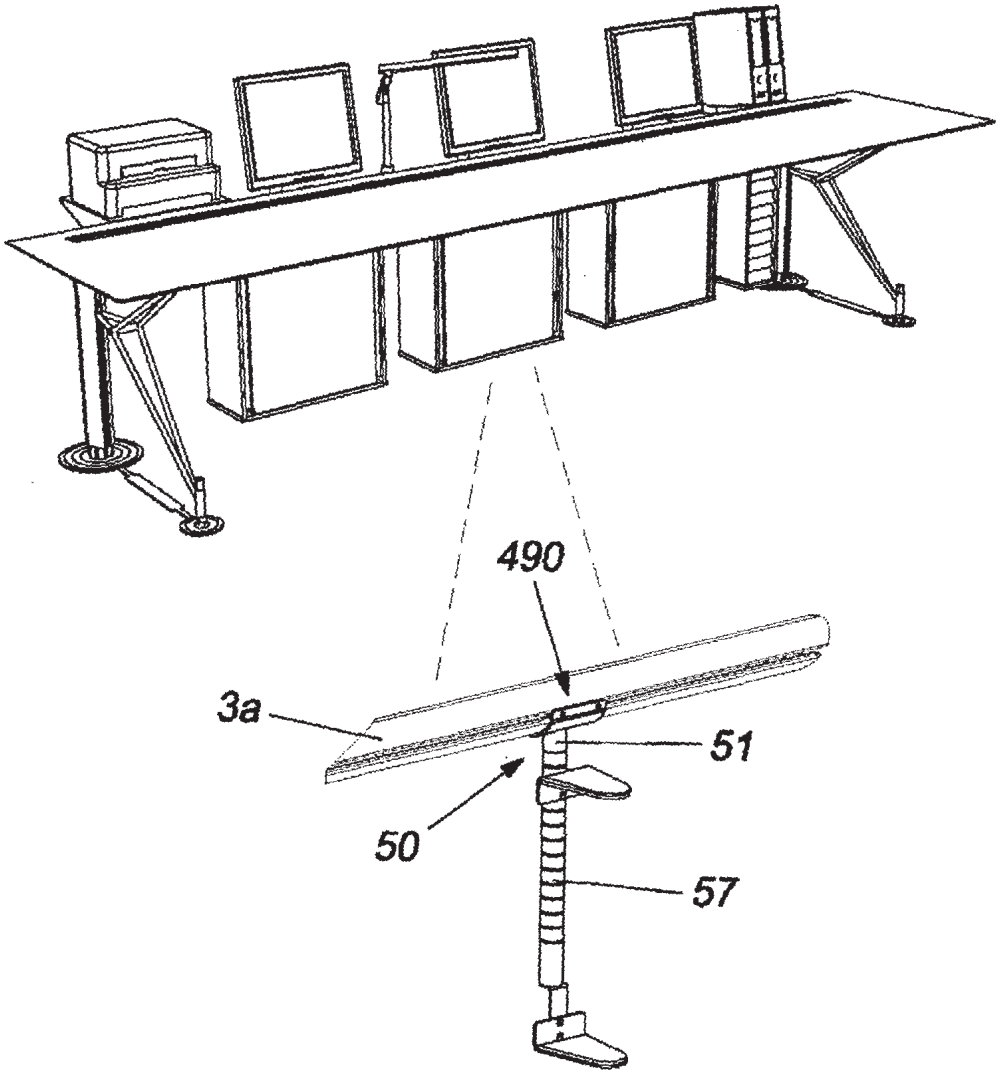

FIG. 11

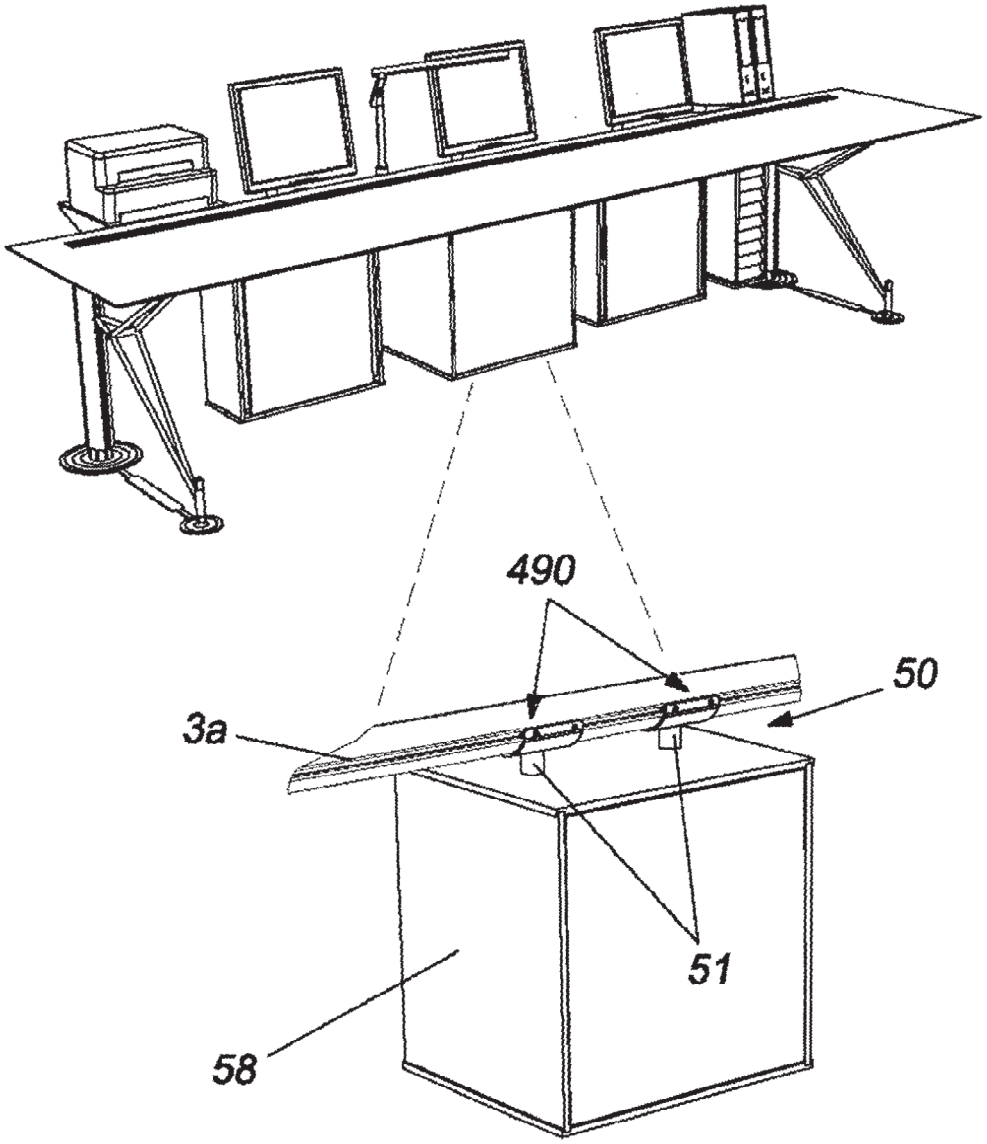

FIG. 12

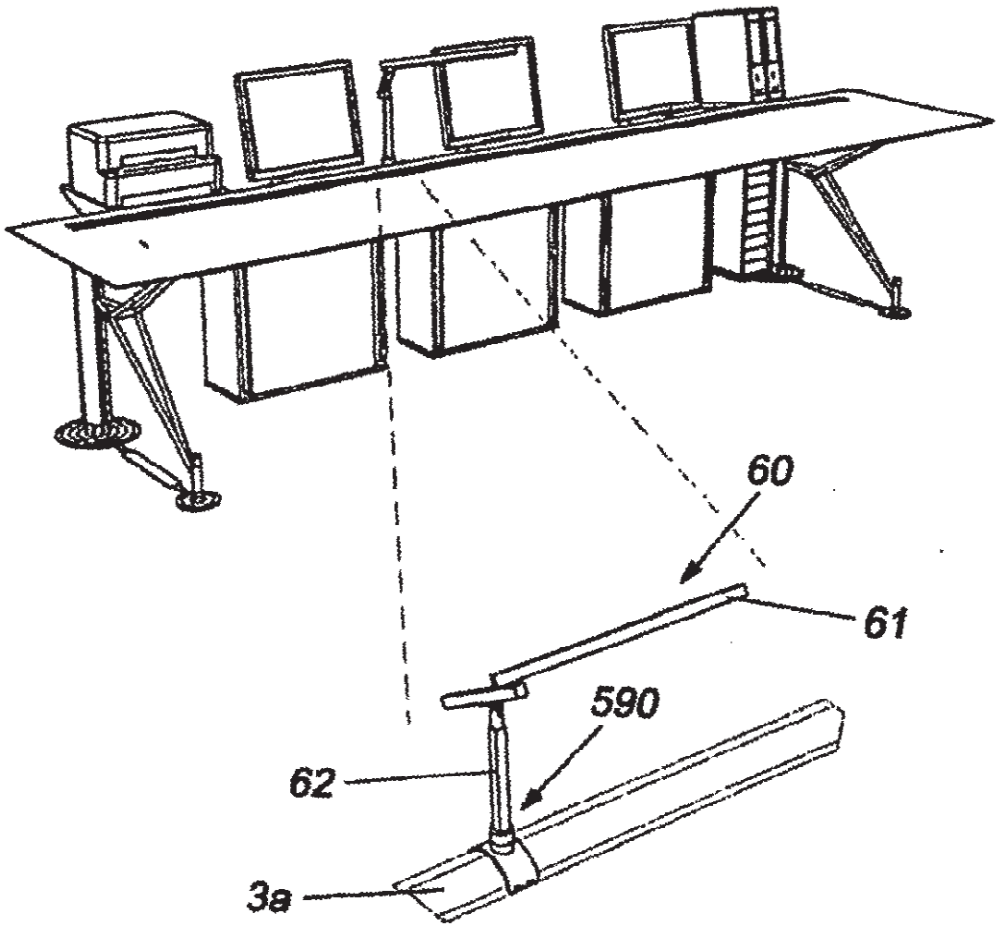

FIG. 13

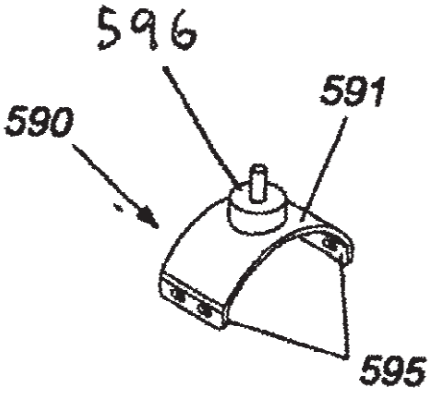

FIG. 13a

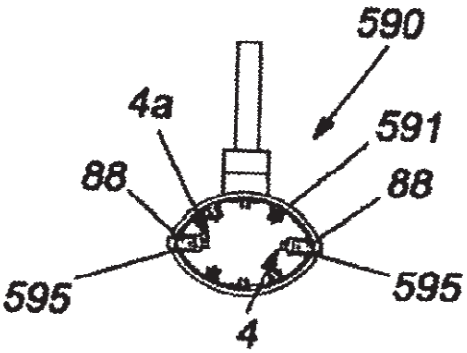

FIG. 13b

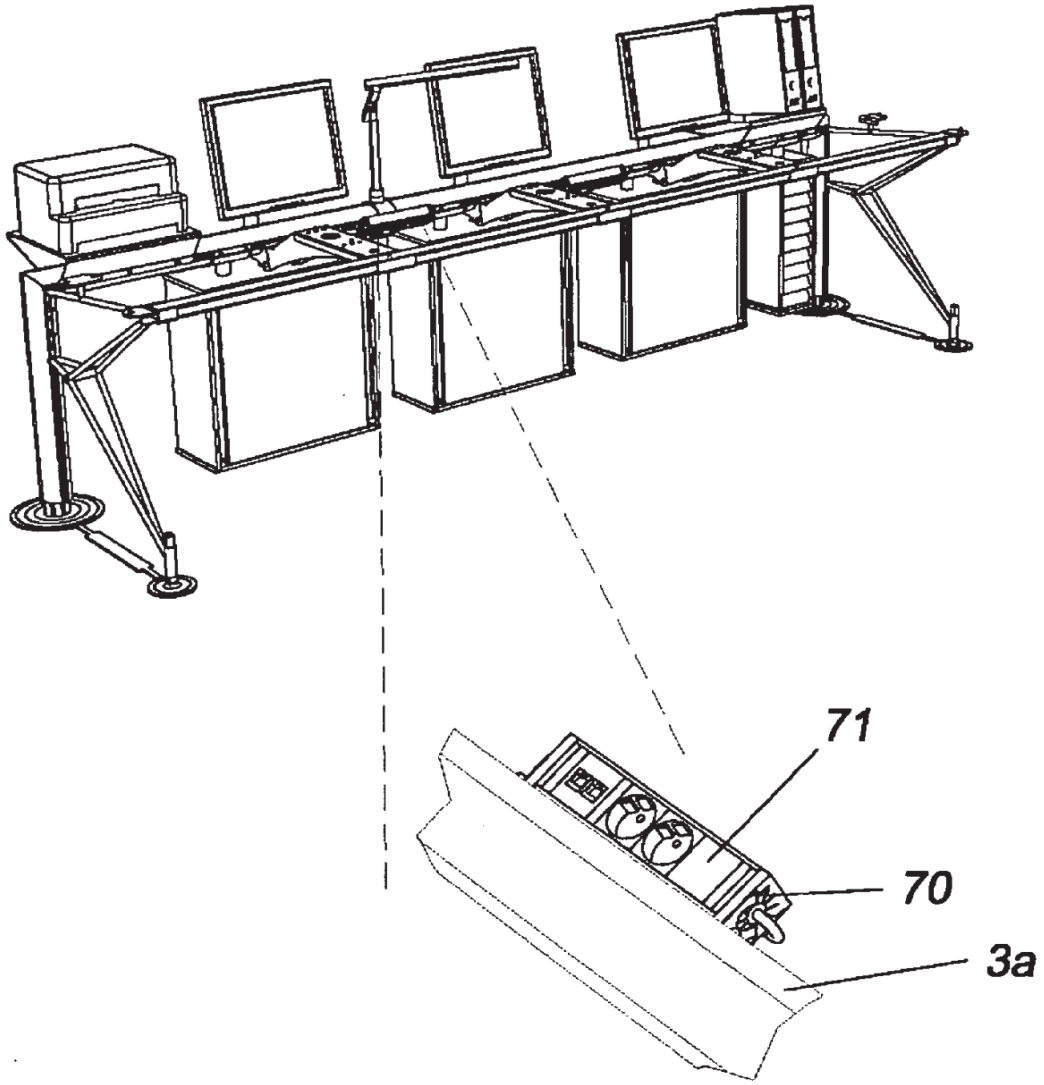

FIG. 14

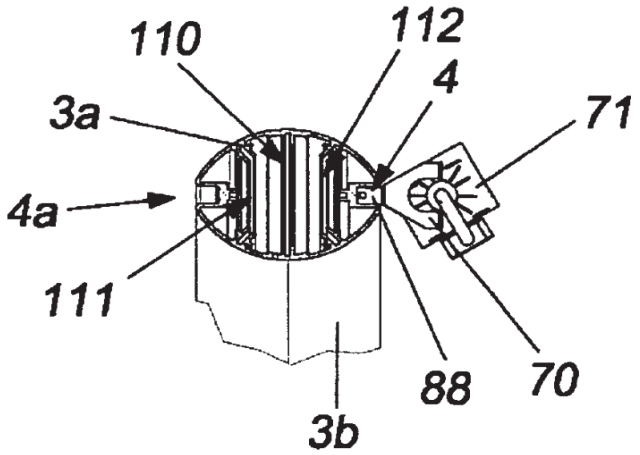

FIG. 2

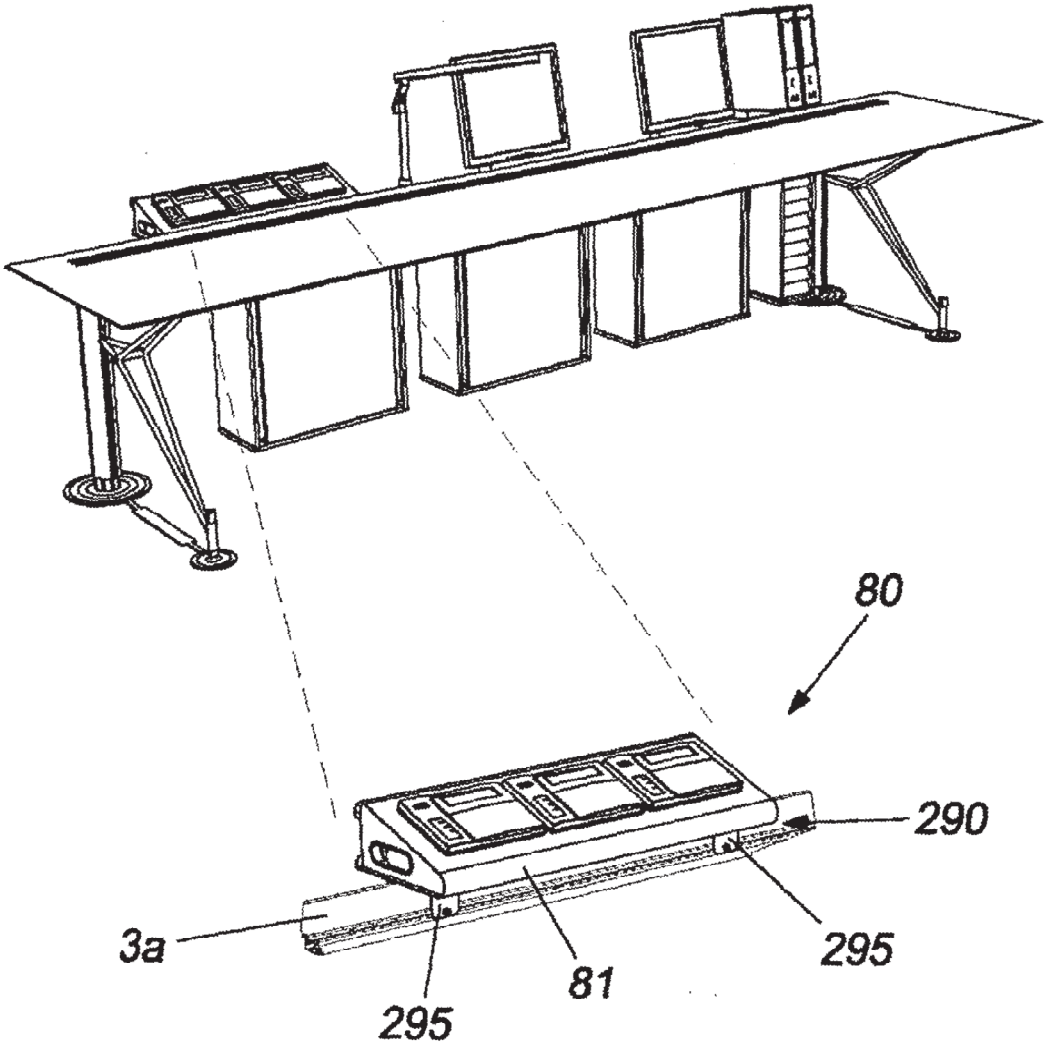

FIG. 15

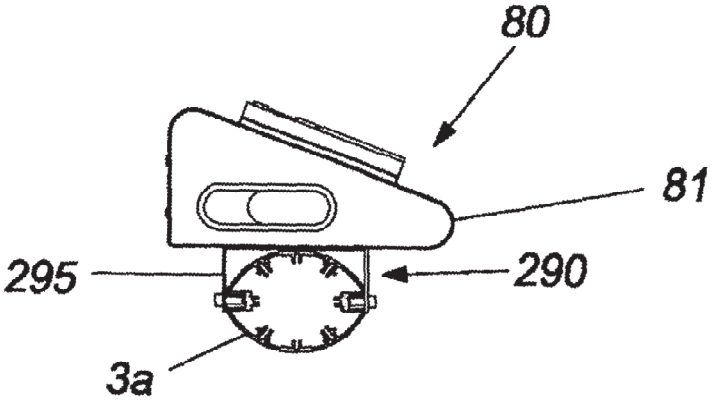

FIG. 15a