(19) OFICINA ESPAÑOLA DE PATENTES Y MARCAS

ESPAÑA

(11) Número de publicación: **2 393 819**

(51) Int. Cl.:

A47B 95/02 (2006.01)
E05B 1/00 (2006.01)

(12) TRADUCCIÓN DE PATENTE EUROPEA T3

(96) Número de solicitud europea: **08749917 .4**
(96) Fecha de presentación: **30.04.2008**
(97) Número de publicación de la solicitud: **2144532**
(97) Fecha de publicación de la solicitud: **20.01.2010**

(54) Título: **Tirador de mueble para un panel frontal**

(30) Prioridad:

07.05.2007 DE 202007006691 U

(45) Fecha de publicación de la mención BOPI:

28.12.2012

(45) Fecha de la publicación del folleto de la patente:

28.12.2012

(73) Titular/es:

HETTICH STROTHMANN GMBH & CO. KG (100.0%)
Industriestrasse 7 F
33397 Rietberg, DE

(72) Inventor/es:

TORMA, PAVOL

(74) Agente/Representante:

DE ELZABURU MÁRQUEZ, Alberto

ES 2 393 819 T3

Aviso: En el plazo de nueve meses a contar desde la fecha de publicación en el Boletín europeo de patentes, de la mención de concesión de la patente europea, cualquier persona podrá oponerse ante la Oficina Europea de Patentes a la patente concedida. La oposición deberá formularse por escrito y estar motivada; sólo se considerará como formulada una vez que se haya realizado el pago de la tasa de oposición (art. 99.1 del Convenio sobre concesión de Patentes Europeas).

DESCRIPCIÓN

Tirador de mueble para un panel frontal

El presente invento se refiere a un tirador de mueble para un panel frontal con una carcasa, que se puede montar en el panel frontal, en la que se sujeta una placa de tirador.

A través del documento DE 25 16 744 A1 se conoce un mueble en el que en el panel frontal se prevé un elemento de tirador alojado en un alojamiento. El elemento de tirador posee una cavidad, siendo posible, que salientes, que sobresalen hacia el interior, sean asidos por el usuario, cuando este introduce sus dedos en el elemento de tirador. El inconveniente de un elemento de tirador de esta clase es, que el espacio interior del elemento de tirador se puede ensuciar con relativa facilidad, quedando en la zona del elemento de tirador un orificio oscuro, no muy agradable desde el punto de vista óptico.

El documento DE 20 2006 005 648 divulga un tirador para puertas y ventanas corredizas en el que en una carcasa se dispone un diafragma de cierre pretensado con un muelle. El diafragma de cierre es presionado hacia el interior para el accionamiento del tirador y es llevado después nuevamente por el muelle a la posición de partida.

Por ello el objeto del presente invento es crear un tirador de mueble para un panel frontal, que confiera al panel frontal una imagen cerrada y protegida contra ensuciamiento.

Este problema de soluciona con un tirador de mueble con las características de la reivindicación 1.

La placa de tirador se aloja de acuerdo con el invento de manera elástica en la carcasa y después de presionar hacia dentro la placa de tirador se puede asir un borde de la carcasa para abrir el panel frontal. La placa de tirador cierra con ello la carcasa, de manera, que no se pueda acumular suciedad en la carcasa. Además, la placa de tirador es un medio de cierre de la carcasa, que crea un aspecto óptimamente continuo, de manera, que el panel frontal puede poseer un contorno esencialmente plano y, en especial, no permite la aparición de orificios oscuros en la zona del elemento de tirador.

La placa de tirador y la carcasa poseen de acuerdo con el invento cada una una superficie de asiento dispuesta oblicua con relación al plano del panel frontal para el centraje de la placa de tirador. Con ello se sujeta la placa de tirador en una posición predeterminada, pudiendo ser dispuesta la superficie de asiento oblicua por ejemplo en un margen angular entre 30º y 60º de inclinación con relación al plano del panel frontal.

De acuerdo con una configuración preferida del invento se mantiene la placa de tirador presionada en su borde contra un anillo de la carcasa. Por ello, la placa de tirador puede estar rodeada en todos los lados por la carcasa y se aloja en la carcasa de manera segura contra pérdida. La placa de tirador puede ser configurada en este caso con forma circular, pero también se puede configurar como disco ovalado, cuadrado, rectangular o poligonal, de manera, que el manejo del tirador de mueble sea posible desde distintos lados y no se prevea una bisagra molesta en un lado.

Para poder montar el tirador de mueble de una manera sencilla en un panel frontal se cierra la carcasa con una tapa en el lado opuesto a la placa de tirador. El tirador de mueble posee con ello una cantidad pequeña de piezas y se puede montar con facilidad.

El muelle está formado por u n elemento de material expandido. Esto es, por un lado, barato desde el punto de vista de la fabricación y, además, la placa de tirador puede ser basculada en diferentes direcciones para poder asir el anillo de la carcasa. El elemento de material expandido se dispone entre la placa de tirador y la tapa. Está encolado con la placa de tirador y/o con la tapa. Por ello también es posible montar el tirador de mueble en el panel frontal como unidad premontada.

La carcasa puede ser fijada a un taladro cilíndrico pasante del panel frontal, lo que equivale a un montaje sencillo, quedando entonces visible desde el exterior un anillo, que sobresale hacia el interior. De manera alternativa se construye la carcasa con forma escalonada y se fija a un orificio pasante escalonado del panel frontal. Con ello se puede reducir al mínimo la zona visible de la carcasa.

El invento se describirá en lo que sigue con detalle por medio de dos ejemplos de ejecución y haciendo referencia al dibujo adjunto. En él muestran:

La figura 1, una representación despiezada de un primer ejemplo de ejecución de un tirador de mueble según el invento;

las figuras 2 y 3, dos vistas laterales en sección del tirador de mueble de la figura 1;

las figuras 4 y 5, dos vistas en perspectiva del tirador de mueble de la figura 1;

la figura 6, una representación despiezada de un segundo ejemplo de ejecución de un tirador de mueble según el invento;

las figuras 7 y 8, dos vistas laterales en sección del tirador de mueble de la figura 6;

las figuras 9 y 10, dos vistas en perspectiva del tirador de mueble de la figura 6.

Un tirador 1 de mueble puede ser montado en un panel 2 frontal de un mueble, por ejemplo la puerta de un mueble, una trampilla o un cajón, en el que se prevé un orificio 3 cilíndrico pasante. El tirador 1 de mueble comprende una carcasa 4, que puede ser fijada al orificio 3 pasante. En la carcasa 4 se aloja, una placa de tirador, que es presionada hacia el lado delantero con un muelle con la forma de un elemento 6 de material expandido, En el lado trasero se cierra la carcasa 4 con una tapa 7.

En la figura 2 se representa el tirador 1 de mueble en la situación montada. La carcasa 4 posee en el lado delantero un anillo 6 corrido dirigido hacia el interior, de manera, que el orificio en el anillo 9 es menor que el diámetro de la placa 5 de tirador. La placa 5 de tirador posee una zona central más gruesa que un anillo 8, que sobresale en el lado del borde, que asienta en el anillo 9 de la carcasa 4. La placa 5 de tirador es presionada en la posición de reposo por el elemento 6 de material expandido contra el anillo 9 de la carcasa 4, siendo el diámetro del elemento 6 de material expandido menor que el espacio interior de la carcasa 4. En el dorso se cierra el tirador de mueble con una tapa 7, que se configura más grande que el orificio 3 pasante y que con una zona 14 final rebasa el borde 13 dirigido hacia el exterior de la carcasa 4. La tapa 7 puede ser fijada al panel 2 frontal con uno o varios tornillos 15.

Una superficie 12 de la placa 5 de tirador, una superficie del anillo 9 de la carcasa 4 así como el panel frontal forman en la posición de partida esencialmente una superficie lisa, que también puede ser configurada con un color un color uniforme. El espacio interior de la carcasa 4 es protegido contra ensuciamiento por medio de la placa 5 de tirador. Cuando deba ser abierto el panel frontal, se puede bascular la placa de tirador contra la fuerza elástica del elemento 6 de material expandido, como se representa en la figura 3. Entonces, el anillo 8 de la placa 5 de tirador se separa del anillo 9 de la carcasa 4 y el usuario puede asir ahora el anillo 9 desde el interior y tirar del panel 2 frontal hacia fuera. Debido a la configuración circular de la placa 5 de tirador, se puede asir esta y presionarla hacia dentro en cualquier lado.

Una vez finalizado el movimiento de apertura y se suelta la placa 5 de tirador, el elemento 6 de material expandido presiona nuevamente la placa 5 de tirador hacia la posición de partida, estando configurada entre la zona gruesa de la placa 5 de tirador y el anillo 8 una superficie 10 de asiento oblicua, que coopera con una superficie 11 de asiento oblicua del anillo 9 de la carcasa 4 para centrar la placa 5 de tirador.

En la figura 4 se representa el elemento 1 de tirador en el estado montado desde el lado delantero, siendo únicamente visible en el panel 2 frontal una zona estrecha del anillo 9 y la placa 5 de tirador dispuesta en un plano con el panel 2 frontal creando así una imagen continua.

En la figura 5 se representa el tirador de mueble desde el dorso, siendo visible únicamente la tapa 7 con los medios de fijación, de manera, que desde el dorso también se crea una imagen continua.

En las figuras 6 a 10 se representa un segundo ejemplo de ejecución de un tirador 1' de mueble en la que de manera esencial se modificaron la forma del orificio 3' pasante en un panel 2' frontal así como la carcasa 4'. La placa 5 de tirador, el elemento 6 de material expandido y la tapa 7 se configuran como en el primer ejemplo de ejecución.

Como se puede apreciar en las figuras 7 y 8, la placa 5 de tirador es presionada nuevamente contra un anillo 9 sobresaliente de la carcasa 4', estando configurada en el anillo 9 una superficie 11 de asiento oblicua, que coopera con la superficie 10 de asiento oblicua adyacente al anillo 9. Contrariamente al primer ejemplo de ejecución, el orificio 3' pasante ya no se configura cilíndrico, sino que posee un escalón, de manera, que el anillo 9 sobresaliente está alojado en parte en el panel 2' frontal y sólo sobresale con una zona 16 de anillo estrecha por encima de una zona 15 de pared del panel 2' frontal en la zona de la carcasa 4'. La zona 16 de anillo está configurada en este caso de manera integrada en el borde 9. La apertura y el cierre del panel 2' frontal tiene lugar por medio de una presión hacia dentro de la placa 5 de tirador y por medio de un retorno de la placa 5 de tirador debido a la fuerza elástica correspondiente del elemento 6 de material expando.

En la figura 9 se representa el tirador 1' de mueble en la posición montada y desde el exterior casi sólo es posible ver la placa 5 de tirador dispuesta en un plano con el lado frontal del panel 2' frontal. Entre la placa 5 de tirador y el panel 2' frontal sólo se halla el estrecho anillo 16 de la carcasa 4'. Desde el dorso sólo es visible la tapa 7 en el panel 2' frontal (figura 10).

La placa 5 de tirador y la carcasa 4 se configuran con preferencia con material plástico y se pueden fabricar con el mismo color que el panel 2 frontal, de manera, que se obtenga una imagen uniforme. Sin embargo, también es posible fabricar la placa 5 de tirador y la carcasa 4 con metal, madera u otro material.

Para poder montar el elemento de tirador como un módulo también es posible encolar el elemento 6 de material expandido con la placa de tirador y/o la tapa 7. Con ello se evita también, que, al abrir la tapa 7, el elemento 6 de material expandido se pueda deslizar hacia abajo, ya que se sujeta de manera flotante en el interior de la carcasa 4 con una holgura mayor.

REIVINDICACIONES

1. Tirador de mueble para un panel (2, 2') frontal, con una carcasa (4, 4'), que puede ser montada en un panel (2, 2') frontal, en la que se sujeta una placa (5) de tirador, estando alojada la placa (5) de tirador de manera elástica en la carcasa (4, 4') y pudiendo asir, después de presionar hacia dentro la placa (5) de tirador, un borde (9, 17) de la carcasa (4, 4') para abrir el panel (2, 2') frontal y estando cerrada la carcasa (4, 4') en el lado opuesto a la placa (5) de tirador con una tapa (7), caracterizado porque la placa (5) de tirador y la carcasa (4, 4') poseen una superficie (10, 11) oblicua con relación al panel (2, 2') frontal para el centraje de la placa (5) de tirador, estando formado el muelle por un elemento (6) de material expandido dispuesto entre la placa (5) de tirador y la tapa (7) y porque el elemento (6) de material expandido está encolado con la placa (5) de tirador y/o con la tapa (7).

2. Tirador de mueble según la reivindicación 1, caracterizado porque la placa (5) de tirador es mantenida presionada en el lado del borde contra un anillo (9, 17) de la carcasa (4, 4').

3. Tirador de mueble según la reivindicación 1 ó 2, caracterizado porque la placa (5) de tirador se configura esencialmente circular, ovalada, cuadrada, rectangular o poligonal.

4. Tirador de mueble según una de las reivindicaciones 1 a 3, caracterizado porque la carcasa (4) puede ser fijada en un taladro (3) pasante cilíndrico de un panel (2) frontal.

5. Tirador de mueble según una de las reivindicaciones 1 a 3, caracterizado porque la carcasa (4') se configura escalonada y puede ser fijada a un orificio (3') pasante escalonado de un panel (2') frontal.

Fig. 1

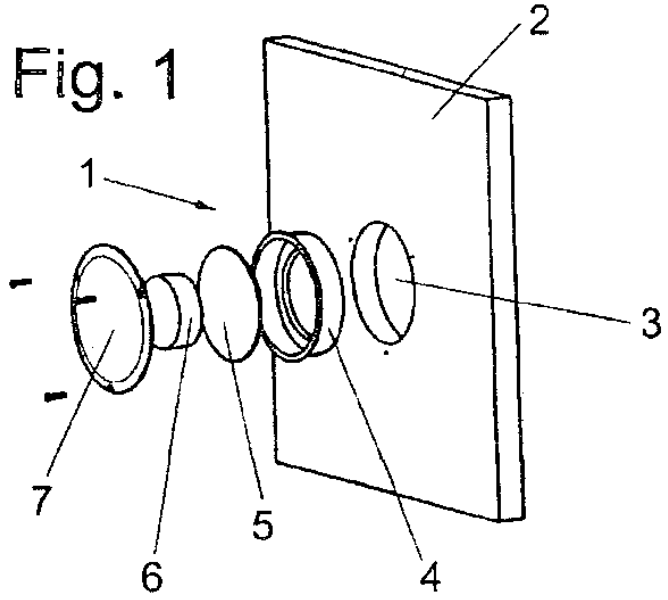

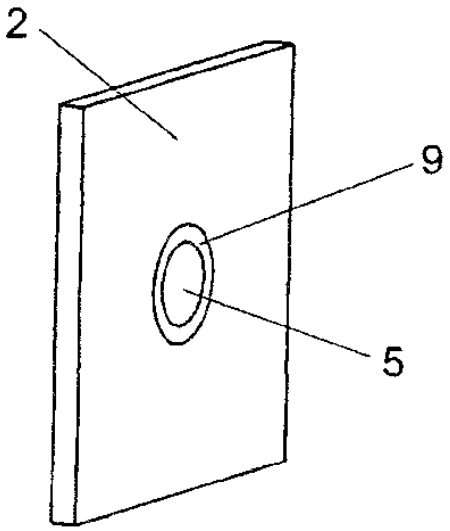

Fig. 4

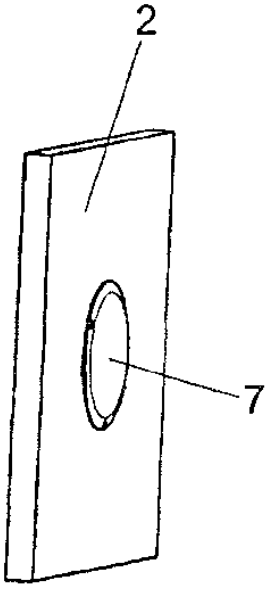

Fig. 5

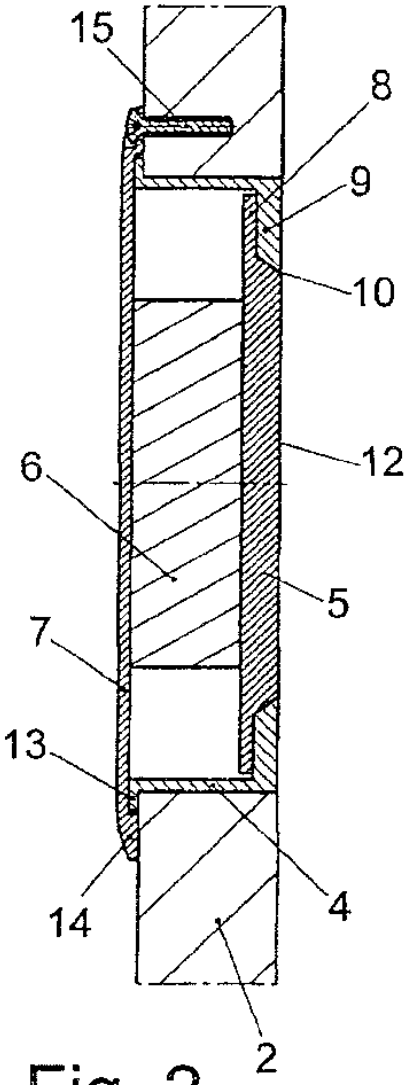

Fig. 2

Fig. 3

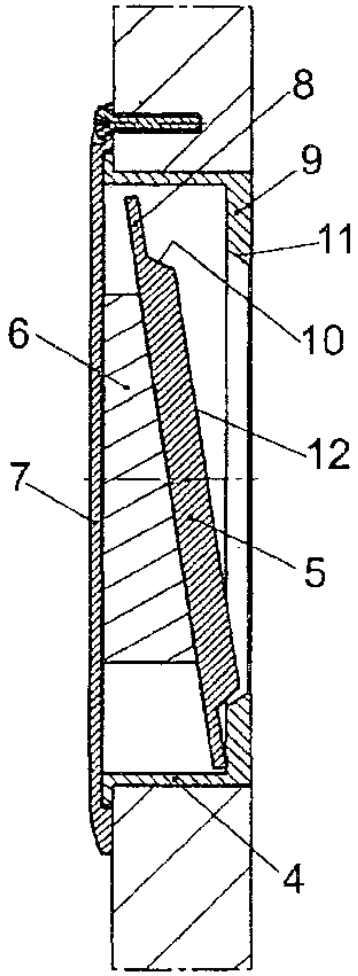

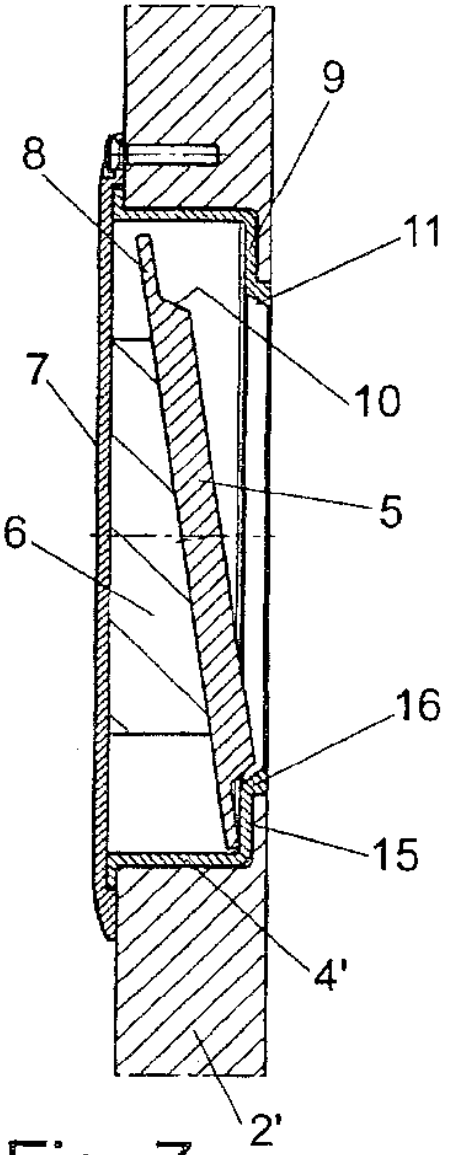

Fig. 7

Fig. 8

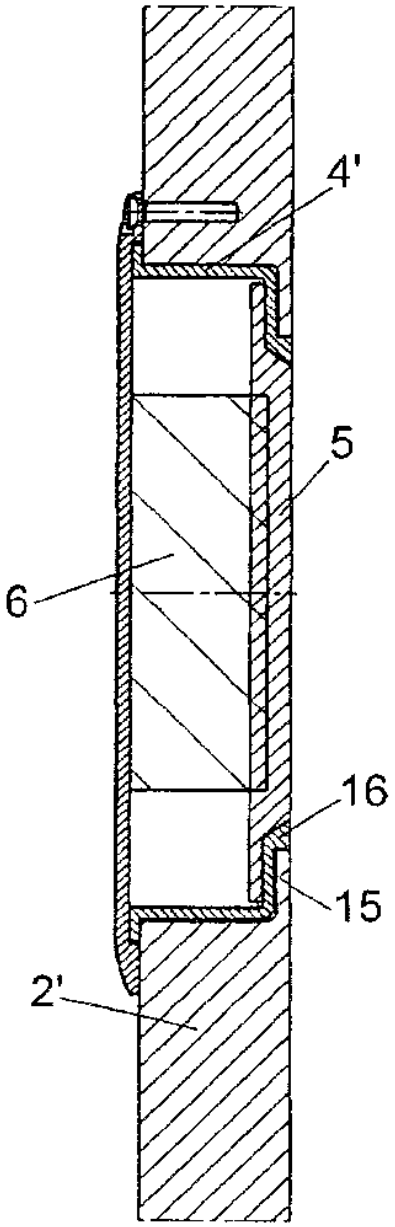

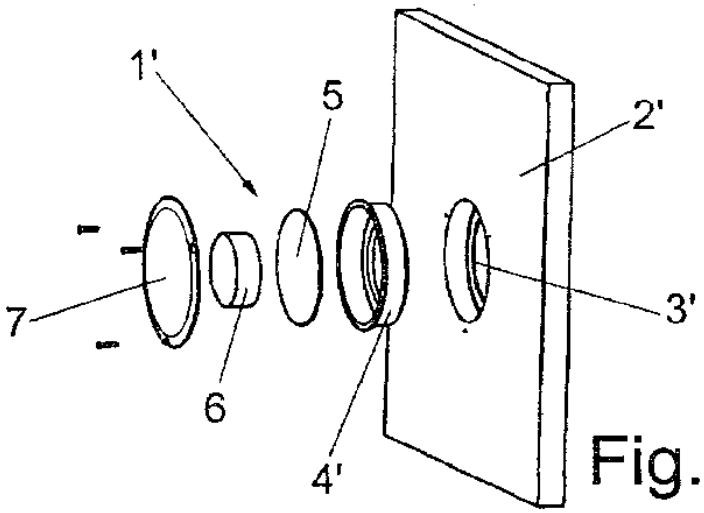

Fig. 6

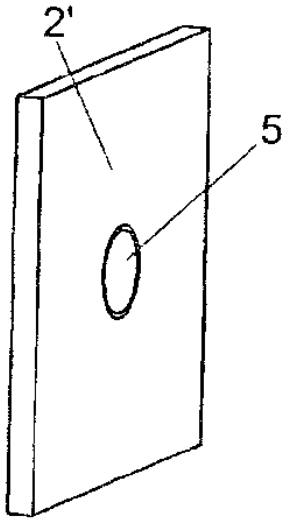

Fig. 9

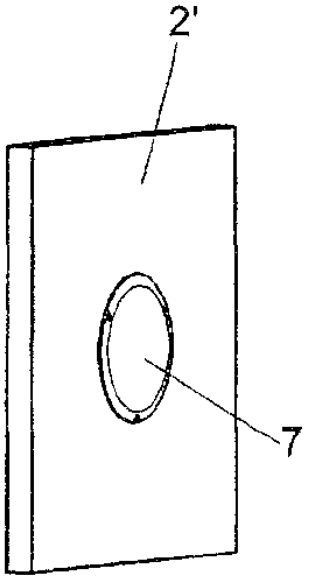

Fig. 10