(19) OFICINA ESPAÑOLA DE PATENTES Y MARCAS

ESPAÑA

(11) Número de publicación: **2 399 094**

(51) Int. Cl.:

F25D 23/04 (2006.01)
F25D 25/00 (2006.01)

(12) TRADUCCIÓN DE PATENTE EUROPEA T3

(96) Fecha de presentación y número de la solicitud europea: **07.12.2004 E 04804710 (4)**

(97) Fecha y número de publicación de la concesión europea: **21.11.2012 EP 1702186**

(54) Título: **Refrigerador con un recipiente que se puede cerrar con puertas correderas**

(30) Prioridad:

15.12.2003 DE 10358734

(45) Fecha de publicación y mención en BOPI de la traducción de la patente:
25.03.2013

(73) Titular/es:

BSH BOSCH UND SIEMENS HAUSGERÄTE GMBH (100.0%)
CARL-WERY-STRASSE 34
81739 MÜNCHEN, DE

(72) Inventor/es:

BECKE, CHRISTOPH

(74) Agente/Representante:

UNGRÍA LÓPEZ, Javier

ES 2 399 094 T3

Aviso: En el plazo de nueve meses a contar desde la fecha de publicación en el Boletín europeo de patentes, de la mención de concesión de la patente europea, cualquier persona podrá oponerse ante la Oficina Europea de Patentes a la patente concedida. La oposición deberá formularse por escrito y estar motivada; sólo se considerará como formulada una vez que se haya realizado el pago de la tasa de oposición (art. 99.1 del Convenio sobre concesión de Patentes Europeas).

DESCRIPCIÓN

Refrigerador con un recipiente que se puede cerrar con puertas correderas

La presente invención se refiere a un refrigerador, particularmente a un frigorífico, con al menos un recipiente que se puede cerrar, que se encuentra en el espacio interno del refrigerador, para el alojamiento de productos de refrigeración, tales como alimentos.

Un ejemplo de un recipiente de este tipo es el compartimento para mantequilla de un frigorífico. En los frigoríficos comunes actualmente, los compartimentos para mantequilla están provistos de tapas que se pueden rotar hacia arriba, que caen cerrándose cuando se sueltan en la posición abierta. Por tanto, el usuario tiene que utilizar ambas manos para la colocación o la extracción de alimentos, una para mantener abierta la tapa hacia arriba y una para manejar el producto de refrigeración. Esto es desventajoso particularmente cuando el usuario quiere colocar varios alimentos uno tras otro en el recipiente.

En el documento DE 102 08 040 A1, por tanto, se propone equipar una bisagra que une la tapa rotatoria y el recipiente con medios de trinquete elásticos que posibilitan un bloqueo de la tapa en una posición abierta.

Un refrigerador de acuerdo con el preámbulo de la reivindicación 1 se conoce por el documento FR 2 101 020 A1.

La presente invención se basa en el objetivo de facilitar un refrigerador del tipo que se ha mencionado, en el que el recipiente que se puede cerrar se pueda manejar con una mano y permita un acceso óptimo al producto de refrigeración que se encuentra en el recipiente o un recipiente para un refrigerador de este tipo.

El objetivo se resuelve con un refrigerador de acuerdo con la reivindicación 1.

Las reivindicaciones dependientes se refieren a configuraciones preferentes.

Cuando la puerta corredera está configurada de forma al menos parcialmente transparente se obtiene una visión directa al interior del espacio de alojamiento del recipiente.

En el refrigerador de acuerdo con la invención, el recipiente está equipado preferentemente con varias, por ejemplo, dos puertas correderas que se pueden correr una sobre otra.

El espacio interno del recipiente puede estar dividido mediante una o varias paredes de separación en subespacios, estando asignada a cada subespacio una puerta corredera. De este modo existe la posibilidad de almacenar productos de refrigeración en el recipiente de forma separada entre sí. La pared de separación, a este respecto, divide el espacio interno del recipiente preferentemente en subespacios aproximadamente del mismo tamaño. Por ello, es posible prever para los subespacios individuales puertas correderas del mismo tamaño que se pueden correr una sobre otra para abrir un subespacio. Particularmente se prefiere una forma de realización en la que una pared de separación divide el espacio interno del recipiente en dos mitades de recipiente y a cada mitad está asignada una puerta corredera desplazable horizontalmente, que forma respectivamente la pared lateral frontal y la pared de techo de cada mitad de recipiente.

Preferentemente, en el refrigerador de acuerdo con la invención está dispuesto el recipiente en el lado interno de la puerta del refrigerador. El recipiente está fijado en el lado interno de la puerta del aparato preferentemente de forma desmontable, por ejemplo, con ayuda de medios de enclavamiento. El recipiente puede presentar, por ejemplo, escotaduras en las que encajan salientes correspondientes de la puerta del refrigerador.

En el caso del refrigerador de acuerdo con la invención se trata preferentemente de una nevera, tal como un frigorífico en el que el recipiente sirve, por ejemplo, como compartimento para la mantequilla.

A continuación se explican otras configuraciones y ventajas de la presente invención mediante una forma de realización de la presente invención. A este respecto muestran:

la Figura 1 — una vista en perspectiva de un recipiente 1 que se puede cerrar mediante puertas 13, 14 correderas para un refrigerador;

la Figura 2 — un corte longitudinal a través del recipiente 1 de la Figura 1.

La Figura 1 muestra un recipiente 1 de un refrigerador de acuerdo con la presente invención en una vista en perspectiva. En el caso del refrigerador puede tratarse, por ejemplo, de un frigorífico. El propio refrigerador no está representado en el presente caso. La Figura 2 muestra un corte longitudinal a través del recipiente de la Figura 1. El recipiente 1 está colocado en el espacio interno del refrigerador. En el caso de un frigorífico, el recipiente 1 puede servir, por ejemplo, como compartimento para la mantequilla que, por norma general, está fijado en el lado interno de la puerta del refrigerador. Para esto, el recipiente 1 presenta escotaduras 2 laterales abiertas hacia el lado

inferior, en las que encajan salientes correspondientes en el lado interno de la puerta del refrigerador para la sujeción del recipiente 1. A la inversa, el recipiente 1 puede presentar salientes y la puerta del refrigerador, escotaduras. También se pueden concebir otros medios de fijación para la fijación desmontable del recipiente 1 en la puerta del refrigerador.

El recipiente 1 presenta un cuerpo 3 de base con un fondo 4 y tres paredes laterales. La pared lateral del lado posterior que, por norma general, está orientada hacia el lado interno de la puerta del refrigerador, forma la pared 5 posterior. A esto se unen una pared 6 lateral derecha y una pared 7 lateral izquierda. En los lados externos de las paredes 6 y 7 laterales se encuentran las escotaduras 2. Una pared 9 de separación central, que también es parte del cuerpo 3 de base, divide el espacio interno del recipiente en el presente caso en dos subespacios 10 y 11 del mismo tamaño. El cuerpo 3 de base, por norma general, está configurado como una sola pieza. Puede formarse, por ejemplo, mediante moldeo por inyección de plástico.

Además, el recipiente 1 comprende una pared 17 de techo y una pared 16 lateral frontal. Estas se forman por dos puertas 13 y 14 correderas que se pueden correr una sobre otra, con las que se pueden cerrar o abrir los subespacios 10 y 11. A cada subespacio 10 u 11 está asignada, a este respecto, una puerta 13 o 14 corredera. Las dos puertas 13 y 14 correderas poseen un diseño con forma de L en el corte transversal, ya que cada una de las puertas 13, 14 correderas forma tanto una parte de la pared 16 lateral frontal como una parte de la pared 17 de techo del recipiente 1. Por ello es posible un acceso óptimo a los productos de refrigeración que se encuentran en el recipiente 1. En el fondo 4 y la pared 5 posterior están formados, por ejemplo, respectivamente dos surcos paralelos no mostrados en los que encaja respectivamente un borde libre de la forma de L de una puerta 13 o 14 corredera. Por ello, las puertas 13 o 14 correderas se pueden desplazar horizontalmente y se pueden correr una sobre otra hasta que respectivamente uno de los subespacios 10, 11, dependiendo de la posición de las puertas 13 y 14 correderas, se pueda abrir completamente. Como se puede ver particularmente en la Figura 2, las puertas 13 y 14 correderas están dispuestas de forma desplazada una tras otra.

Debido a la forma de L es suficiente una ligera deformación elástica de una puerta 13 o 14 corredera para soltar uno de sus bordes libres del surco correspondiente y desmontar la puerta 13 o 14 corredera. De este modo es accesible libremente el interior del recipiente 1, por ejemplo, para limpiar el mismo.

REIVINDICACIONES

1. Refrigerador con al menos un recipiente (1) que se puede cerrar, que se encuentra en el espacio interno del refrigerador, para el alojamiento de productos de refrigeración, presentando el recipiente (1) al menos una puerta (13, 14) corredera que forma al menos parcialmente una pared (16) lateral del recipiente (1), **caracterizado por que** la al menos una puerta (13, 14) corredera forma además al menos parcialmente la pared (17) de techo que cierra el recipiente (1) hacia arriba.

2. Refrigerador de acuerdo con la reivindicación 1, **caracterizado por que** la al menos una puerta (13, 14) corredera está configurada al menos parcialmente transparente.

3. Refrigerador de acuerdo con la reivindicación 1 o 2, **caracterizado por** al menos dos puertas (13, 14) correderas que se pueden correr una sobre otra.

4. Refrigerador de acuerdo con una de las reivindicaciones precedentes, **caracterizado por que** el espacio interno del recipiente está dividido mediante al menos una pared (9) de separación en subespacios (10, 11), estando asignada a cada subespacio (10, 11) una puerta (13, 14) corredera.

5. Refrigerador de acuerdo con la reivindicación 4, **caracterizado por que** la pared (9) de separación divide el espacio interno del recipiente en subespacios (10, 11) de tamaño similar.

6. Refrigerador de acuerdo con una de las reivindicaciones 1 a 5, **caracterizado por que** el recipiente (1) está dispuesto en el lado interno de la puerta del refrigerador.

7. Refrigerador de acuerdo con una de las reivindicaciones precedentes, **caracterizado por que** el recipiente presenta medios (2) de fijación para la fijación desmontable del recipiente (1) en el lado interno de la puerta del refrigerador.

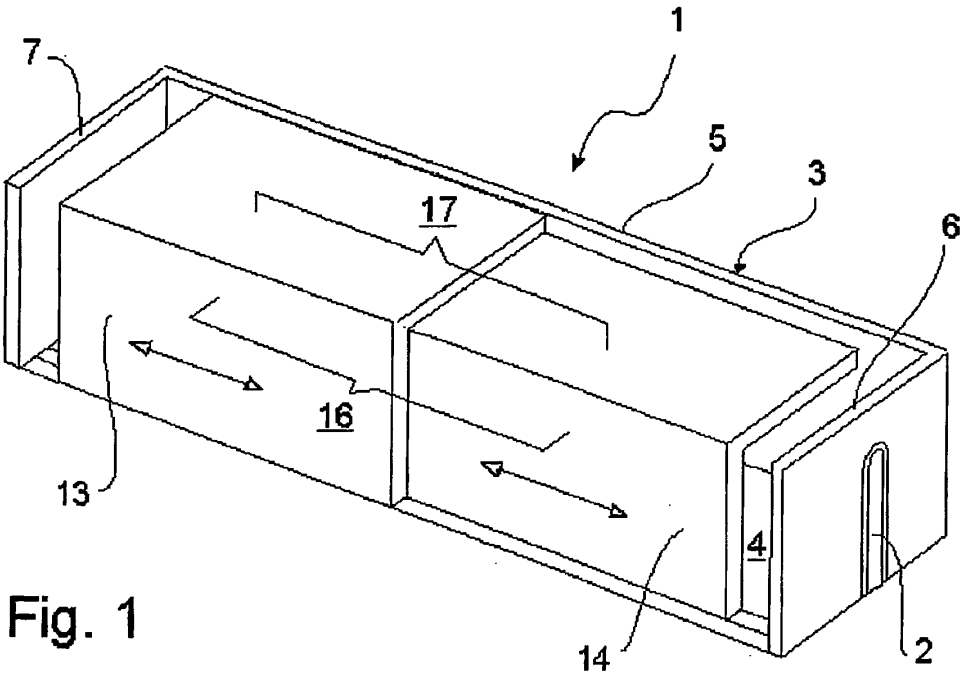

Fig. 1

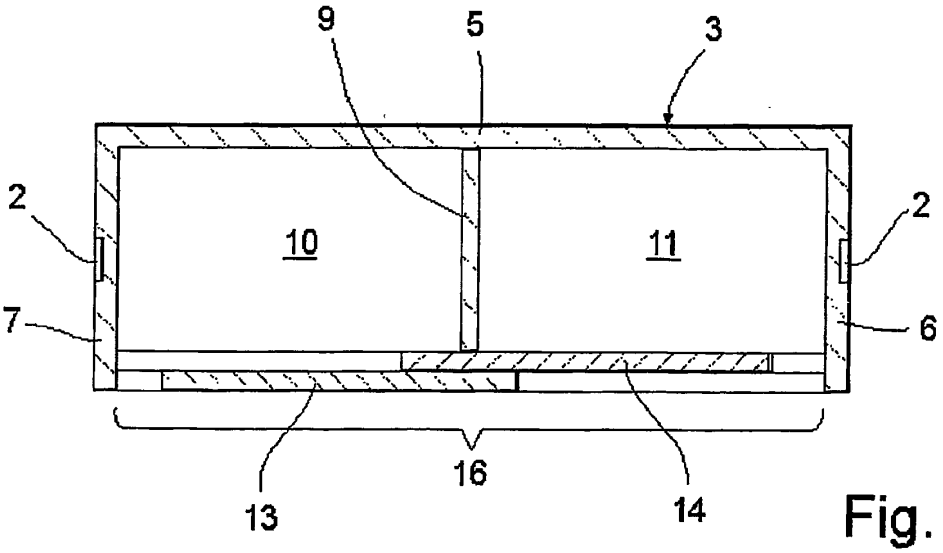

Fig. 2