(19) OFICINA ESPAÑOLA DE PATENTES Y MARCAS

ESPAÑA

(11) Número de publicación: **2 399 214**

(51) Int. Cl.:
A47J 27/08 (2006.01)

(12) TRADUCCIÓN DE PATENTE EUROPEA T3

(96) Fecha de presentación y número de la solicitud europea: **15.09.2009** **E 09778527 (3)**

(97) Fecha y número de publicación de la concesión europea: **07.11.2012** **EP 2341802**

(54) Título: **Vasija a presión**

(30) Prioridad:

30.10.2008 DE 102008053912

(45) Fecha de publicación y mención en BOPI de la traducción de la patente:
26.03.2013

(73) Titular/es:

FISSLER GMBH (100.0%)
Harald-Fissler-Strasse 1
55743 Idar-Oberstein, DE

(72) Inventor/es:

THELEN, ARNOLD

(74) Agente/Representante:

VALLEJO LÓPEZ, Juan Pedro

ES 2 399 214 T3

Aviso: En el plazo de nueve meses a contar desde la fecha de publicación en el Boletín europeo de patentes, de la mención de concesión de la patente europea, cualquier persona podrá oponerse ante la Oficina Europea de Patentes a la patente concedida. La oposición deberá formularse por escrito y estar motivada; sólo se considerará como formulada una vez que se haya realizado el pago de la tasa de oposición (art. 99.1 del Convenio sobre concesión de Patentes Europeas).

DESCRIPCION

Vasija a presión.

La invención se refiere a un recipiente a presión que consiste en un recipiente y una tapa para colocar sobre el mismo, pudiéndose enclavar el recipiente y la tapa entre sí en forma separable, girándolos uno con respecto al otro, por medio de segmentos de enclavamiento periféricos conformados a lo largo de las líneas de un cierre a bayoneta, y estando previsto un anillo obturador circunferencial en la zona del borde de la tapa y del borde del recipiente para hermetizar el interior del recipiente contra una caída de presión cuando el recipiente y la tapa están en la posición enclavada, incluyendo dicho recipiente a presión un dispositivo auxiliar para el posicionamiento correcto de la tapa sobre el recipiente.

Frecuentemente se utilizan recipientes a presión de este tipo como ollas a presión domésticas. Con los sistemas de enclavamiento a bayoneta utilizados con dichas ollas a presión, el usuario sin experiencia, e incluso el que tiene experiencia, ocasionalmente tiene un problema con la colocación correcta de la tapa sobre la olla y la fijación de ésa de manera tal que el sistema de enclavamiento a bayoneta pueda cerrar en forma confiable durante el movimiento rotatorio subsecuente. Como ayuda orientativa para el posicionamiento correcto de la tapa sobre el recipiente se conocen símbolos sobre la tapa, tales como círculos o flechas, que usualmente tienen su contraparte en forma de un símbolo similar sobre el mango de la olla. Sin embargo, esta ayuda visual sólo es de valor limitado en términos de facilitar la colocación de la tapa sobre la olla.

Debido a ello, el objetivo de la presente invención es poner a disposición una ayuda de posicionamiento y fijación más efectiva para el sistema de enclavamiento a bayoneta de un recipiente a presión para asegurar una operación sencilla de enclavamiento aun para el usuario sin experiencia. El posicionamiento incorrecto, el atascado o la inmovilización de la tapa sobre el borde del recipiente deben evitarse.

Este objetivo se consigue con un recipiente a presión del tipo mencionado más arriba, puesto que la ayuda de posicionamiento comprende un elemento de posicionamiento que se proyecta hacia abajo en la zona del borde de la tapa y que, cuando la tapa está en la posición correcta, puede insertarse en un vaciado que está abierto hacia arriba y ubicado en la zona del borde del recipiente.

De este modo, al colocar la tapa sobre el recipiente sólo es posible una posición específica, desde la cual – independientemente del número de segmentos e independientemente del diámetro nominal del recipiente– la operación de enclavamiento puede iniciarse en forma sencilla y confiable girando la tapa con respecto al recipiente. Al usuario no sólo se le provee una ayuda visual, sino una fijación mecánica de la tapa con respecto al recipiente en la posición precisa inicial que deben tomar los correspondientes segmentos del recipiente y segmentos de la tapa para que se inicie el proceso de enclavamiento por medio del giro de los dos componentes, uno con respecto al otro.

La forma del elemento de posicionamiento idealmente es análoga a una forma algo más pequeña del vaciado. De este modo, la tapa se fija previamente con respecto al recipiente no sólo en altura, sino también en una posición radial ideal, de modo que entonces, con un movimiento deslizante hacia abajo, encuentra en forma más o menos automática los segmentos del recipiente. Gracias a la inserción del elemento de posicionamiento en el vaciado, la tapa se fija en forma ciega sobre el recipiente. Después del paso de fijación previa, la tapa cae por su propio peso a la posición de enclavamiento apropiada sobre el recipiente. La ayuda de posicionamiento, que comprende el elemento de posicionamiento y el vaciado, provee de este modo la base para un cierre sencillo de un recipiente a presión usando la tecnología de enclavamiento a bayoneta.

Además, el elemento de posicionamiento y el vaciado pueden configurarse técnicamente de muchas maneras diferentes.

En una forma de fabricación particular de la invención, el elemento de posicionamiento puede conformarse, por motivos de simplicidad, como un saliente de posicionamiento que se proyecta hacia abajo desde el borde de la tapa y que preferentemente está conformado de manera tal que encaje en una ranura apropiada prevista en el mango del recipiente.

Si el elemento de posicionamiento encaja en el vaciado con sólo un pequeño juego en dirección radial, la tapa puede tomar fácilmente su posición inicial preferida sobre el recipiente para iniciar la operación de enclavado.

El elemento de posicionamiento de la tapa como ayuda de posicionamiento puede de este modo colocarse directamente desde arriba o, para hacerlo más fácil, diagonalmente desde arriba en el vaciado que está abierto arriba y se encuentra en la zona del borde del recipiente. Dado que la tapa se posicionó correctamente con respecto al recipiente, se elimina cualquier inclinación o inmovilización de la tapa durante el movimiento rotatorio de cierre. Sin embargo, para facilitar la manipulación, preferentemente debería ser posible insertar el elemento de posicionamiento diagonalmente desde arriba en el vaciado.

Si la ranura para alojar el saliente de posicionamiento está cerrada en un lado en dirección circunferencial para formar un tope, el elemento de posicionamiento puede insertarse fácilmente en el vaciado desde arriba y desde un lado hasta que dicho saliente de posicionamiento llegue al tope, resultando de ello que la tapa inevitablemente toma la posición inicial correcta sobre el recipiente para el inicio de la operación de enclavamiento.

[Como ayuda visual también es posible proveer el elemento de posicionamiento y el vaciado de superficies coincidentes, correspondientemente, por ejemplo, de proyecciones, marcaciones y/o símbolos coloreados para ilustrar además el modo de operación del sistema de cierre de recipiente a presión inventado.

Otros objetivos, características, ventajas y posibles aplicaciones de la presente invención se hacen evidentes en la siguiente descripción de ejemplos de fabricación tomando como referencia los dibujos adjuntos. Además, todas las características descritas y/o ilustradas constituyen, separadamente o en cualquier combinación, el objeto de la invención, y ello independientemente de su inclusión en reivindicaciones individuales o al referirse a reivindicaciones precedentes.

Los dibujos son los siguientes:

la figura 1	muestra esquemáticamente una sección de un recipiente a presión según la invención en la zona del elemento de posicionamiento, estando el recipiente y la tapa en la posición, en la cual están enclavados entre sí,
las figuras 2a y 2b	muestran respectivamente una vista parcial y una vista oblicua del recipiente y la tapa en la posición previa a su enclavamiento entre sí, en la cual el elemento de posicionamiento de la ayuda de posicionamiento está ubicado en un vaciado en el mango del recipiente,
la figura 3	muestra una vista de arriba de una sección del recipiente en la zona del mango del recipiente, y
las figuras 4a y 4b	muestran vistas laterales de una porción seccionada del recipiente y la tapa, en las cuales el elemento de posicionamiento de la ayuda de posicionamiento se inserta, primero diagonalmente y luego esencialmente en forma vertical, en un vaciado que está previsto en el mango del recipiente y que está abierto hacia arriba.

El recipiente a presión según la invención se usa generalmente como olla a presión doméstica u olla de cocción rápida. El recipiente a presión comprende un recipiente 1 y una tapa 2 para colocar sobre el mismo, que, girándolos uno con respecto al otro, pueden enclavarse entre sí en forma separable por medio de segmentos de enclavamiento periféricos 3, 4 configurados a lo largo de las líneas de un cierre a bayoneta. Con el objeto de hermetizar la tapa 2 con respecto al recipiente 1 hay un anillo obturador (no mostrado) en la zona del borde 5 de la tapa 2 y del borde 6 del recipiente 1.

Para llevar la tapa 2 a la posición inicial correcta para enclavarla con el recipiente 1 está previsto en el borde 5 de la tapa 2 un elemento de posicionamiento 7 que se proyecta hacia abajo y que, cuando la tapa 2 está en la posición correcta sobre dicho recipiente 1, puede insertarse en un vaciado 8 que está hecho en el recipiente 1 y que está abierto hacia arriba. En el caso ilustrado, el elemento de posicionamiento 7 toma la forma de un saliente de posicionamiento 7’ que se proyecta hacia abajo desde el borde 5 de la tapa. Además, el elemento de posicionamiento 7 encaja en el vaciado 8 con un pequeño juego en dirección radial, de modo que la tapa 2 esté adecuadamente centrada y fijada con respecto al recipiente 1 para iniciar la operación de enclavamiento por medio del giro de la tapa 2 con respecto al recipiente 1.

En el ejemplo de fabricación ilustrado, el vaciado 8 en el recipiente 1 toma la forma de una ranura 8’ en el mango 11 del recipiente que es apta para alojar el elemento de posicionamiento 7 y en particular el saliente de posicionamiento 7’.

En un extremo en dirección de rotación, la ranura de alojamiento 8’ tiene un tope 9, contra el cual el saliente de posicionamiento 7’ puede detenerse, después de su inserción en la ranura de alojamiento 8’ desde el costado, asegurando de este modo la posición correcta de inicio para la operación de enclavamiento.

Sobre la cara frontal del elemento de posicionamiento 7 y sobre el mango 11 del recipiente están previstas superficies 10, 10’ asignadas una a otra que, cuando el tapa 2 está colocada sobre el recipiente 1 antes de la operación de enclavamiento, pueden alinearse una con la otra para un guiado adicional. Las superficies 10, 10’ pueden ser simples marcaciones coloreadas. En el ejemplo de fabricación ilustrado, el saliente de posicionamiento 7’ está provisto, sobre su cara frontal externa, de un elemento de marcación redondo, por ejemplo rojo, como superficie 10 y el mango 11 del recipiente lleva, sobre su cara superior cerca del borde 6 del recipiente, una marcación circular que coincide en el color.

LISTA DE NÚMEROS DE REFERENCIA

1	Recipiente
2	Tapa
3	Segmentos de enclavamiento periféricos (recipiente)
4	Segmentos de enclavamiento periféricos (tapa)
5	Borde de la tapa
6	Borde del recipiente
7, 7’	Elemento de posicionamiento; saliente de posicionamiento
8, 8’	Vaciado; ranura de alojamiento
9	Tope
10, 10’	Superficies
11	Mango de recipiente
12	Mango de tapa

REIVINDICACIONES

1. Recipiente a presión que comprende un recipiente (1) y una tapa (2) para colocar sobre el mismo, pudiéndose enclavar el recipiente (1) y la tapa (2) entre sí en forma separable, girándolos uno con respecto al otro, por medio de segmentos de enclavamiento periféricos (3, 4) configurados a lo largo de las líneas de un cierre a bayoneta, y estando previsto un anillo obturador circunferencial en la zona del borde (5) de la tapa y del borde (6) del recipiente para hermetizar el interior del recipiente, en la posición enclavada del recipiente (1) y de la tapa (2), contra una caída de presión, incluyendo dicho recipiente a presión un dispositivo o ayuda auxiliar para facilitar el posicionamiento correcto de la tapa (2) sobre el recipiente (1), caracterizado porque la ayuda de posicionamiento tiene en la zona del borde (5) de la tapa (2) un elemento de posicionamiento (7) que se proyecta hacia abajo y que, cuando la tapa (2) está en la posición correcta sobre dicho recipiente (1), puede insertarse en un vaciado (8) que está abierto hacia arriba y previsto en la zona del borde (6) del recipiente (1).

2. Recipiente a presión según la reivindicación 1, caracterizado porque el elemento de posicionamiento (7) toma la forma de un saliente de posicionamiento (7') que se proyecta hacia abajo y está conformado de una pieza, por ejemplo, con el borde (5) de la tapa (2).

3. Recipiente a presión según una de las reivindicaciones 1 o 2, caracterizado porque el vaciado (8) está conformado en el mango (11) del recipiente (1).

4. Recipiente a presión según una de las reivindicaciones 1 a 3, caracterizado porque el vaciado (8) en el recipiente (1) toma la forma de una ranura (8') apta para alojar el elemento de posicionamiento (7), en particular el saliente de posicionamiento (7').

5. Recipiente a presión según una de las reivindicaciones 1 a 4, caracterizado porque el elemento de posicionamiento (7) encaja en el vaciado (8) con sólo un pequeño juego en dirección radial.

6. Recipiente a presión según una de las reivindicaciones 1 a 5, caracterizado porque el elemento de posicionamiento (7) puede insertarse directamente o diagonalmente desde arriba en el vaciado (8).

7. Recipiente a presión según una de las reivindicaciones 1 a 6, caracterizado porque el vaciado (8) está cerrado en un extremo en dirección circunferencial para formar un tope (9) para el elemento de posicionamiento (7).

8. Recipiente a presión según una de las reivindicaciones 1 a 6, caracterizado porque el elemento de posicionamiento (7) y el vaciado (8) tiene superficies (10) coincidentes, por ejemplo, superficies (10) coincidentes en color.

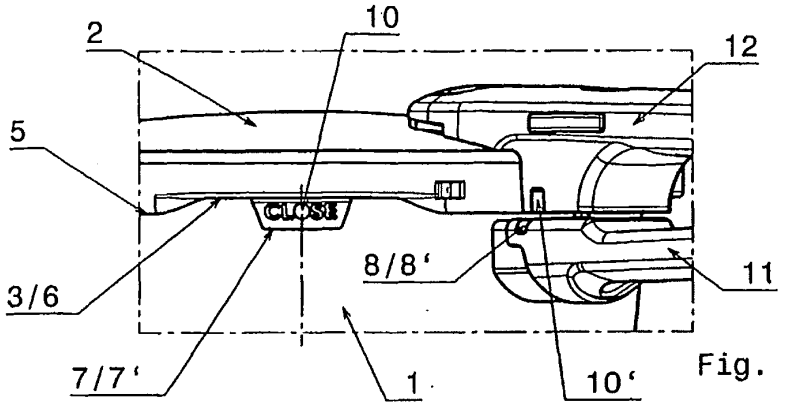

Fig. 1

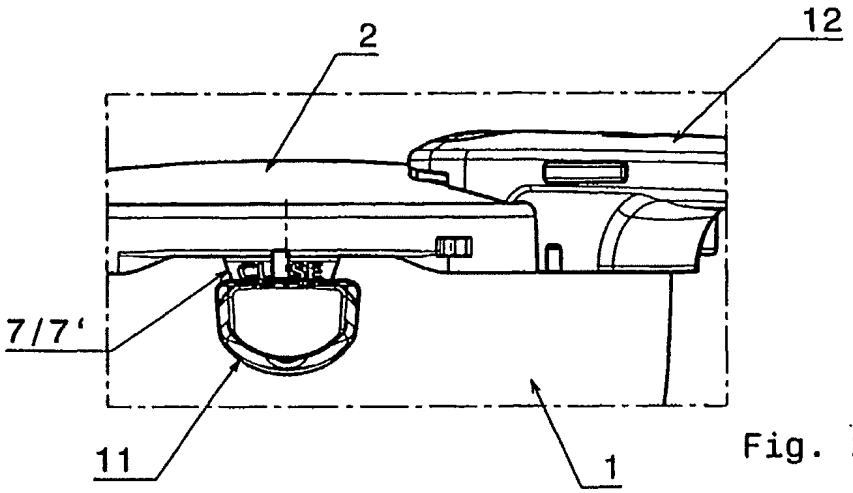

Fig. 2a

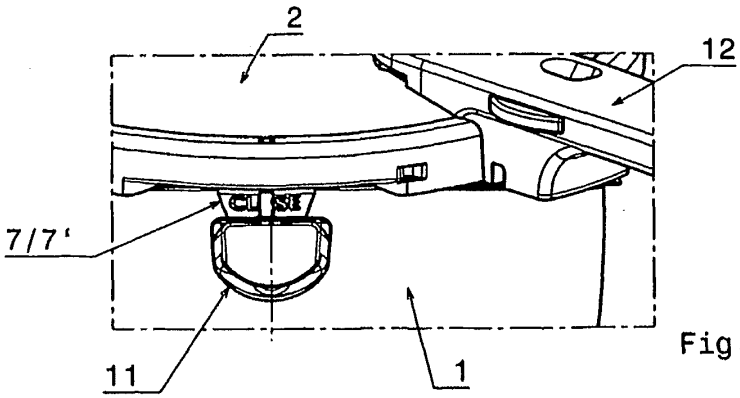

Fig. 2b

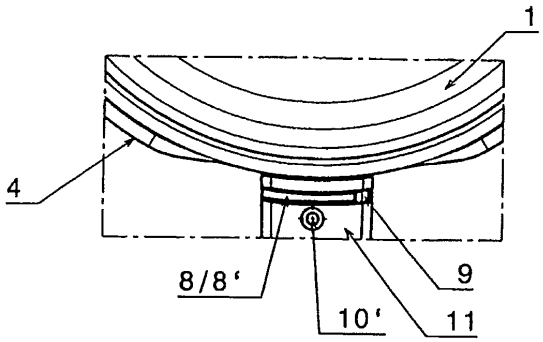

Fig. 3

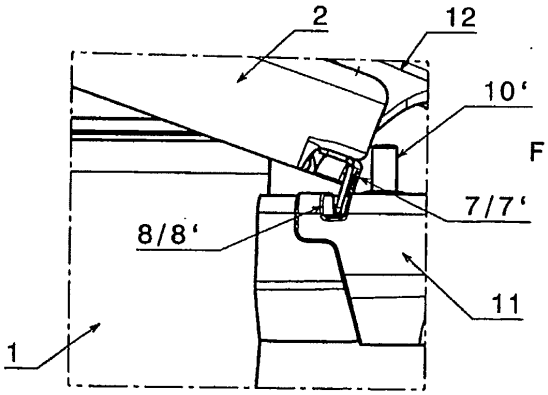

Fig. 4a

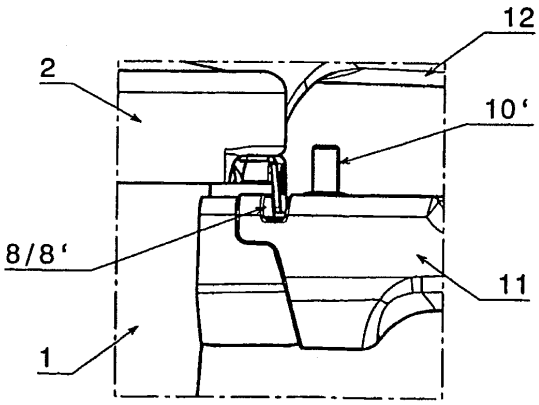

Fig. 4b