(19) OFICINA ESPAÑOLA DE PATENTES Y MARCAS

ESPAÑA

(11) Número de publicación: **2 402 883**

(51) Int. Cl.:

B65D 83/08 (2006.01)
A24F 17/00 (2006.01)
B65D 21/08 (2006.01)

(12) TRADUCCIÓN DE PATENTE EUROPEA T3

(96) Fecha de presentación y número de la solicitud europea: **02.09.2010** **E 10175108 (9)**

(97) Fecha y número de publicación de la concesión europea: **09.01.2013** **EP 2292532**

(54) Título: **Dispensador para dispensar papel de cigarrillos**

(30) Prioridad:

08.09.2009 NL 2003452
08.09.2009 NL 2003451

(45) Fecha de publicación y mención en BOPI de la traducción de la patente:
10.05.2013

(73) Titular/es:

FUTURE HOLDING B.V. (100.0%)
Gyroscoopweg 2 M
1042 AB Amsterdam, NL

(72) Inventor/es:

HARTHOORN, JEROEN

(74) Agente/Representante:

LEHMANN NOVO, María Isabel

ES 2 402 883 T3

Aviso: En el plazo de nueve meses a contar desde la fecha de publicación en el Boletín europeo de patentes, de la mención de concesión de la patente europea, cualquier persona podrá oponerse ante la Oficina Europea de Patentes a la patente concedida. La oposición deberá formularse por escrito y estar motivada; sólo se considerará como formulada una vez que se haya realizado el pago de la tasa de oposición (art. 99.1 del Convenio sobre concesión de Patentes Europeas).

DESCRIPCIÓN

Dispensador para dispensar papel de cigarrillos

La invención se refiere a un dispensador para dispensar hojas.

Antecedentes de la invención

El documento WO 2005/120986 A1 describe una caja para dispersar pañuelos de papel. La caja comprende una parte superior y una parte inferior, cada una de las cuales tiene paredes laterales. La parte superior comprende una abertura para dispensar pañuelos de papel. La parte inferior se mueve dentro de la parte superior. Mientras los pañuelos de papel son retirados desde la caja, la parte superior se mueve todavía más sobre la parte inferior a medida que se reduce el tamaño de una pila de pañuelos de papel. Se previene la separación de ambas por medio de proyecciones en el lado exterior de las paredes laterales de la parte inferior en el lado interior de las paredes laterales de la parte superior, proporcionando de esta manera un mecanismo escalonado para prevenir la separación. Este mecanismo escalonado tiene el inconveniente de que las proyecciones permiten todavía un movimiento significativo de la parte superior con respecto a la parte inferior.

El documento UK 1.085.519 describe un dispensador de hojas para hacer anotaciones. Las hojas están colocadas sobre un soporte en una pila, cuyo soporte está montado en un carril vertical. Una carcasa está montada de forma deslizable sobre el carril. La carcasa descansa sobre la hoja superior de la pila y se baja por su propio peso a medida que se retiran hojas, reduciendo de esta manera el volumen delimitado por la carcasa y el soporte. La carcasa se puede retirar fácilmente desde la pila de papel. Además, se requiere que la carcasa sea retirada totalmente fuera del carril y el soporte para insertar una nueva pila de hojas.

El documento GB 2 141 406 describe un dispensador para pilas de hojas. El dispensador descrito presenta gran similitud con el dispensador descrito por D2 y, por lo tanto, tiene los mismos inconvenientes.

El documento FR 2 568 231 describe un dispensador de bolsas. El dispensador comprende un patrón sobre el que se puede colocar una tapa, cuya tapa se puede llenar con bolsas. La tapa comprende una abertura para dispensar las bolsas.

El documento CN 201 200 367 Y describe un dispensador de pañuelos de papel. La pared interior del dispensador está provista con dientes. Está prevista una parte inferior del dispensador. La parte inferior comprende dos mitades inferiores, conectadas y empujadas aparte por un muelle. La parte inferior puede ser insertada en la caja comprimiendo el muelle, estrechando la parte inferior. Cuando se libera la fuerza de compresión, los bordes exteriores de la parte inferior se colocan en indentaciones entre los dientes. Empujando la parte inferior hacia arriba, el muelle es comprimido y la parte inferior se estrecha por fuerzas ejercidas sobre la parte inferior por los dientes hasta que la parte inferior cae dentro de una indentación mayor entre los dientes.

Objeto y sumario de la invención

Un objeto de la invención es proporcionar un dispensador para dispensar papel de cigarrillos, en el que el papel de cigarrillos puede ser insertado en el dispensador de una manera sencilla.

Otro objeto de la invención es proporcionar una caja para retener una pila de papel de cigarrillos, que es apta para ser utilizada en combinación con el dispensador de acuerdo con la invención.

La invención proporciona en un primer aspecto un dispensador para dispensar papel de cigarrillos. El dispensador comprende una carcasa para alojar una caja que comprende una pila de papel de cigarrillos y un miembro de soporte para soportar la pila de papel de cigarrillos comprendida por la caja. El miembro de soporte está montado de forma deslizable en la carcasa a través de una primera abertura en una primera pared lateral de la carcasa, comprendiendo la carcasa una segunda abertura en una segunda pared lateral opuesta a la primera abertura para retirar hojas desde la pila. El dispensador se caracteriza porque el miembro de soporte está dispuesto para ser insertado de forma deslizable en la caja para soportar la pila de papel de cigarrillos por medio de una placa de soporte (204) prevista en un extremo del miembro de soporte localizado en la carcasa. El dispensador se caracteriza, además, porque la carcasa está dispuesta para retener la caja que soporta la pila. La caja comprende; una primera abertura en una primera pared lateral de la caja, teniendo la primera abertura una longitud sustancialmente igual a la longitud de la primera pared lateral para retirar hojas desde la pila; y una segunda pared lateral que está localizada opuesta a la primera pared lateral. En la caja, al menos una parte sustancial de la segunda pared lateral de la caja es móvil libremente del resto de la caja, cuando la caja está reteniendo la pila de papel de cigarrillos, la segunda pared lateral comprende al menos dos porciones de pestaña, estando cada porción de pestaña conectada al menos a dos paredes laterales adyacentes a la segunda pared lateral; la parte sustancial libremente móvil de la segunda pared lateral se mantiene dentro de la caja por las porciones de pestaña. El dispensador se caracteriza, además, porque la carcasa comprende una tercera abertura en una tercera pared lateral a través de la cual se puede insertar la pila de hojas en la carcasa; y porque la placa de soporte tiene

sustancialmente el mismo tamaño que el espacio entre las dos porciones de pestaña o un tamaño más pequeño.

Proporcionando una tercera abertura en una tercera pared lateral, a través de la cual se puede insertar la pila de hojas en la carcasa, la pila de hojas se puede insertar en el dispensador sin requerir que la carcasa sea retirada totalmente desde el miembro de soporte. Una ventaja adicional particular es que eliminando la necesidad de apartar la carcasa y el miembro de soporte, no se requiere ninguna alineación tediosa entre el miembro de soporte y, en particular, la pila de papel, por una parte, y la carcasa, por otra parte.

En una forma de realización del dispensador para dispensar hojas de acuerdo con la invención, la tercera abertura es apta para recibir una caja que comprende una pila de hojas.

Al poder insertar la pila de hojas incluida en una caja, se incrementa adicionalmente la conveniencia de uso del dispensador, ya que no deben realizarse esfuerzos particulares de alineación mientras se inserta la pila de hojas en la carcasa. Esto es debido a que las hojas ya están alineadas en la caja.

En otra forma de realización del dispensador para dispensar hojas de acuerdo con la invención, el miembro de soporte y la carcasa están conectados por un muelle que ejerce una fuerza de compresión, forzando al miembro de soporte dentro de la carcasa.

En uso vertical del dispensador, la carcasa baja automáticamente sobre el miembro de soporte. Esto es debido a que la carcasa descansa sobre el miembro de soporte a través de la pila de hojas. A medida que las hojas son retiradas desde la pila, la pila se reduce en tamaño, resultando una posición más baja de la carcasa con respecto al miembro de soporte. Proporcionando un muelle que ejerce una fuerza de compresión, que fuerza el miembro de soporte dentro de la carcasa, el dispensador se puede utilizar también en una posición diagonal o incluso horizontal.

La invención proporciona, en un segundo aspecto, una caja para retener una pila de papel de cigarrillos. La caja comprende una primera abertura en una primera pared lateral de la caja, teniendo la primera abertura una longitud sustancialmente igual que la longitud de la primera pared lateral para retirar hojas desde la pila; y una segunda pared lateral que está localizada opuesta a la primera pared lateral. La caja se caracteriza porque: al menos una parte sustancial de la segunda pared lateral de la caja es móvil libremente desde el resto de la caja; cuando la caja está reteniendo la pila de papel de cigarrillos, la segunda pared lateral comprende al menos dos porciones de pestaña, estando conectada cada porción de pestaña al menos a dos paredes laterales adyacentes a la segunda pared lateral; la parte sustancial libremente móvil de la segunda pared lateral no está conectada a ninguna pared lateral de la caja y se mantiene dentro de la caja por las porciones de pestaña; y porque el espacio entre las dos porciones de pestaña es sustancialmente del mismo tamaño o mayor que la placa de soporte del dispensador de la reivindicación 1.

Como ya se ha indicado, se proporciona una ventaja adicional si la pila de hojas se puede insertar en la carcasa por medio de una caja. No obstante, puesto que una caja tiene normalmente paredes laterales rígidas, la carcasa no se puede bajar fácilmente ya que se puede bloquear por el fondo de la caja. Proporcionando un fondo que es libremente móvil o amovible sin carga indebida, la caja se puede insertar o bien después de haber retirado fácilmente el fondo o directamente en la carcasa, permitiendo el funcionamiento sencillo del dispensador con la caja dentro.

En una primera forma de realización de la caja de acuerdo con la invención, cuando la caja está reteniendo la pila de hojas, la segunda pared lateral comprende al menos dos porciones de pestaña, estando conectada cada porción de pestaña al menos a dos paredes laterales adyacentes a la segunda pared lateral y, además, comprende una porción inferior no conectada a ninguna pared lateral de la caja y mantenida dentro de la caja por las porciones de pestaña.

Tal caja se puede insertar directamente en la tercera abertura de la carcasa. La parte principal de la caja estará posicionada en la carcasa de una manera más o menos fija y más baja con la carcasa sobre el miembro de soporte – en funcionamiento vertical del dispensador, es decir, que la parte inferior permanecerá sobre la parte superior del miembro de soporte; en el fondo de la pila de hojas. Naturalmente, una parte de miembro de soporte que soporta la pila de hojas debería estar dimensionada de tal manera que no interfiera con las pestañas y paredes laterales de la caja adyacente a la segunda pared lateral.

En otra forma de realización de la caja de acuerdo con la invención, la parte amovible de la segunda pared es más pequeña que la segunda pared.

De esta manera, cuando la parte amovible de la segunda pared ha sido retirada, la pila de hojas no corre el riesgo de caerse, ya que todavía partes de la segunda pared permanecen para mantener la pila de hojas dentro de la caja.

En otra forma de realización de la caja de acuerdo con la invención, la parte amovible de la segunda pared comprende toda la segunda pared. De esta manera, la pila de hojas puede ser soportada por el miembro de soporte del dispensador de acuerdo con la invención sobre todo el tamaño del fondo de la pila de hojas.

Breve descripción de los dibujos

A continuación se explicará en detalle la invenció y sus formas de realización por medio de las figuras, en las que:

La figura 1 muestra un dispensador de papel de cigarrillos como una forma de realización del dispensador de acuerdo con la invención.

La figura 2 A muestra una primera sección transversal de una forma de realización del dispensador de acuerdo con la invención.

La figura 2 B muestra una segunda sección transversal de una forma de realización del dispensador de acuerdo con la invención.

La figura 2 C muestra una tercera sección transversal de una forma de realización del dispensador de acuerdo con la invención.

La figura 3 muestra una cuarta sección transversal de una forma de realización del dispensador de acuerdo con la invención.

La figura 4 A muestra una sección transversal de una caja con papel de cigarrillos.

La figura 4 B muestra una vista inferior de una caja con papel de cigarrillos.

La figura 4 C muestra una vista inferior de otra caja con papel de cigarrillos.

La figura 5 muestra otra sección transversal de una forma de realización del dispensador de acuerdo con la invención.

La figura 6 A muestra todavía otra sección transversal de una forma de realización del dispensador de acuerdo con la invención; y

La figura 6 B muestra otra sección transversal de una forma de realización del dispensador de acuerdo con la invención.

Descripción de formas de realización preferidas

La figura 1 describe un dispensador de papel de cigarrillos 100 como una forma de realización del dispensador de acuerdo con la invención. El dispensador de papel de cigarrillos 100 comprende un miembro de soporte 102 que comprende un primer pilar 106, un segundo pilar 108 y un receso 110. El miembro de soporte 102 está conectado en el fondo a una porción de base 104. Una carcasa está montada en el miembro de soporte 102.

La carcasa 120 comprende una primera pared lateral 124 en la parte superior de la carcasa 120. La primera pared lateral 124 comprende una primera abertura 126.La parte superior del miembro de soporte está insertada en una segunda abertura (no mostrada) en una segunda pared lateral 122 opuesta a la primera pared lateral 124 en el fondo de la carcasa 120. De esta manera, la carcasa 120 está montad de forma deslizable sobre el miembro de soporte 102.

La carcasa 120 comprende también una tercera pared lateral que tiene una tercera abertura 128 a través de la cual se puede insertar una caja 150. En la forma de realización descrita por la figura 1, la terceras abertura 128 ocupa toda la tercera pared lateral, aunque se puede contemplar un lado estrecho de la tercera abertura 128. Proporcionando la tercera abertura 128, la carcasa 120 no tiene que ser retirada desde el miembro de soporte 120 para insertar la caja 150 en el dispensador de papel de cigarrillos 100.

La caja 150 comprende una pila de papel de cigarrillos, desde la que se puede retirar un papel de cigarrillo 180 sobre la parte superior de la pila a través de la primera abertura 126. Con preferencia, los papeles de cigarrillos son apilados de una manera plegada, como se conoce de paquetes convencionales con papel de cigarrillos.

La carcasa a120 comprende, además, una cuarta pared lateral 130 que comprende una cuarta abertura 132. Si la caja 150 está insertada en la carcasa 120, un logo sobre la caja 150 es visible a través de la cuarta abertura 132.

Insertando la caja 150 con una pila de papel de cigarrillos en la carcasa 120, se puede insertar una cantidad significativa de cigarrillos en el dispensador de papel de cigarrillos 100 sin carga indebida, eliminando de la misma manera el riesgo de que la pila se caiga. Considerando la naturaleza del papel de cigarrillos, éste es un riesgo considerable, ya que el papel de cigarrillos, ya sea papel convencional o papel de arroz, es liso y muy ligero. La compresión de una pila de papel de cigarrillos incluso ligeramente para insertar la pila en la carcasa 120 a través de la tercera abertura 128 podría dar como resultado que los papeles de la pila se deslicen, causando, a su vez, que la pila se caiga. Puesto que el dispensador de papel de cigarrillos 100 está contemplado para llevar aproximadamente 1000 papeles de cigarrillos, la recolocación de tal pila de nuevo después de la separación sería una molestia

enorme.

La figura 2 A describe una primera sección transversal del dispensador de papel de cigarrillos 100, que muestra, adicionalmente a la figura 1, la primera abertura 202 en la primera pared lateral 122 (figura 1), una placa de soporte 204, una cavidad 220, una pared lateral de la cavidad 222 y un cilindro 224 fabricado de caucho de silicona – aunque también se puede contemplar otro material elástico. En esta vista, la cavidad 220 está delimitada por la carcasa 120 y, en particular, por la primera pared lateral 122 en la parte superior, el miembro de soporte 102 en el lado izquierdo y la pared lateral de la cavidad 222 en el lado derecho.

La pared lateral de la cavidad 222 está inclinada, en virtud de lo cual la pared lateral está en un primer extremo de la pared lateral de la cavidad 222, que está conectado a la carcasa 120 de manera espaciada más lejos del miembro de soporte 102 que en un segundo extremo de la pared lateral de la cavidad 222 que es en la figura 2 A el extremo inferior de la pared lateral de la cavidad 222. En los lados de la cavidad no mostrados en esta sección transversal, la cavidad 220 está delimitada por el primer pilar 106 y el segundo pilar 108.

La figura 2 B describe una segunda sección transversal del dispensador de papel de cigarrillos 100, en el que la caja 150 está insertada. La caja 150 comprende una pila 210 de papel de cigarrillos, con el papel de cigarrillos 180 sobre la parte superior. La caja 150 tiene el fondo retirado, dando como resultado que la pila 210 sea soportada por la plata de soporte 204. A su vez, la carcasa 120 está soportada por la pila 210.

A medida que se retiran cada vez más papeles de cigarrillos desde la pila 210, la pila se reduce en tamaño, dando como resultado una bajada de la carcasa 120 con relación al miembro de soporte 102 debido a que la carcasa 120 está soportada por la pila 210. Esto se describe en la figura 2 C; la figura 2C describe la pila 210 que tiene un tamaño más pequeño que en la figura 2B y que tiene otro papel de cigarrillos 190 sobre la parte superior de la pila 210.

En uso, es importante que la carcasa 120 del dispensador de papel de cigarrillos 100 solamente se mueva hacia abajo con relación al miembro de soporte 102 mientras los papeles de cigarrillos están siendo retirados desde la pila 210. El movimiento de la carcasa 120 hacia arriba crearía un espacio vacío entre la parte superior de la pila 210 y la segunda pared lateral 124. Mientras está soportando la carcasa 120, la pila de papeles de cigarrillos es comprimida ligeramente por el pero de la carcasa 120. Esta fuerza de compresión es distribuida eventualmente sobre la longitud de los papeles de cigarrillos y mejora la estabilidad de todo el conjunto 150. La retirada de esta fuerza de compresión podrían dar como resultado inestabilidad de la pila 150 que, a su vez, podría dar como resultado que la pila de desordenase.

Por lo tanto, el cilindro 224 está previsto en la cavidad 224. Moviendo la carcasa hacia arriba, como se describe en la figura 3, el cilindro 224 es aplastado entre la parte inferior de la pared lateral de la cavidad 222 y el miembro de soporte 102 en virtud de una fuerza de fricción entre el cilindro 224, por una parte, y la pared lateral de la cavidad 222 y el miembro de soporte 102, por otra parte. Cuando la abertura entre el segundo extremo de la pared lateral de la cavidad 222 y el miembro de soporte 102 es demasiado pequeña para que el cilindro 224 pase a través de ella, incluso en el estado deformado mostrado, se `reviene el movimiento ascendente adicional de la carcasa 120 con relación al miembro de soporte 102. Liberando la carcasa 120, la carcasa 120 se mueve hacia atrás y hacia abajo y el cilindro 224 se mueve de retorno a su posición original, como se describe por la figura 2 C.

Será evidente para un técnico en la materia que cuando debe insertarse una nueva pila de papel de cigarrillos en la carcasa 120, se requerirá que la carcasa 120 se mueva hacia arriba a su posición más alta. Para permitir esta acción a pesar de la fuerza de frenado del cilindro 224 en la cavidad 220, está prevista una ranura 230en la pared lateral de la cavidad 222. La ranura 230 está prevista en el segundo lado de la pared lateral de la cavidad 222 y se extiende perpendicularmente al segundo lado de la pared lateral de la cavidad 222. Cuando la carcasa 120 debe moverse hacia arriba para insertar una nueva pila de papel de cigarrillos a través de la tercera abertura 128, un elemento fino similar a una llave, una tarjeta de crédito o un elemento similar debe insertarse en la ranura, reteniendo el cilindro 224 en la posición que se muestra por la figura 2 C. De esta manera, se previene que el cilindro 224 se mueva hasta la posición mostrada por la figura 3, previniendo de esta manera que el cilindro ejerza su fuerza de frenado.

Habiendo descrito la funcionalidad del dispensador de papel de cigarrillos 100 como una forma de realización del dispensador para dispensar hojas, se describirán otras varias formas de realización.

En primer lugar, la caja 150 se puede incorporar de varias maneras. Como se ha descrito anteriormente, el fondo de la caja 150 se puede retirar. Esto se puede facilitar proporcionando perforaciones en la caja 150, donde el fondo de la caja se puede retirar en su integridad o para al menos una parte sustancial. La porción del fondo a retirar debería tener al menos las mismas dimensiones que las dimensiones de la placa de soporte 204, o dimensiones mayores. De esta manera, la placa de soporte 204 solamente es capaz de soportar la pila 210 de papel de cigarrillos y no es perturbada para hacerlo permaneciendo una porción restante del fondo de la caja 150. La figura 4 A describe una caja de papel de cigarrillos 400 como otra forma de realización de la caja de acuerdo con la invención. La caja de papel de cigarrillos 400 comprende en el fondo una primera pestaña 404, una segunda pestaña 406 y una porción

inferior 402. Aunque la caja 400 no está colocada en el dispensador de papel de cigarrillos 100, la porción inferior 402 está soportada por la primera pestaña 404 y la segunda pestaña 406, es decir, que la porción inferior 402 se mantiene dentro de la caja por la primera pestaña 404 y la segunda pestaña 406, formando de esta manera la porción inferior 402 realmente una pared lateral de la caja 400. En uso, la porción inferior 402 está soportada por la placa de soporte 204 (figura 2 A) más que por la primera pestaña 404 y la segunda pestaña 402.

La figura 4B muestra una vista inferior de la caja 400 con la porción inferior 402, la primera pestaña 404 y la segunda pestaña 406. La primera pestaña 404 y la segunda pestaña 406 están conectadas sobre toda la longitud de los lados estrechos del fondo de la caja 400 y en una parte pequeña hasta los lados largos del fondo de la caja 400. El espacio entre la primera pestaña 404 y la segunda pestaña 406 debería tener sustancialmente el mismo tamaño que el tamaño de la parte superior de la placa de soporte 204 (figura 2 A) o un tamaño mayor para permitir a la porción inferior 402 ser soportada adecuadamente por la placa de soporte 204, sin que sea impedido por las pestañas.

La figura 4 C describe una vista inferior de otra caja de papel de cigarrillos 450 como una forma de realización de la caja de acuerdo con la invención, que comprende otra primera pestaña 454, otra segunda pestaña 456 y otra porción inferior 452. Con la caja descrita por la figura 4 C, las pestañas están conectadas principalmente al lado grande del fondo de la caja 450. Como un técnico en la materia apreciará fácilmente, una combinación de las formas de realización de la figura 4 B y de la figura 4 C proporcionará una caja con pestañas, todas alrededor del fondo de la caja, dejando al mismo tiempo espacio suficiente para la placa de soporte 204 (figura 2 A) para soportar solamente la porción inferior sin interferir con las pestañas. Además, también se pueden utilizar porciones de pestañas triangulares, donde dichas porciones de pestañas triangulares están conectadas al menos a otras dos paredes laterales de la caja, estando dichas otras dos paredes laterales adyacentes a la pared lateral, de la que las pestañas forman una porción.

Aunque se prefiere colocar una pila de papeles de cigarrillos en el dispensador de papeles de cigarrillos, mientras la pila está compuesta por una caja, también se puede colocar una pila de papeles de cigarrillos en dispensador de papeles de cigarrillos sin una caja. A pesar de los inconvenientes descritos anteriormente, esto proporciona todavía una ventaja sobre soluciones de la técnica anterior, donde la carcasa tiene que ser retirada desde el miembro de soporte para cargar el dispensador con hojas.

La figura 5 describe otro dispensador de papel de cigarrillos 500, como una forma de realización del dispensador de acuerdo con la invención. El dispensador de papel de cigarrillos 500 comprende un miembro de soporte 502 que está conectado en el fondo a una porción de base 504. En la parte superior del miembro de soporte 502 está prevista una placa de soporte 508 para soportar una pila de papel de cigarrillos. Una carcasa 520 está montada de forma deslizable sobre el miembro de soporte 502, de tal manera que la carcasa 520 es deslizable sobre el miembro de soporte 502. En la posición más baja de la carcasa 520, la placa de soporte llega a una primera pared lateral 510 de la carcasa 520 o está al menos muy próxima a la primera pared lateral 510 para permitir a un usuario del dispensador de papel de cigarrillos 500 retirar también un último papel de cigarrillos desde el dispensador de papel de cigarrillos.

Debajo de la carcasa 520 está prevista una cavidad 524, comprendiendo la cavidad un cilindro 550 de material de caucho de silicona. La cavidad 524 que comprende el cilindro 550 está contemplada para actuar como un sistema de frenado, que funciona de una manera similar a la descrita por y en conexión con la figura 3,

La figura 6 A describe un detalle de todavía otro dispensador de papel de cigarrillos 600 todavía como otra forma de realización del dispensador de acuerdo con la invención. El dispensador de papel de cigarrillo 600 comprende una carcasa 620 que está montada de forma deslizable sobre un miembro de soporte 602. Una placa de soporte 608 está montada sobre la parte superior del miembro de soporte 602. Debajo de la carcasa 620 está prevista una cavidad rectangular 650, comprendiendo la cavidad un miembro de frenado de material elástico. El miembro de frenado tiene una sección transversal rectangular. El mecanismo de frenado de esta forma de realización funciona de una manera similar a las formas de realización descritas anteriormente. En virtud de la forma triangular del miembro de frenado no se requiere ninguna pared lateral inclinada de la cavidad.

La figura 6 B describe el dispensador de cigarrillos 600 con el miembro de frenado 624 en funcionamiento. Cuando se mueve la carcasa 620 hacia arriba, una pared lateral de la cavidad 652 en el fondo de la cavidad es empujada hacia el miembro de frenado 624. En virtud de la sección transversal triangular del miembro de frenado 624, el miembro de frenado se deforma y se empuja contra una pared lateral del miembro de soporte 608. Esto incrementa la fricción entre el miembro de frenado y la pared lateral del miembro de soporte 602, previniendo o al menos dificultando seriamente el movimiento adiciona hacia arriba de la carcasa 620 con respecto al miembro de soporte 602.

Un técnico en la materia apreciará ahora que también se pueden contemplar otras formas de una cavidad de un sistema de frenado.

Los dispensadores de papel de cigarrillos descrito hasta ahora funcionan verticalmente, es decir, que la pila es vertical, los papeles de cigarrillos son retirados desde la parte superior de la pila y la carcasa se mueve hacia abajo

sobre el soporte. El montaje vertical se requiere para funcionalidad adecuada, ya que se requiere fuerza de gravedad para mover la carcasa hacia abajo. No obstante, se puede contemplar que la carcasa y el soporte estén conectados por medio de un muelle que ejerce una fuerza de compresión entre la carcasa y el soporte. De esa manera, el dispensador de acuerdo con la invención se puede incorporar también de una forma horizontal o de una forma diagonal.

Hasta ahora se han descrito dispensadores de papel de cigarrillos. Sin embargo, un técnico en la materia apreciará fácilmente que la invención se puede incorporar también como dispensadores para otros tipos de papel u hojas de otros materiales tales como plástico o metal.

Expresiones tales como “comprender”, “incluir”, “incorporar”, “contener” “es” y “tener” deben interpretarse de una manera no exclusiva, cuado se interpretan la descripción y sus reivindicaciones asociadas, a saber, interpretarse para permitir que estén presentes también otos elementos o componente que no se definen explícitamente. La referencia al singular debe interpretarse también como referencia al plural y viceversa. Cuando los datos se refieren a datos audiovisuales, se puede representar solamente audio, solamente vídeo o todavía sólo imágenes o una combinación de ellos, a no ser que se indique específicamente otra cosa en la descripción de las formas de realización.

En la descripción anterior, se comprenderá que cuando se hace referencia a un elemento tal como una capa, región o sustrato dispuestos “sobre” o “encima” de otro elemento, el elemento o bien está directamente sobre el otro elemento, o también pueden estar presentes elementos intermediarios.

Además, la invención se puede incorporar también con menos componentes que los previstos en las formas de realización descritas aquí, donde un componente realiza funciones múltiples. De la misma manera, la invención se puede incorporar utilizando más elementos que los ilustrados en la figura 1, donde funciones realizadas por un componente en la forma de realización prevista se distribuyen sobre componentes múltiples.

Un técnico en la materia apreciará fácilmente que varios parámetros descritos en la descripción pueden ser modificados y que varias formas de realización descritas y/o reivindicadas pueden ser combinadas sin apartarse del alcance de la invención.

Se estipula que los signos de referencia en las reivindicaciones no limitan el alcance de las reivindicaciones, pero se insertan meramente para mejorar la legibilidad de las reivindicaciones.

Esta solicitud de patente reivindica la prioridad de solicitudes de patentes holandesas NL2003451 y N2003452.

REIVINDICACIONES

1.- Dispensador (100) para dispensar papel de cigarrillos, que comprende:

a) una carcasa (120) para alojar una caja (150, 400) que comprende una pila (210) de papel de cigarrillos (180);

b) un miembro de soporte (102) para soportar la pila (210) de papel de cigarrillos (180) comprendida por la caja (150, 400), estando montado el miembro de soporte de forma deslizable en la carcasa a través de una primera abertura (202) en una primera pared lateral (124) de la carcasa; comprendiendo la carcasa una segunda abertura (126) en una segunda pared lateral (122) opuesta a la primera abertura para retirar hojas desde la pila; caracterizado:

- porque el miembro de soporte está dispuesto para ser insertado de forma deslizable en la caja para soportar la pila (210) de papel de cigarrillos (180) por medio de una placa de soporte (204) prevista en un extremo del miembro de soporte localizado en la carcasa;

- porque la carcasa está dispuesta para retener la caja que soporta la pila, comprendiendo la caja:

- una primera abertura (126) en una primera pared de la caja, teniendo la primera abertura una longitud sustancialmente igual a la longitud de la primera pared lateral para retirar hojas desde la pila; y

- una segunda pared lateral que está localizada opuesta a la primera pared lateral,

en cuya caja:

- al menos una parte sustancial (402) de la segunda pared lateral de la caja es móvil libremente del resto de la caja,

- cuando la caja está reteniendo la pila de papel de cigarrillos, la segunda pared lateral comprende al menos dos porciones de pestaña (404, 406, 454, 456), estando cada porción de pestaña conectada al menos a dos paredes laterales adyacentes a la segunda pared lateral;

- la parte sustancial (402) libremente móvil de la segunda pared lateral se mantiene dentro de la caja por las porciones de pestaña (404, 406, 454, 456):

- porque la carcasa comprende una tercera abertura (128) en una tercera pared lateral a través de la cual se puede insertar la pila de hojas en la carcasa; y

- porque la placa de soporte tiene sustancialmente el mismo tamaño que el espacio entre las dos porciones de pestaña (404, 406, 454, 456) o un tamaño más pequeño.

2.- Dispensador de acuerdo con la reivindicación 1, en el que la primera abertura tiene sustancialmente la misma longitud que la primera pared lateral y una anchura que es menor que la anchura de la primera pared lateral.

3.- Dispensador de acuerdo con la reivindicación 1, en el que la tercera abertura tiene un área superficial de tamaño similar a la superficie de la tercera pared lateral.

4.- Dispensador de acuerdo con la reivindicación 1, en el que el miembro de soporte y la carcasa están conectados por un muelle que ejerce una fuerza de compresión, forzando al miembro de soporte dentro de la carcasa.

5.- Caja (150, 400) para retener una pila (210) de papel de cigarrillos (180), que comprende:

- una primera abertura (126) en una primera pared lateral de la caja, teniendo la primera abertura una longitud sustancialmente igual que la longitud de la primera pared lateral para retirar hojas desde la pila; y

- una segunda pared lateral que está localizada opuesta a la primera pared lateral, de manera que

- al menos una parte sustancial (402) de la segunda pared lateral de la caja es móvil libremente desde el resto de la caja;

- cuando la caja está reteniendo la pila de papel de cigarrillos, la segunda pared lateral comprende al menos dos porciones de pestaña (404, 406, 454, 456), estando conectada cada porción de pestaña al menos a dos paredes laterales adyacentes a la segunda pared lateral;

- la parte sustancial (402) libremente móvil de la segunda pared lateral no está conectada a ninguna pared lateral de la caja y se mantiene dentro de la caja por las porciones de pestaña (404, 406, 454, 456), caracterizada porque

- el espacio entre las dos porciones de pestaña es sustancialmente del mismo tamaño o mayor que la placa de

soporte (204) del dispensador de la reivindicación 1.

6.- Caja de acuerdo con la reivindicación 5, en la que una parte amovible de la segunda pared lateral está conectada al resto de la segunda pared lateral por medio de una línea perforada.

7.- Caja de acuerdo con la reivindicación 6, en la que la parte amovible de la segunda pared es menor que la segunda pared.

8.- Caja de acuerdo con la reivindicación 6, en la que la parte amovible de la segunda pared comprende toda la segunda pared.

9.- Caja de acuerdo con la reivindicación 5, dispuesta para funcionar con un dispensador para dispensar papel de cigarrillos, comprendiendo el dispensador.

a) una carcasa (120) para alojar la caja (150, 400) que comprende una pila (210) de papel de cigarrillos (180), y

b) un miembro de soporte (102) para soportar la pila (210) de papel de cigarrillos (180) comprendida por la caja (150, 400), estando montado el miembro de soporte de forma deslizable en la carcasa a través de una primera abertura (202) en una primera pared lateral (124) de la carcasa y dispuesto para ser insertado de forma deslizable en la caja para soportar la pila (210) de papel de cigarrillos (180) por medio de la placa de soporte (204) prevista en un extremo del miembro de soporte;

comprendiendo la carcasa una tercera abertura (128) en una tercera pared lateral a través de la cual se puede insertar la pila de hojas en la carcasa; y

la placa de soporte tiene sustancialmente el mismo tamaño que el espacio entre las dos porciones de pestaña (404, 406, 454, 456) o un tamaño más pequeño.

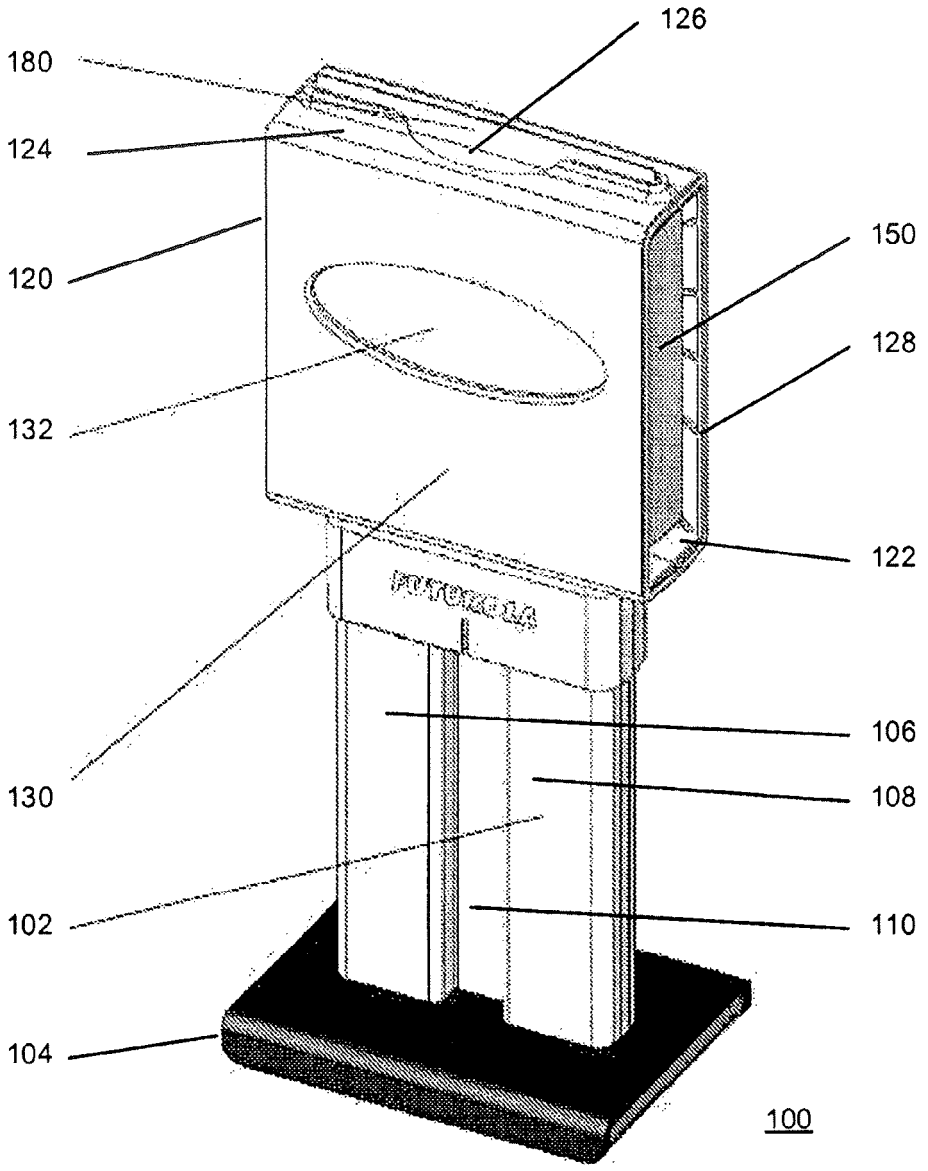

Fig. 1

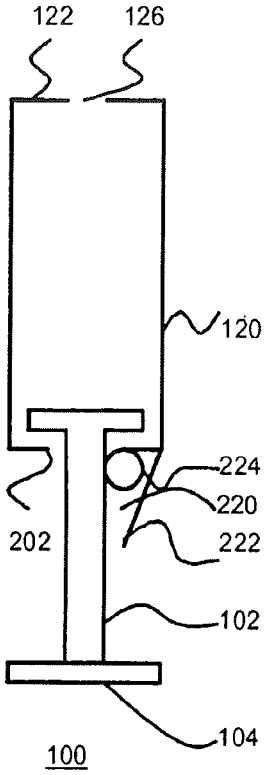

Fig. 2A

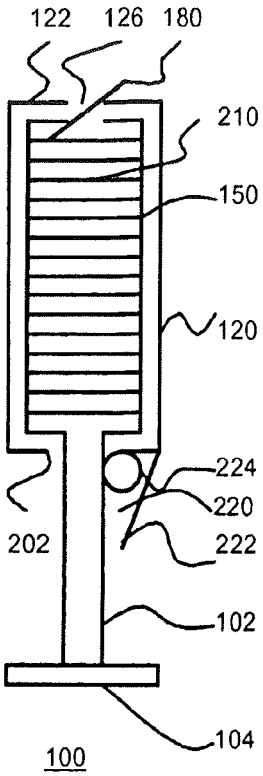

Fig. 2B

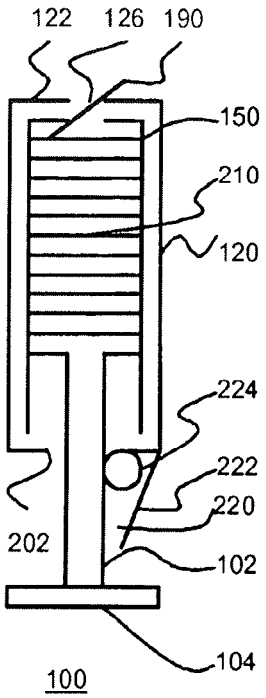

Fig. 2C

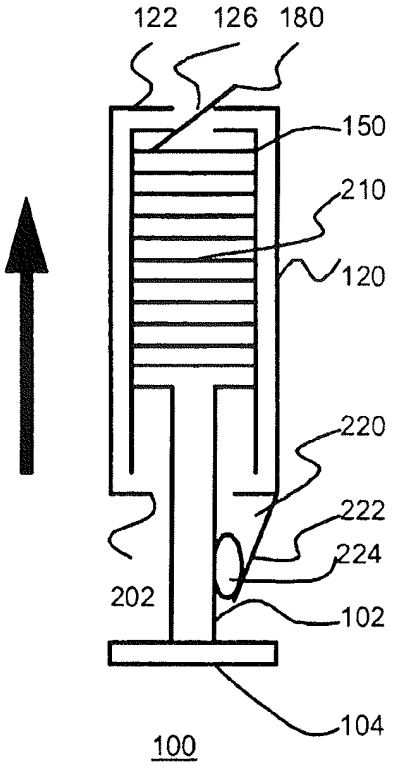

Fig. 3

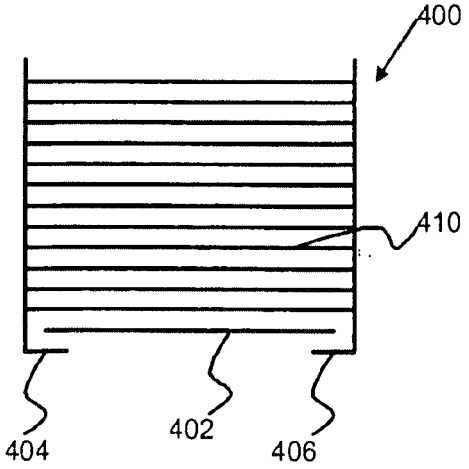

Fig. 4A

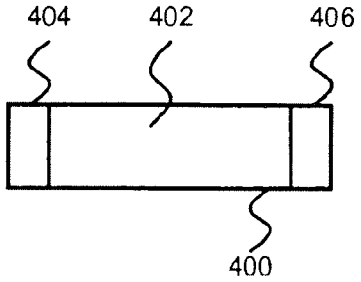

Fig. 4B

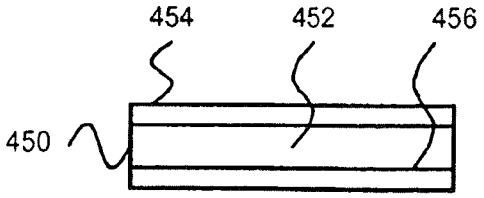

Fig. 4C

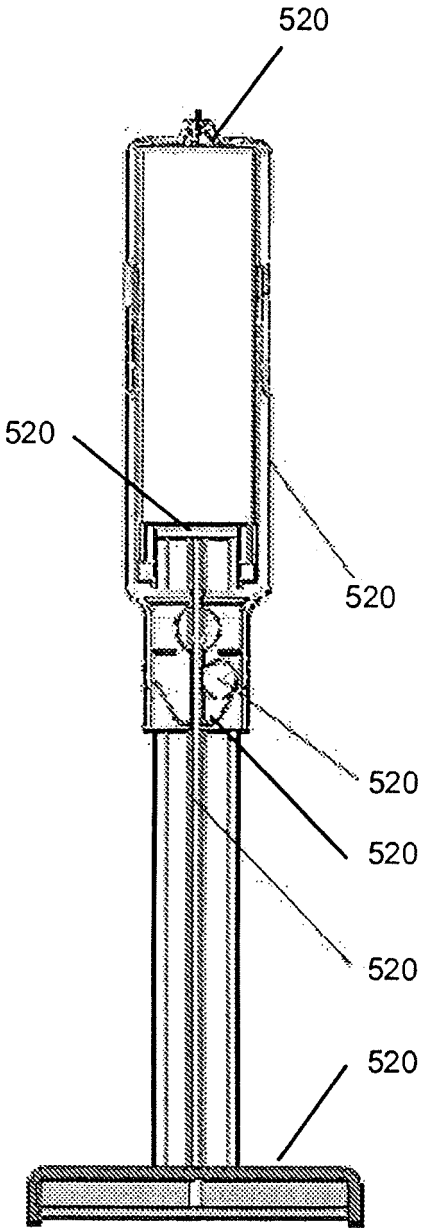

Fig. 5

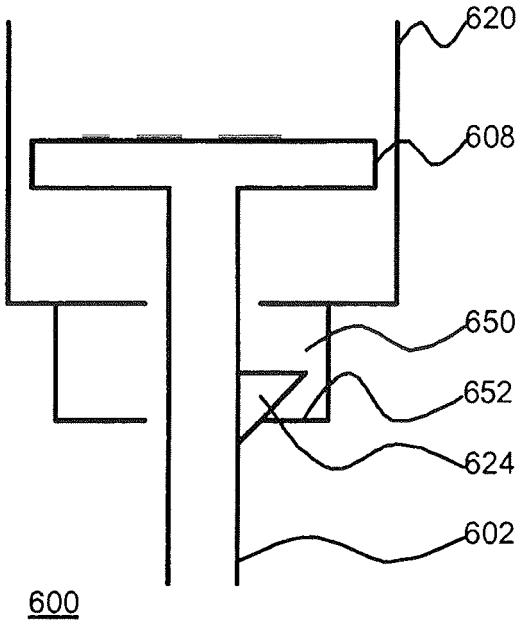

Fig. 6A

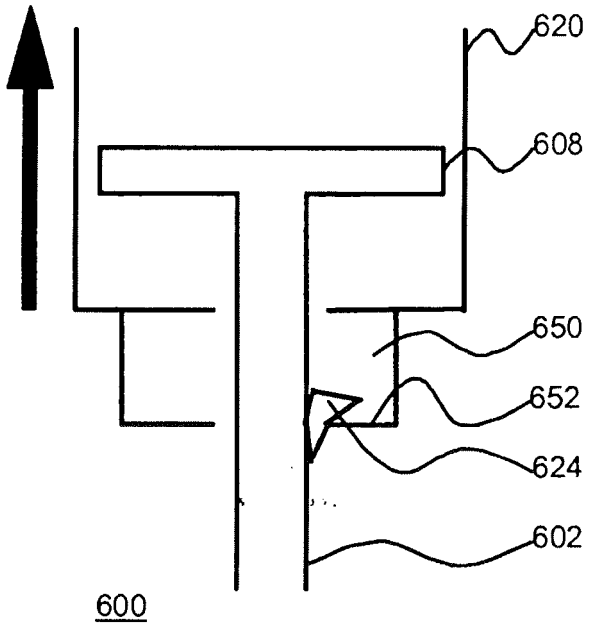

Fig. 6B