(19) OFICINA ESPAÑOLA DE PATENTES Y MARCAS

ESPAÑA

(11) Número de publicación: **2 444 579**

(51) Int. Cl.:

B65D 77/02 (2006.01)
B65D 77/00 (2006.01)
B65D 85/10 (2006.01)

(12) TRADUCCIÓN DE PATENTE EUROPEA T3

(96) Fecha de presentación y número de la solicitud europea: **30.04.2009** **E 09746508 (2)**

(97) Fecha y número de publicación de la concesión europea: **04.12.2013** **EP 2277797**

(54) Título: **Envase con tapa de lengüeta**

(30) Prioridad:

15.05.2008 JP 2008128343

(45) Fecha de publicación y mención en BOPI de la traducción de la patente:
25.02.2014

(73) Titular/es:

JAPAN TOBACCO, INC. (100.0%)
2-1, Toranomon 2-chome, Minato-ku
Tokyo 105-8422, JP

(72) Inventor/es:

NAKANO, KEIKO y
MIYAZAWA, AKIRA

(74) Agente/Representante:

DE ELZABURU MÁRQUEZ, Alberto

ES 2 444 579 T3

Aviso: En el plazo de nueve meses a contar desde la fecha de publicación en el Boletín europeo de patentes, de la mención de concesión de la patente europea, cualquier persona podrá oponerse ante la Oficina Europea de Patentes a la patente concedida. La oposición deberá formularse por escrito y estar motivada; sólo se considerará como formulada una vez que se haya realizado el pago de la tasa de oposición (art. 99.1 del Convenio sobre concesión de Patentes Europeas).

DESCRIPCIÓN

Envase con tapa de lengüeta

Campo Técnico

La presente invención se refiere a un envase, y más concretamente, a un envase con tapa de lengüeta.

Técnica Anterior

Se han desarrollado diferentes tipos de contenedores para albergar contenidos de manera que el contenido quede bien ajustado al envase. Un envase con tapa de lengüeta es un contenedor bien conocido para albergar, por ejemplo, productos de tabaco, tales como cigarrillos con filtro y cigarros.

Por ejemplo, como modificación del envase con tapa de lengüeta se ha propuesto un envase con tapa de lengüeta mostrado en el Documento de Patente 1.

Un envase con tapa de lengüeta conocido por el público comprende una caja con un extremo abierto, una tapa para cerrar y abrir el extremo abierto de la caja, y contenidos alojados dentro de la caja. Los contenidos incluyen un mazo de artículos de fumador con forma de varilla y una envoltura que envuelve al mazo. Un envase de este tipo se suele fabricar de papel.

La Patente JP 2000 043940 A presenta un recipiente de embalaje para exponer y vender un ratón, donde el recipiente de embalaje, el cual tiene una bandeja con un rebaje para el almacenamiento y un elemento de cubierta para cubrir el rebaje para el almacenamiento, está provisto de un mecanismo de restricción del movimiento, el cual restringe el movimiento del ratón dentro del rebaje para el almacenamiento. En el mecanismo de restricción del movimiento, un elemento de cierre está montado entre el ratón y una bandeja de manera desmontable, y dicho elemento de cierre está enclavado sobre la bandeja por un mecanismo de enclavamiento. El mecanismo de enclavamiento enclava la parte de enclavamiento del elemento de cierre en el interior de una ranura, conformada en la bandeja, de manera que pueda deslizar libremente. Asimismo, debido a que la bandeja y el elemento de cubierta están conformados cada uno de una sola pieza a partir de un elemento transparente, el ratón se puede inspeccionar desde el exterior.

La Patente WO 2004/108563 A1 muestra un soporte para cajetillas de cigarrillos que comprende una caja substancialmente rectangular fabricada a partir de una única preforma de polipropileno y que tiene un extremo cerrado y un extremo abierto opuesto. La preforma tiene un saliente con tres puntas que se extiende desde una pared de la caja en su extremo abierto, y las tres puntas del saliente se doblan y se unen entre sí para conformar una tapa plegada para la caja. Un corte curvo en la tapa proporciona una medialuna que se puede insertar como un gancho en el interior de una ranura practicada en un panel de la caja. Un receptáculo para un encendedor de cigarrillos se fabrica a partir de un cartón doblado que tiene lengüetas integrales que se insertan en rendijas respectivas que se deben practicar en la caja.

La Publicación de Patente Japonesa Nº 11-49134 proporciona otra técnica anterior.

Resumen de la Invención

Problema que debe ser Resuelto por la Invención

La mayoría de los envases con tapa de lengüeta conocidos por el público son de un tipo de caja de papel sencillo y de un diseño muy parecido, de manera que no son suficientemente atrayentes para animar a la gente a comprar.

La invención se ha realizado teniendo en cuenta las circunstancias anteriores. Es un objetivo de la presente invención proporcionar un envase que tenga una estructura simple y que induzca a los clientes a comprar.

Medios para Resolver el Problema

Para conseguir el objetivo, un envase con tapa de lengüeta comprende una envuelta conformada con una forma paralelepipédica substancialmente rectangular y que tiene un extremo abierto en una parte superior de la misma; una tapa de lengüeta conectada con el giro permitido a un borde posterior del extremo abierto mediante una bisagra de la tapa, incluyendo la tapa de lengüeta una porción de tapa para abrir/cerrar el extremo abierto y una lengüeta conectada a un extremo de punta de la porción de tapa mediante una bisagra de la lengüeta, en la cual la lengüeta está superpuesta sobre una pared frontal de la envuelta cuando la porción de tapa se encuentra en una posición cerrada; y un soporte interior contenido dentro de la envuelta, teniendo el soporte interior una zona rebajada para soportar un contenido, donde la envuelta, la tapa de lengüeta y el soporte interior están fabricados de material transparente o translúcido, y la zona rebajada está situada lejos de las paredes inferior y laterales de la envuelta. Por lo tanto, el contenido en la zona rebajada parece estar flotando dentro de la envuelta.

El soporte interior tiene una forma similar a una caja e incluye una pared posterior, una pared inferior y un par de paredes laterales que definen una zona rebajada que tiene un extremo abierto como se define en la reivindicación 1. Por lo tanto la forma del soporte interior es conveniente para meterlo y sacarlo de la envuelta. El contenido es soportado por las paredes posterior, inferior y laterales dentro de la zona rebajada.

Preferiblemente, las paredes inferior y laterales tienen una estructura hueca, proporcionando un hueco determinado entre el soporte interior y las paredes inferior, laterales y posterior de la envuelta.

Más específicamente, las paredes laterales e inferior tienen una porción de pared interior que define una superficie interior de la zona rebajada y una porción de pared exterior. La porción de pared exterior sobresale de un plano virtual que contiene a la pared posterior. De esta forma la porción de pared exterior absorbe de manera eficaz fuerza externa que actúe sobre la envuelta desde el exterior, e impide que la fuerza externa sea aplicada sobre el contenido.

La envuelta incluye una pared frontal, una muesca con forma de U conformada en un borde superior de la pared frontal, y una rendija conformada en la pared frontal y situada debajo de la muesca. La lengüeta tiene una uña de inserción para insertarla en la rendija. La tapa con lengüeta se mantiene en una posición cerrada insertando la uña de inserción en el interior de la rendija.

Preferiblemente, el contenido incluye un mazo de cigarrillos y una envoltura interior que envuelve al lote. En este caso, se impide de forma eficaz los cigarrillos se deformen.

Ventajas de la Invención

De acuerdo con la invención, la envuelta, la tapa de lengüeta y el soporte interior que componen el envase con tapa de lengüeta son todos transparentes e incoloros, para que se pueda ver el contenido a través del envase. De esta manera el envase tiene un diseño único y despierta el interés de los clientes.

Si las paredes inferior y laterales del soporte interior tienen una estructura hueca, el soporte interior absorbe de manera eficaz fuerza externa que actúe sobre la envuelta desde el exterior e impide que la fuerza externa sea aplicada directamente sobre el contenido, protegiendo de este modo con éxito el citado contenido.

Breve Descripción de los Dibujos

La Figura 1 es una vista en perspectiva de un envase con tapa de lengüeta de acuerdo con una realización en una posición cerrada;

La Figura 2 es una vista en perspectiva del envase mostrado en la Figura 1 en una posición abierta;

La Figura 3 es una vista explosionada en perspectiva del envase mostrado en la Figura 1;

La Figura 4 es una sección transversal vertical del envase mostrado en la Figura 1;

La Figura 5 es una sección transversal horizontal del envase mostrado en la Figura 1.

Mejor Modo de Implementar la Invención

Haciendo referencia a la Figura 1, un envase 2 con tapa de lengüeta comprende una envuelta 4 y una tapa 6 de lengüeta conectada a la envuelta 4. La tapa 6 de lengüeta tiene una tapa 5 y una lengüeta 7. Un soporte 10 interior está contenido dentro de la envuelta 4 y soporta a un paquete 8 interior. El paquete 8 interior se describirá posteriormente. En la presente realización, la envuelta 4, la tapa 6 de lengüeta y el soporte 10 interior están fabricados de material de resina sintética transparente e incoloro.

La envuelta 4 está conformada con una forma paralelepipédica substancialmente rectangular y tiene un extremo 12 abierto en una parte superior de la misma. Más específicamente, la envuelta 4 incluye una pared 14 frontal, una pared 16 posterior, un par de paredes 18 laterales y una pared 20 inferior.

Como resulta evidente a partir de la Figura 2, la pared 14 frontal tiene una muesca 22 en el centro de un borde superior de la misma. La muesca 22 tiene una forma substancialmente similar a una U y forma una parte del extremo 12 abierto. La muesca 22 permite abrir totalmente una porción superior de la pared 14 frontal de la envuelta 4, y facilita la extracción de un producto contenido en el paquete 8 interior. La pared 14 frontal tiene además una rendija 24, la cual está situada debajo de la muesca 22. La rendija 24 se extiende a lo largo de un borde inferior de la muesca 22, y tiene extremos con forma de arco.

La pared 16 posterior tiene un borde superior conformado como una bisagra 26 de la tapa. La tapa 5 de la tapa 6 de lengüeta está conectada a la pared 16 posterior por medio de la bisagra 26 de la tapa, y se puede hacer girar alrededor de dicha bisagra 26 de la tapa.

En la presente realización, las paredes 18 laterales están conectadas a la pared 20 inferior por medio de esquinas redondeadas. Las paredes 14 frontal y 16 posterior están redondeadas en extremos de bordes inferiores de las mismas para coincidir con las esquinas redondeadas.

Cuando se hace girar la tapa 6 de lengüeta alrededor de la bisagra 26 de la tapa, la tapa 5 de la tapa 6 de lengüeta abre/cierra el extremo 12 abierto de la envuelta 4. Cuando el extremo 12 abierto está cerrado con la tapa 5, la lengüeta 7 de la tapa 6 de lengüeta se superpone sobre la pared 14 frontal.

Más específicamente, la tapa 5 tiene una forma rectangular del mismo tamaño que el extremo 12 abierto, mientras que la lengüeta 7 tiene una forma semicircular. La tapa 5 y la lengüeta 7 están conectadas entre sí por medio de la bisagra 28 de la lengüeta. La lengüeta 7 se puede hacer girar con respecto a la tapa 5 alrededor de la bisagra 28 de

la lengüeta. La lengüeta 7 tiene una uña 30 de inserción en el centro de una porción final de punta de la misma. La uña 30 de inserción se obtiene haciendo un corte en la lengüeta 7. Cuando la lengüeta 7 está superpuesta sobre la pared 14 frontal, la patilla 30 de inserción tiene una forma semicircular con su convexidad orientada hacia la tapa 5, es decir, una forma semicircular orientada en dirección contraria a la lengüeta 7. La uña 30 de inserción se puede insertar en la rendija 24 de la pared 14 frontal.

Como se ilustra en la Figura 3, el soporte 10 interior tiene una forma de caja similar a la envuelta 4, e incluye una zona 10a rebajada en una cara frontal del mismo. La zona 10a rebajada tiene un tamaño capaz de alojar al paquete 8 interior, y se abre en un extremo superior de la misma. Más específicamente, el soporte 10 interior tiene una pared 32 posterior, un par de paredes 34 laterales y una pared 36 inferior. La zona 10a rebajada está definida por caras interiores de las paredes 32 posterior, 34 laterales y 36 inferior.

Cuando el paquete 8 interior está soportado en la zona 10a rebajada del soporte 10 interior, el paquete 8 interior está rodeado por las paredes 32 posterior, 34 laterales y 36 inferior del soporte 10 interior. El fondo del soporte 10 interior tiene una configuración que encaja con una cara interior del fondo de la envuelta 4.

Más específicamente, como se ilustra en las Figuras 4 y 5, queda un hueco libre entre la pared 32 posterior del soporte 10 interior y la pared 16 posterior de la envuelta 4. Para garantizar este hueco, las paredes 36 inferior y 34 laterales del soporte 10 interior tienen una estructura hueca, que se abre sólo en una cara posterior del soporte 10 interior. En otras palabras, la pared 36 inferior tiene una pared 36c interior, una pared 36d exterior, y un espacio 36e que queda entre estas paredes interior y exterior. La pared 36c interior está conectada a la pared 32 posterior, mientras que un borde 36a posterior de la pared 36d exterior sobresale de un plano virtual que contiene a la pared 32 posterior en una longitud igual a la longitud del hueco antes mencionado.

Las paredes 34 laterales también tienen paredes 34g interiores, paredes 34f exteriores, y espacios 34e que quedan entre las respectivas paredes interiores y exteriores. Las paredes 34g interiores están conectadas a la pared 32 posterior, mientras que los bordes 34a posteriores de las paredes 34f exteriores sobresalen del plano virtual.

Como se ilustra en la Figura 3, la pared 32 posterior tiene una pared 34d superior en un extremo superior de la misma. La pared 34d superior conecta entre sí las paredes 34c superiores de las paredes 34 laterales.

Como resulta evidente a partir de la descripción anterior, cuando el soporte 10 interior está contenido en la envuelta 4 junto con el paquete 8 interior, la zona 10a rebajada del soporte 10 interior, o el paquete 8 interior en la zona 10a rebajada, está separada de la pared 20 inferior y de las paredes 18 laterales de la envuelta 4, y la envuelta 4, la tapa 6 de lengüeta y el soporte 10 interior son todos transparentes. Por esa razón, el paquete 8 interior dentro del soporte 10 interior parece estar flotando dentro de la envuelta 4.

El paquete 8 interior tiene una forma paralelepipédica substancialmente rectangular. Como es obvio a partir de la Figura 5, el paquete 8 interior contiene, por ejemplo, un mazo de productos 38 de tabaco con forma de varilla y una envoltura 40 interior que envuelve al mazo. Los productos 38 de tabaco son preferiblemente cigarrillos delgados con filtro. Cada uno de los cigarrillos con filtro tiene una longitud de 98 mm y una longitud periférica de 22 mm. Para la envoltura 40 interior se puede usar papel con aluminio depositado. El papel con aluminio depositado incluye papel de base y una película de aluminio depositada sobre las superficies del papel de base. Esta película de aluminio no sólo protege a los productos 38 de tabaco de la humedad sino que también impide que el aroma de los productos 38 de tabaco se escape. En lugar del papel con aluminio depositado, se puede usar papel laminado para la envoltura 40 interior. El papel laminado está provisto en su interior de una capa protectora que impide el paso de la humedad y el aroma. La capa protectora se puede fabricar, por ejemplo, de cera de parafina.

Cuando un consumidor compra el envase 2, la tapa 6 de lengüeta de la envuelta 4 se encuentra en una posición cerrada (véase la Figura 1). En este estado, el consumidor primero levanta la porción final de punta de la lengüeta 7 de la tapa 6 de lengüeta de la pared 14 frontal de la envuelta 4, y tira de la uña 30 de inserción para sacarla de la rendija 24 de la envuelta 4. Esta acción desengrana la tapa 6 de lengüeta de la envuelta 4 y permite abrir dicha tapa 6 de lengüeta. Después de esto, cuando el consumidor abre la tapa 6 de lengüeta, el paquete 8 interior queda a la vista por el extremo 12 abierto de la envuelta 4. Quitando una parte de la envoltura 40 interior del paquete 8 interior, el consumidor puede extraer un producto 38 de tabaco del paquete 8 interior.

Cuando más tarde se cierra la tapa 6 de lengüeta, el consumidor cubre el extremo 12 abierto de la envuelta 4 con la tapa 5. El consumidor pone a continuación la lengüeta 7 sobre la pared 14 frontal de la envuelta 4 al mismo tiempo que inserta la uña 30 de inserción de la lengüeta 7 en la rendija 24 de la envuelta 4. Por consiguiente, la tapa 6 de lengüeta se mantiene en la posición cerrada.

Para mantener la tapa 6 de lengüeta en la posición cerrada, la lengüeta 7 se puede insertar entre la pared 14 frontal y el paquete 8 interior. En este caso, la tapa 6 de lengüeta también sigue cerrando de manera fiable el extremo 12 abierto de la envuelta 4 y la muesca 22.

Cuando se han consumido todos los productos 38 de tabaco del paquete 8 interior, el consumidor recupera el soporte 10 interior de la envuelta 4, y coloca un nuevo paquete 8 interior dentro del soporte 10 interior recuperado. El consumidor puede entonces insertar el soporte 10 interior en la envuelta 4 junto con el nuevo paquete 8 interior. Por consiguiente, el envase 2 de la presente invención se puede rellenar con el nuevo paquete 8 interior, lo cual quiere decir que el envase 2 es reutilizable.

De acuerdo con el envase 2 de la presente invención, dado que la envuelta 4, la tapa 6 de lengüeta y el soporte 10 interior son todos transparentes e incoloros, se puede ver el paquete 8 interior a través de la envuelta 4. Soportado dentro del soporte 10 interior, el paquete 8 interior parece estar flotando dentro de la envuelta 4. Por consiguiente, la presente invención proporciona un envase único y despierta enormemente el interés de los consumidores.

Dado que las paredes inferior y laterales del soporte 10 interior tienen la estructura hueca anterior, el soporte 10 interior absorbe de manera eficaz fuerza externa que actúe desde el exterior sobre la envuelta 4 e impide que la fuerza externa sea aplicada directamente sobre el paquete 8 interior. En particular, los cigarrillos con filtro delgados y largos son productos de tabaco claves dirigidos a mujeres, los cigarrillos con filtro de este tipo se deforman con relativa facilidad cuando reciben fuerza externa. Sin embargo, cuando el envase de la presente invención se usa como envase para cigarrillos con filtro de este tipo, se impide de manera fiable la deformación de los cigarrillos con filtro. En general, ya que las mujeres llevan a menudo un paquete para productos de tabaco dentro de un bolso, el paquete dentro el bolso recibe fuerza de compresión con mayor facilidad que otros contenidos del bolso. En esta situación, sin embargo, el envase 2 de la presente invención puede proteger con éxito a los cigarrillos con filtro contenidos en su interior.

La presente invención no está limitada a la realización anteriormente descrita, sino que puede ser modificada de diferentes formas.

Por ejemplo, se puede usar el envase 2 de la presente invención en lugar de un envase ordinario del tipo con tapa abisagrada o con tapa de lengüeta. En el caso del envase ordinario, el paquete interior contiene veinte cigarrillos con filtro de tamaño normal. Cada uno de los cigarrillos con filtro tiene una longitud que va desde aproximadamente 85 mm hasta aproximadamente 95 mm.

La envuelta 4, la tapa 6 de lengüeta, y el soporte 10 interior no tienen por qué ser transparentes e incoloros, sino que pueden estar coloreados siempre que sean transparentes o translúcidos.

El envase 2 de la presente invención se puede usar para contener no sólo productos de tabaco sino también alimentos, incluidos dulces y similares.

Marcas de Referencia

2	envase
4	envuelta
5	tapa
6	tapa de lengüeta
7	lengüeta
8	paquete interior
10	soporte interior
10a	zona rebajada
12	extremo abierto
14	pared frontal
16	pared posterior
18	pared lateral
20	pared inferior
22	muesca
24	rendija
26	bisagra de la tapa
28	bisagra de la lengüeta
30	uña de inserción
32	pared posterior
34	pared lateral
34a	borde posterior
36	pared inferior
36a	borde posterior

38 producto de tabaco

40 envoltura interior

REIVINDICACIONES

1. Un envase con tapa de lengüeta que comprende:

una envuelta (4) exterior conformada con una forma paralelepipédica substancialmente rectangular y que tiene una pared (14) frontal, una pared (16) posterior, una pared (20) inferior, un par de paredes (18) laterales, y un extremo (12) abierto en una parte superior de la misma;

una tapa (6) de lengüeta conectada con el giro permitido a un borde posterior del extremo (12) abierto por medio de una bisagra (26) de la tapa, incluyendo dicha tapa (6) de lengüeta una porción (5) de tapa para abrir/cerrar el extremo (12) abierto y una lengüeta (7) conectada a un extremo de punta de la porción (5) de tapa por medio de una bisagra (28) de la lengüeta, en la cual la lengüeta (7) está superpuesta sobre la pared (14) frontal de dicha envuelta (4) exterior cuando la porción (5) de tapa se encuentra en una posición cerrada; y

un soporte (10) interior contenido en dicha envuelta (4) exterior, estando dicho soporte (10) interior conformado con una forma similar a una caja y teniendo una zona (10a) rebajada rectangular en una cara frontal del mismo para soportar un contenido (8), en el cual:

dicha envuelta (4) exterior, dicha tapa (6) de lengüeta y dicho soporte (10) interior están fabricados de material transparente o translúcido, y la zona rebajada está situada lejos de las paredes inferior y laterales de la citada envuelta, caracterizado por que

dicho soporte (10) interior incluye una pared (32) posterior, una pared (36) inferior y un par de paredes (34) laterales que definen una zona (10a) rebajada con extremo abierto que proporciona una abertura en la parte superior del citado soporte (10) interior.

2. El envase con tapa de lengüeta de acuerdo con la reivindicación 1, en el cual las paredes inferior y laterales del citado soporte (10) interior tienen una estructura hueca.

3. El envase con tapa de lengüeta de acuerdo con la reivindicación 2, en el cual las paredes inferior y laterales del citado soporte (10) interior tienen una porción (34g, 36c) de pared interior que define una superficie interior de la zona (10a) rebajada y una porción (34f, 36d) de pared exterior; y la porción (34f, 36d) de pared exterior sobresale de un plano virtual que contiene a la pared (32) posterior de dicho soporte (10) interior, respectivamente.

4. El envase con tapa de lengüeta de acuerdo con la reivindicación 1, en el cual:

la citada envuelta (4) exterior incluye una muesca (22) con forma de U conformada en un borde superior de la pared (14) frontal de la misma, y una rendija (24) conformada en la pared (14) frontal y situada debajo de la muesca (22); y

la lengüeta (7) tiene una uña (30) de inserción para insertarla en la rendija (24).

5. El envase con tapa de lengüeta de acuerdo con la reivindicación 1, en el cual el contenido (8) es un paquete interior de productos (38) de tabaco, incluyendo el paquete (8) interior una envoltura (40) interior que envuelve a los productos (38) de tabaco.

FIG. 1

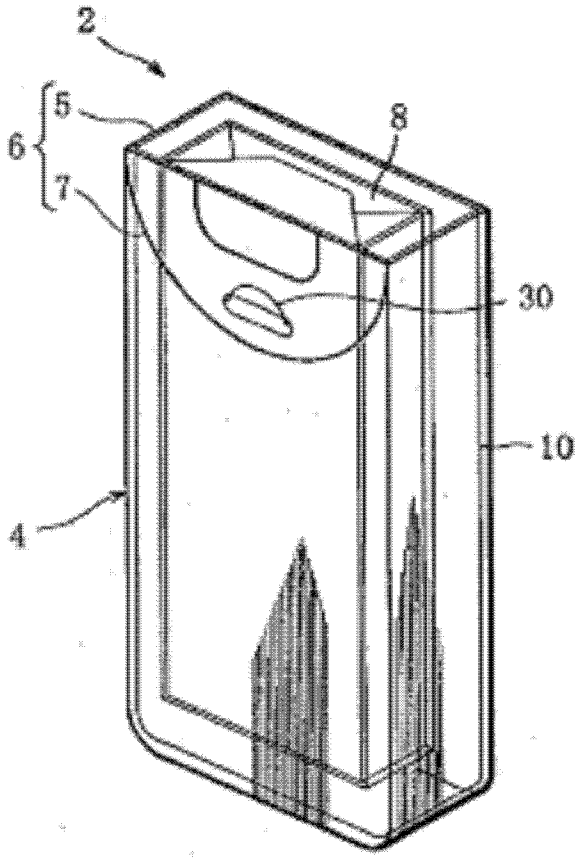

FIG. 2

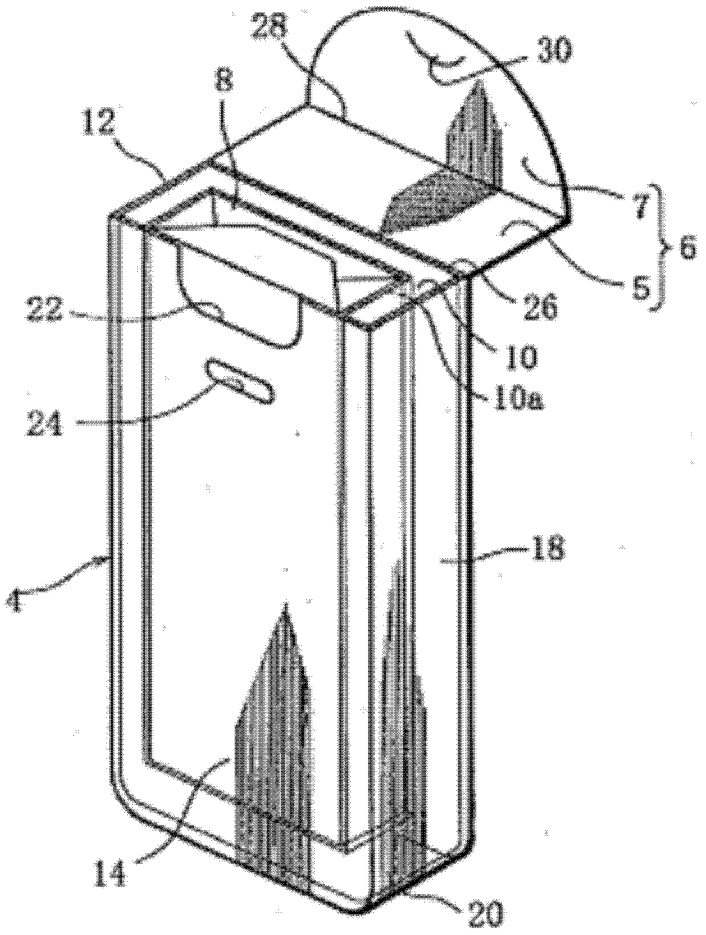

FIG. 3

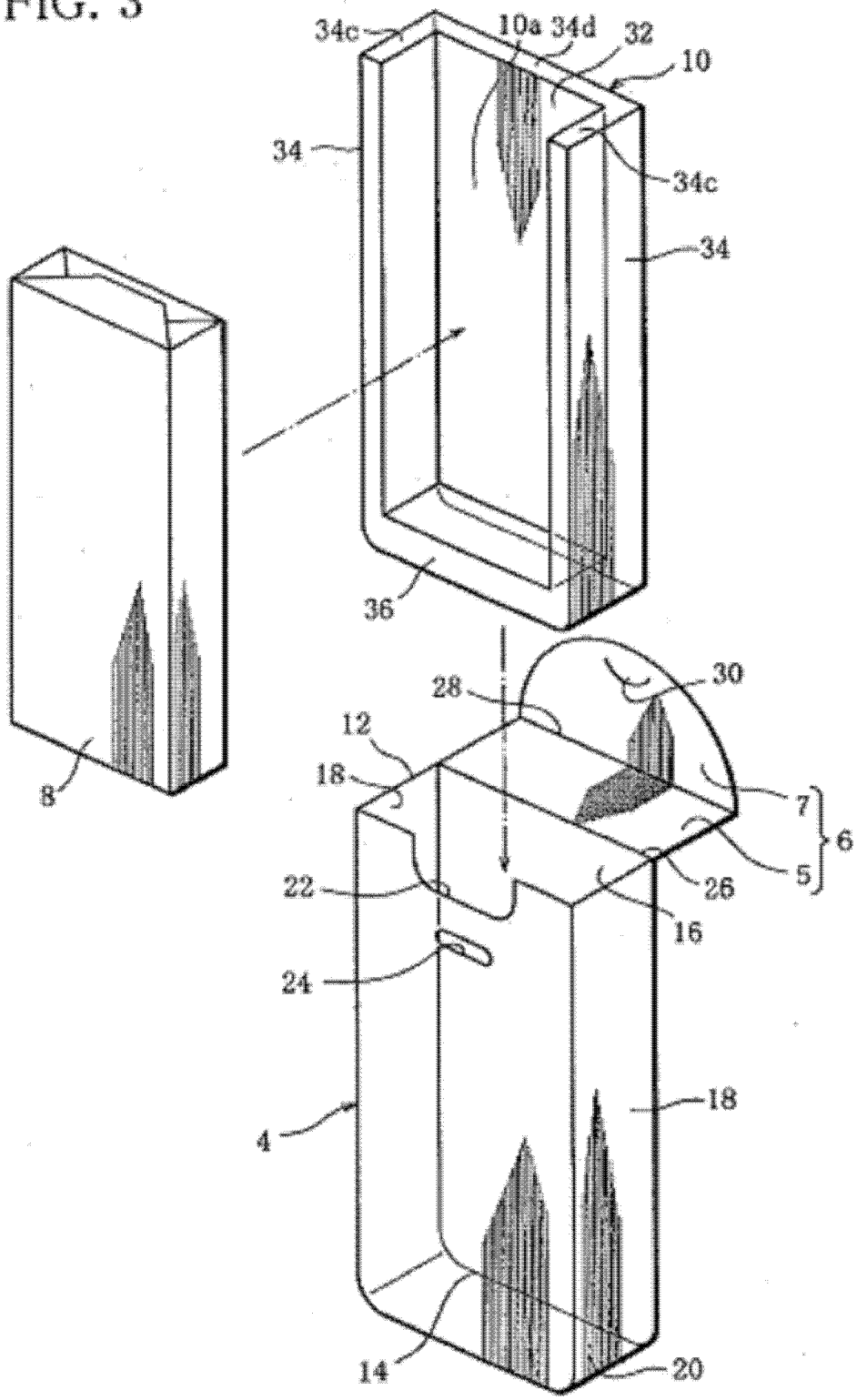

FIG. 4

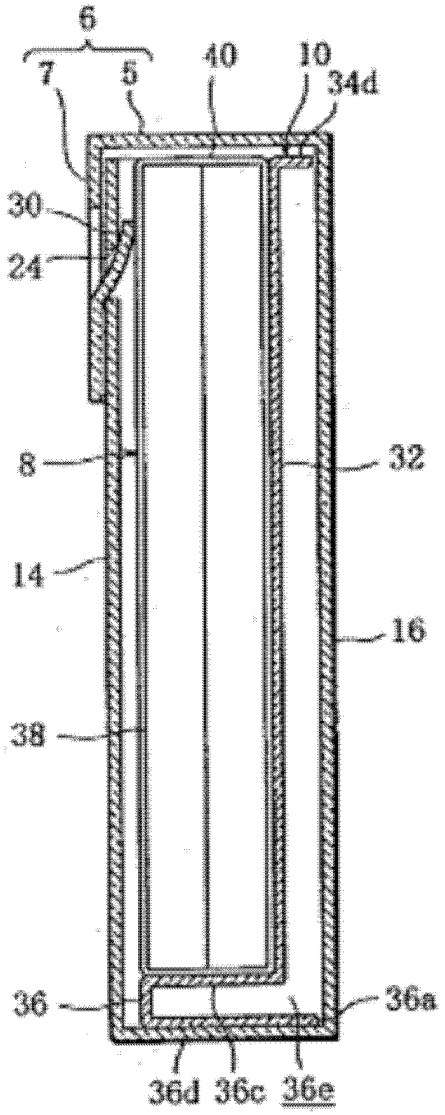
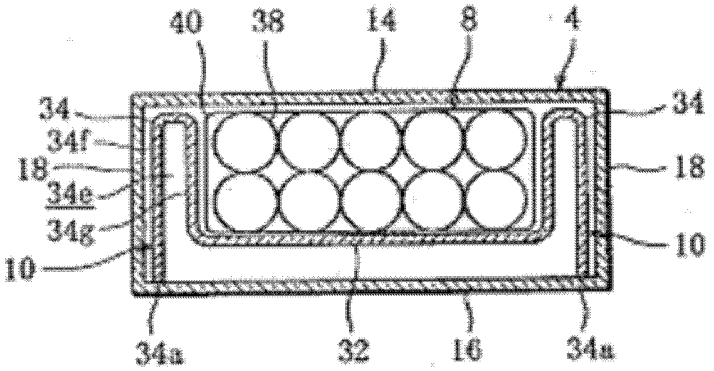
FIG. 5