(19) OFICINA ESPAÑOLA DE PATENTES Y MARCAS

ESPAÑA

(11) Número de publicación: **2 471 865**

(51) Int. Cl.:
A42B 1/06 (2006.01)

(12) TRADUCCIÓN DE PATENTE EUROPEA T3

(96) Fecha de presentación y número de la solicitud europea: **26.04.2011** **E 11731470 (8)**

(97) Fecha y número de publicación de la concesión europea: **19.03.2014** **EP 2560513**

(54) Título: **Gorra**

(30) Prioridad:

03.08.2010 GB 201013002
01.05.2010 WO PCT/GB2010/050730
22.04.2010 GB 201006706

(45) Fecha de publicación y mención en BOPI de la traducción de la patente:
27.06.2014

(73) Titular/es:

HATS LIFE LIMITED (100.0%)
Moorland Gate Business Park, Cowling Brow
Chorley, Lancashire PR6 9EA, GB

(72) Inventor/es:

PONTING, IVOR y
ROBERTSON, STUART

(74) Agente/Representante:

UNGRÍA LÓPEZ, Javier

ES 2 471 865 T3

Aviso: En el plazo de nueve meses a contar desde la fecha de publicación en el Boletín europeo de patentes, de la mención de concesión de la patente europea, cualquier persona podrá oponerse ante la Oficina Europea de Patentes a la patente concedida. La oposición deberá formularse por escrito y estar motivada; sólo se considerará como formulada una vez que se haya realizado el pago de la tasa de oposición (art. 99.1 del Convenio sobre concesión de Patentes Europeas).

DESCRIPCIÓN

Gorra

Campo técnico de la invención

La presente invención se refiere a una visera para gorra, una gorra que incluye una visera y un elemento de refuerzo para una visera para gorra.

Antecedentes de la invención

Las gorras de béisbol incluyen una visera. La visera puede ser sustancialmente plana, pero más deseablemente a menudo es curvada. Se conocen gorras de béisbol reversibles a las que se les puede dar la vuelta de dentro afuera para presentar el otro de dos diseños diferentes presentados en lados opuestos de la gorra. Cuando una gorra de béisbol reversible tiene una visera curvada, hay que invertir la curva de la visera cuando se le da la vuelta a la gorra de dentro afuera con el fin de mantener el aspecto correcto de la gorra.

US6408443 describe una gorra de béisbol reversible. La visera de la gorra es de un material de visera blando o rígido intercalado entre capas de material tejido. El material de visera está parcialmente cortado desde lados opuestos a intervalos espaciados a través de su anchura. Los cortes tienen la finalidad de permitir que el material, y por ello la visera de la gorra, mantenga una forma curvada cuando se curve a lo largo de las líneas de corte y permitir así que la visera adopte una forma curvada apropiada cuando la gorra se gire de dentro afuera. Sin embargo, en la práctica, la provisión de un material de visera cortado no hace más que permitir que la visera se deforme, y así se adapte a la forma del borde de la gorra. No permite mantener ningún grado significativo de curvatura. Además, dado que el material de visera se deforma más fácilmente en la posición de los cortes, la visera se forma en efecto a partir de una serie de porciones planas articuladas conjuntamente que no dan a la gorra un aspecto atractivo.

US200710283482 describe un tirante para montaje en la visera de una gorra de béisbol. El tirante se puede soltar y, cuando está montado en una visera, mantiene la visera en una forma deseada, tal como una forma curvada.

Las realizaciones de la presente invención pretenden resolver estos problemas.

Resumen de la invención

Según un aspecto de la presente invención se facilita una visera para gorra, teniendo la visera superficies primera y segunda opuestas e incluyendo un medio de retención biestable dispuesto para retener automáticamente la visera en un primer estado curvado en el que el primer lado de la visera es convexo y el segundo lado es cóncavo y un segundo estado curvado en sentido opuesto en el que el primer lado es cóncavo y el segundo lado es convexo cuando la visera es empujada hacia los estados primero o segundo, respectivamente.

Según otro aspecto de la presente invención se facilita un elemento de refuerzo para una visera de gorra, incluyendo el elemento de refuerzo un cuerpo que tiene superficies primera y segunda opuestas e incluyendo un medio de retención biestable dispuesto para retener automáticamente el cuerpo en un primer estado curvado en el que el primer lado del elemento de refuerzo es convexo y el segundo lado es cóncavo y un segundo estado curvado en sentido opuesto en el que el primer lado es cóncavo y el segundo lado es convexo cuando el elemento de refuerzo es empujado hacia los estados primero o segundo, respectivamente.

La provisión del medio de retención permite que la visera o el elemento de refuerzo se mantengan establemente en uno de dos estados de curvatura opuestos, permitiendo mantener el aspecto de una gorra reversible que incorpora la visera o el elemento de refuerzo en uno de sus dos estados.

El cuerpo del elemento de refuerzo puede incluir una hoja de material flexible. La hoja puede ser continua, y el material puede ser elástico. El material puede ser un material plástico.

El medio de retención puede incluir un elemento alargado curvado y puede tener una sección transversal sustancialmente circular. El elemento alargado puede ser elástico. El elemento alargado puede estar fijado rotativamente a la visera o el cuerpo del elemento de refuerzo para que pueda girar con relación a la visera o el cuerpo cuando la visera o el cuerpo sea empujado entre los estados curvados primero y segundo.

El elemento alargado puede estar fijado a lo largo de un borde del cuerpo del elemento de refuerzo. El elemento alargado puede estar fijado a la visera o el cuerpo del elemento de refuerzo por cualesquiera medios adecuados. Estos incluyen puntadas, clips, sobremoldeo del cuerpo del elemento de refuerzo sobre el elemento alargado, formación de un recorrido moldeado en el cuerpo del elemento de refuerzo para recibir el elemento alargado y asociación de un tubo flexible con el elemento de refuerzo y colocación del elemento alargado en el tubo flexible.

En otras realizaciones, el elemento alargado está fijado a la visera que puede incluir o no un elemento de refuerzo adicional. El elemento alargado podría estar fijado a la visera por cualesquiera medios adecuados incluyendo por cosido y formación de una cavidad o dobladillo con el tejido que forma la visera para recibir el elemento alargado.

Se puede facilitar dos o más elementos alargados.

La visera o el elemento de refuerzo se pueden incorporar a la gorra, tal como una gorra de béisbol. La gorra puede ser reversible y puede llevar diseños diferentes en superficies opuestas y por ello se puede llevar puesta en configuraciones normal o invertida para exponer selectivamente uno de los dos diseños al exterior de la gorra.

Descripción detallada de la invención

Con el fin de que la invención se pueda entender más claramente, ahora se describirán sus realizaciones, a modo de ejemplo solamente, con referencia a los dibujos acompañantes, de los que:

La figura 1 es una vista en perspectiva de una gorra de béisbol.

La figura 2 es una vista parcial cortada de la gorra de béisbol de la figura 1.

La figura 3 es una vista en perspectiva de la gorra de béisbol de la figura 1 vuelta de dentro afuera, pero sin la visera invertida.

La figura 4 es una vista en perspectiva de la gorra de béisbol de la figura 1 vuelta de dentro afuera, con la visera invertida.

La figura 5 es una vista parcial cortada de la visera de la gorra de la figura 1.

La figura 6 representa el elemento de refuerzo de la visera de la gorra de la figura 1 en un primer estado.

La figura 7 representa un elemento de refuerzo alternativo en un segundo estado.

La figura 8 representa la varilla de los elementos de refuerzo de las figuras 6 y 7.

La figura 9 representa un elemento de refuerzo alternativo en un primer estado.

La figura 10 representa el elemento de refuerzo de la figura 9 en un segundo estado.

Y la figura 11 representa otro elemento de refuerzo en un primer estado.

Con referencia a los dibujos, en los que se usan números de referencia análogos para indicar componentes correspondientes en todos ellos, se representa una gorra de béisbol reversible 1 de aspecto convencional. La gorra incluye una porción de corona 2, destinada a encajar sobre la cabeza del usuario, y una visera 3 que sobresale de un borde de la porción de corona 2.

La porción de corona 2 está formada por un número de paneles tejidos de doble capa cosidos conjuntamente a lo largo de costuras 4. Una capa de tejido lleva un diseño, en el ejemplo ilustrado un diseño de lunares, y la otra capa presenta un diseño diferente, en este caso un diseño de estrellas. En todo momento se puede ver un diseño en el exterior de la gorra, y el otro en el interior. Hacia el centro y en cada lado de la porción de corona 2 hay un botón 5.

Son posibles variaciones. La gorra se podría hacer de materiales adecuados distintos de tejido. Los paneles pueden incluir más de dos capas de material, o podrían estar formados por una sola capa de material que lleve diseños diferentes, o simplemente diferentes colores sólidos, en lados opuestos.

La visera 3 está curvada y la gorra es para llevarla puesta con la visera curvada de la manera representada en la figura 1, formando la superficie superior de la visera, la superficie dirigida hacia la porción de corona más bien que lejos de ella una curva convexa. La visera está formada por un elemento de refuerzo cubierto de tejido 7. El tejido que cubre respectivos lados opuestos del elemento de refuerzo lleva el mismo diseño que el tejido expuesto en el lado correspondiente de la porción de corona 2. Las capas de tejido 7 en lados opuestos, respectivamente, del elemento de refuerzo van cosidas juntas alrededor de los bordes del elemento de refuerzo a lo largo de las costuras 8.

El elemento de refuerzo incluye una hoja 6 de material plástico elástico flexible. Se puede usar cualquier material plástico adecuado, por ejemplo polipropileno. Es deseable que el material no experimente fisuración por esfuerzo. Es adecuado un grosor del rango de 0,5 a 5 mm. Para las hojas hacia el extremo más grueso de este rango se prefieren materiales de espuma con el fin de mantener la ligereza y la flexibilidad. Se podría usar otros materiales adecuados, por ejemplo cartón. A lo largo del borde libre de la hoja de plástico que estará hacia el borde delantero

de la visera, más alejado de la porción de corona de la gorra, se ha fijado una varilla elástica curvada 9 a la hoja por puntadas 10. La varilla elástica se hace preferiblemente de un metal adecuado tal como acero templado y en el ejemplo ilustrado tiene un diámetro de aproximadamente 2 mm. Se podría usar otros materiales, o de hecho otros elementos alargados, con propiedades apropiadas. Es preciso que la varilla u otro elemento alargado retengan su forma curvada, pero que se flexionen suficientemente para que el elemento de refuerzo se pueda mover entre estados curvados en sentido contrario. La varilla se extiende sustancialmente toda la longitud del lado del material laminar al que está unida. Las puntadas 10 están formadas por un hilo de nylon, se extienden alrededor de la varilla y a través de una serie de agujeros que se extienden a lo largo del borde del material laminar y permiten que la varilla 9 gire a lo largo de su longitud con relación al material laminar. Las puntadas 10 podrían ser continuas o separadas.

En otras realizaciones, una varilla similar podría estar fijada también al borde opuesto del elemento laminar, véase la figura 7. O se podría fijar una varilla en alguna posición en la superficie del material laminar entre sus bordes opuestos o en una ranura o agujero alargado formado en el material.

Dado que la varilla 9 está curvada, sujeta el material laminar 6 y por ello la visera 3 de la gorra 1 en un estado curvado. La varilla 9 se hace con el grado de curvatura deseado que se quiera impartir a la visera. Si la visera 3 se flexiona, por ejemplo manualmente, para hacer que adopte una curvatura contraria, la varilla 9 gira dentro de las puntadas hasta que toma una posición estable en la que mantiene el material laminar, y por ello la visera, en un estado de curvatura opuesto. La resiliencia de la varilla facilita el movimiento del material laminar entre estados curvados opuestos y realiza una acción de retención sobre centro tal que el elemento de refuerzo sea biestable y permanezca en uno de dos estados curvados en sentido contrario.

Así, en la práctica, cuando se invierte la gorra, se puede invertir la curvatura de la visera.

La figura 1 representa la gorra en un estado. La figura 2 representa la misma gorra con la corona vuelta de dentro afuera y la gorra vuelta para mostrar el diseño alternativo, pero con la visera en su estado de curvatura original. La figura 3 representa la gorra después de invertir la curvatura de la visera de modo que su superficie superior (destinada a llevarse puesta) sea de nuevo convexa. Naturalmente, el proceso se puede invertir y la gorra se puede volver al estado representado en la figura 1.

Las figuras 9 y 10 muestran otra realización de un elemento de refuerzo. En esta realización, la varilla 9 está fijada a la hoja 6 por medio de una serie de clips metálicos elásticos espaciados 11. Los clips agarran lados opuestos del material laminar 6 y definen un paso entre el clip y el borde del material laminar a través del que se extiende la varilla y dentro del que la varilla puede girar. Se ha formado unos salientes 12 en el borde del elemento laminar hacia extremos opuestos de la varilla 9 para evitar que la varilla se salga de los clips.

La figura 11 representa otra realización de un elemento de refuerzo. Esta realización se ha moldeado a partir de un material plástico elástico e incluye una hoja 6 de material con una aleta vertical 13 a lo largo de uno de sus bordes más largos. A la aleta se le ha dado una forma para retener la curvatura de la hoja. Si se invierte la curva de la hoja, la aleta basculará al otro lado de la hoja y así retendrá la hoja en este estado de curvatura opuesto.

Las realizaciones anteriores se han descrito a modo de ejemplo solamente. Muchas variaciones son posibles sin apartarse del alcance de la invención definido en las reivindicaciones anexas.

REIVINDICACIONES

1. Una visera (3) para gorra (1), teniendo la visera superficies primera y segunda opuestas e incluyendo un medio de retención (9) dispuesto para retener la visera (3) en un primer estado curvado en el que el primer lado de la visera es convexo y el segundo lado es cóncavo y un segundo estado curvado en sentido opuesto en el que el primer lado es cóncavo y el segundo lado es convexo, **caracterizada** porque dicho medio de retención (9) es biestable y está dispuesto para retener automáticamente la visera en el primer o el segundo estado curvado cuando la visera sea empujada hacia el primer o el segundo estado, respectivamente.

2. Una visera (3) según la reivindicación 1, donde el medio de retención (9) incluye un elemento alargado curvado (9).

3. Una visera (3) según la reivindicación 1, donde el elemento alargado (9) tiene una sección transversal sustancialmente circular.

4. Una visera (3) según la reivindicación 2 o 3, donde el elemento alargado (9) es elástico.

5. Una visera (3) según cualquiera de las reivindicaciones 2 a 4, donde el elemento alargado (9) está fijado rotativamente a la visera (3) para que pueda girar con relación a la visera (3) cuando la visera (3) sea empujada entre los estados curvados primero y segundo.

6. Una visera (3) según la reivindicación 5, donde el elemento alargado (9) está fijado al cuerpo de un elemento de refuerzo (6) incluido en la visera (3).

7. Una visera (3) según la reivindicación 6, donde el elemento alargado (9) está fijado a lo largo de un borde del cuerpo del elemento de refuerzo (6).

8. Una visera (3) según cualquiera de las reivindicaciones 2 a 7, donde el elemento alargado (9) está fijado a la visera (3) o el cuerpo del elemento de refuerzo (6) por puntadas (10).

9. Una visera (3) según cualquiera de las reivindicaciones 2 a 8, incluyendo dos o más elementos alargados (9).

10. Gorra (1) incluyendo una visera (3) según cualquier reivindicación precedente.

11. Gorra (1) según la reivindicación 10 que lleva diseños diferentes en superficies opuestas y que se puede llevar puesta en configuraciones normal o invertida para exponer selectivamente uno de los dos diseños al exterior de la gorra.

12. Un elemento de refuerzo (6) para la visera (3) de una gorra (1), incluyendo el elemento de refuerzo (9) un cuerpo que tiene superficies primera y segunda opuestas e incluyendo un medio de retención (9) dispuesto para retener el elemento de refuerzo (6) en un primer estado curvado en el que el primer lado del elemento de refuerzo (6) es convexo y el segundo lado es cóncavo y un segundo estado curvado en sentido opuesto en el que el primer lado es cóncavo y el segundo lado es convexo, **caracterizado** porque dicho medio de retención (9) es biestable y está dispuesto para retener automáticamente la visera en el primer o el segundo estado curvado cuando el elemento de refuerzo es empujado hacia el primer o el segundo estado, respectivamente.

13. Un elemento de refuerzo (6) según la reivindicación 12, donde el cuerpo incluye un material laminar flexible (6).

14. Un elemento de refuerzo (6) según la reivindicación 12 o 13, donde el medio de retención (9) incluye un elemento alargado curvado elástico (9).

15. Un elemento de refuerzo (6) según la reivindicación 14, donde el elemento alargado (9) está fijado rotativamente al cuerpo del elemento de refuerzo (6) para que pueda girar con relación al elemento de refuerzo (6) cuando el elemento de refuerzo (6) sea empujado entre los estados curvados primero y segundo.

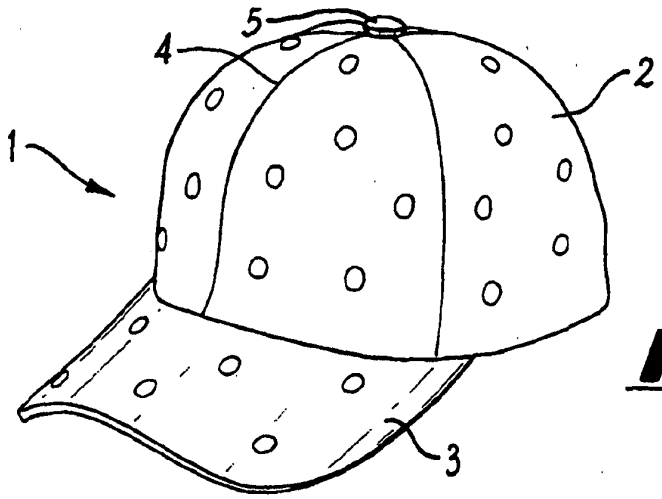

FIG. 1

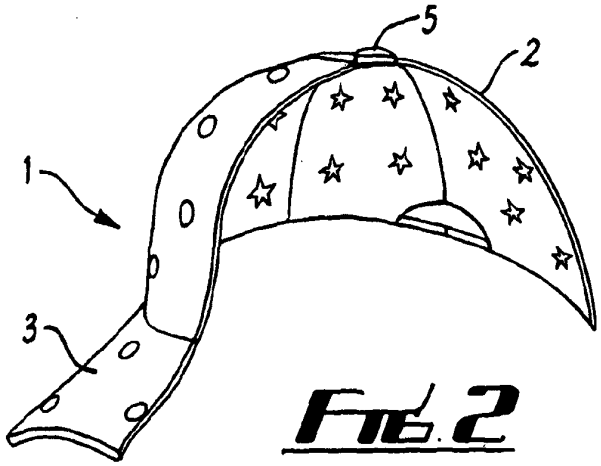

FIG. 2

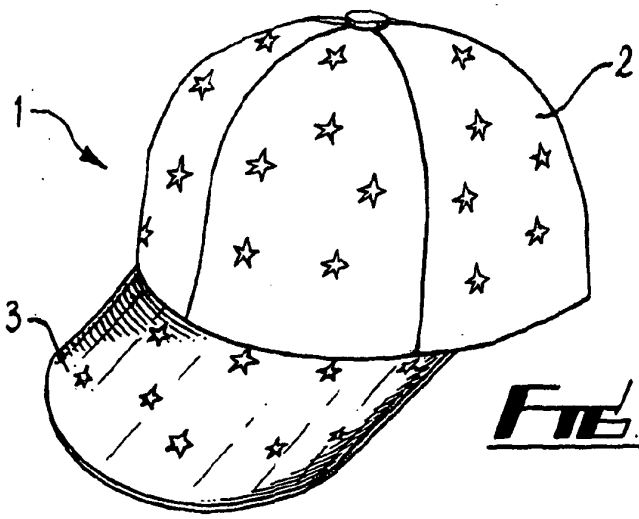

FIG. 3

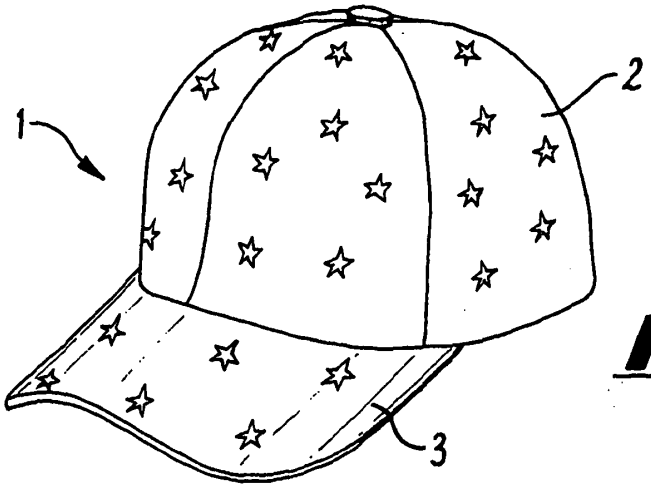

FIG. 4

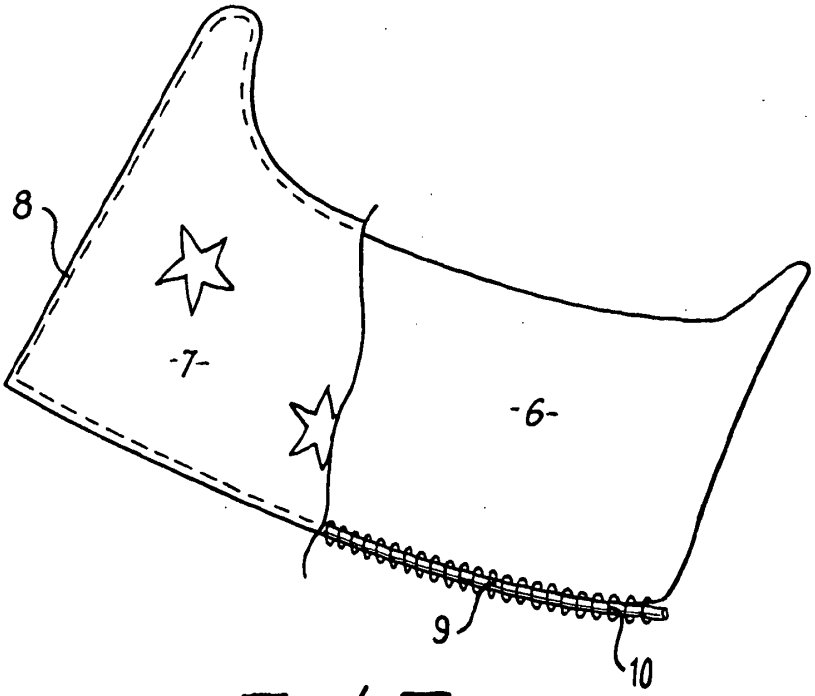

FIG. 5

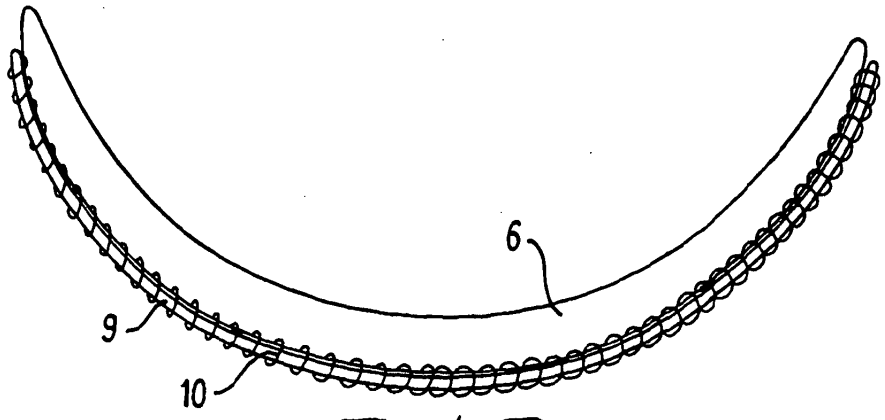

FIG. 6

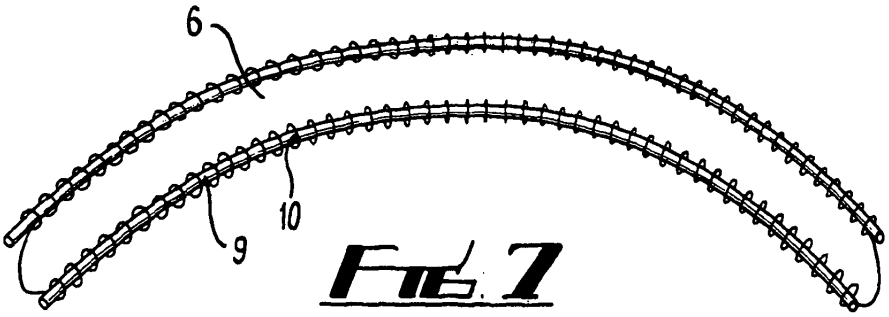

FIG. 7

FIG. 8

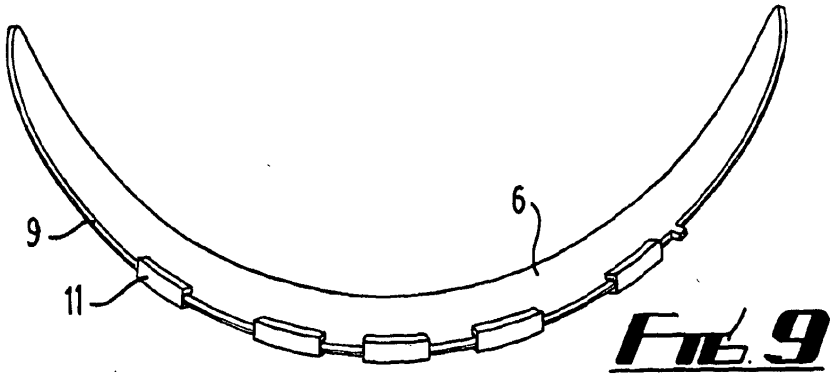

FIG. 9

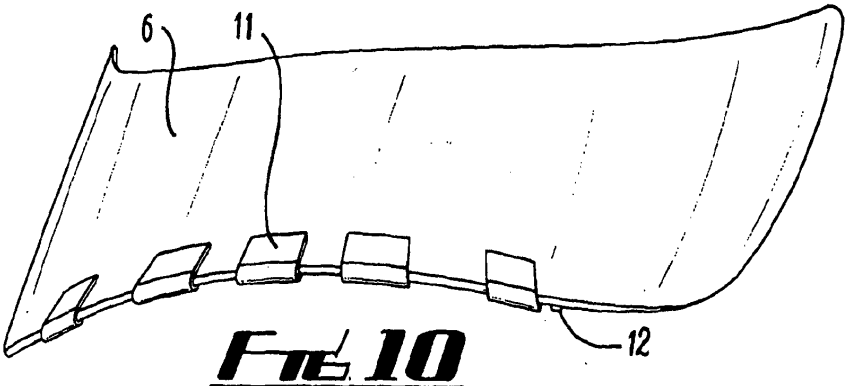

FIG. 10

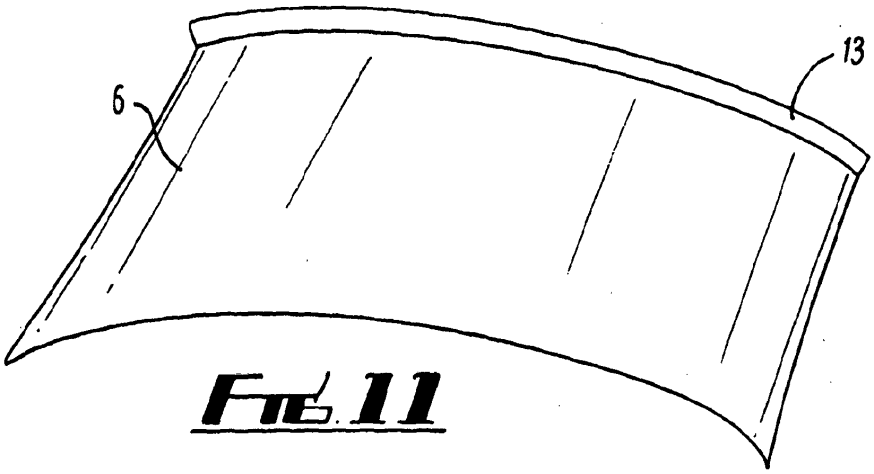

FIG. 11