(19) OFICINA ESPAÑOLA DE PATENTES Y MARCAS

ESPAÑA

(11) Número de publicación: **2 535 398**

(51) Int. Cl.:

G09F 15/00 (2006.01)
G09F 15/02 (2006.01)

(12) TRADUCCIÓN DE REIVINDICACIONES DE SOLICITUD DE PATENTE EUROPEA T1

(96) Fecha de presentación y número de la solicitud europea: **10.06.2009** **E 09772714 (3)**

(97) Fecha y número de publicación de la solicitud europea: **23.02.2011** **EP 2286404**

(30) Prioridad:

11.06.2008 FR 0803248

(46) Fecha de publicación y mención en BOPI de la traducción de las reivindicaciones de la solicitud: **11.05.2015**

(71) Solicitantes:

PRISMAFLEX INTERNATIONAL (100.0%)
Lieudit La Boury
69610 Haute Rivoire, FR

(72) Inventor/es:

DELMOTTE, JEAN-PHILIPPE y
BIHR, ERIC

(74) Agente/Representante:

CURELL AGUILÁ, Mireia

(54) Título: **Complejo textil, panel de comunicación y procedimiento de visualización del complejo textil**

ES 2 535 398 T1

REIVINDICACIONES

1. Complejo textil (1) destinado a ser aplicado sobre un panel de comunicación caracterizado por que comprende:

- una napa textil (2) que comprende sobre por lo menos una cara (3), unos bucles (4) destinados a cooperar con una banda autoenganchante provista de ganchos;

- una película de recubrimiento (5) aplicada sobre una cara (6) de la napa textil (2);

- una tinta de impresión depositada sobre la película de recubrimiento,

y por que dicho complejo textil tiene una capacidad de deformación elástica privilegiada en una dirección de despliegue (D) sobre el panel de comunicación.

2. Complejo textil según la reivindicación 1, caracterizado por que la dirección de despliegue (D) del complejo textil (1) corresponde a la trama de la napa textil (2).

3. Complejo textil según la reivindicación 1, caracterizado por que presenta un límite elástico en tracción según la dirección de despliegue (D) superior al 7,5%.

4. Complejo textil según la reivindicación 3, caracterizado por que la relación entre el límite elástico según la dirección de despliegue (D) y el límite elástico según una dirección perpendicular (T) es superior o igual a 2.

5. Panel de comunicación (10, 30) caracterizado por que comprende:

- un complejo textil (1) según la reivindicación 1 aplicado sobre un soporte (11, 31) que comprende por lo menos dos bandas autoenganchantes laterales (12, 13, 32, 33) y una tercera banda autoenganchante (14, 34) dispuesta perpendicularmente con respecto a dichas por lo menos dos bandas autoenganchantes laterales (12, 13, 32, 33) y estando posicionada cerca de uno de sus extremos (22, 23, 42, 43), estando cada una de dichas tres bandas autoenganchantes (12, 13, 14, 32, 33, 34) provista de ganchos que cooperan con los bucles dispuestos a nivel de dos orillos laterales (8, 9) y de un tercer orillo (20) de la napa textil;

- un perfil móvil en traslación (15, 35) apto para realizar el despliegue del complejo textil (1), estando dicho perfil (15, 35) equipado con una banda autoenganchante (16, 36) provista de ganchos que cooperan con los bucles dispuestos a nivel de un orillo de despliegue (21) de la napa textil (2) paralelo al tercer orillo (20).

6. Panel de comunicación según la reivindicación 5, caracterizado por que comprende un segundo perfil (17) dispuesto paralelamente con respecto al perfil móvil de despliegue (15), estando dicho segundo perfil (17) equipado con una banda autoenganchante (18) provista de ganchos que cooperan con los bucles dispuestos a nivel del tercer orillo de la napa textil.

7. Panel de comunicación según la reivindicación 6, caracterizado por que dicho segundo perfil (17) es móvil en traslación.

8. Panel de comunicación según la reivindicación 5, caracterizado por que comprende por lo menos una banda autoenganchante central (19, 20) provista de ganchos dispuesta sobre el soporte y entre dos bandas autoenganchantes (12, 13, 32, 33, 14, 34, 16, 36) que coopera con los bucles dispuestos en los orillos (8, 9, 20, 21) de la napa textil (2).

9. Panel de comunicación según una de las reivindicaciones 5 u 8, caracterizado por que comprende unos medios de inhibición de las bandas autoenganchantes laterales (12, 13, 32, 33) y/o centrales (19, 29) provistas de ganchos dispuestas sobre el soporte (11, 31).

10. Panel de comunicación según la reivindicación 9, caracterizado por que los medios de inhibición comprenden una tapa (50) destinada a recubrir los ganchos de la banda autoenganchante (19) y dos guías (51, 52) dispuestas paralelamente a uno y otro lado de la banda autoenganchante para realizar un enlace de tipo corredera entre la tapa (19) y el soporte (11).

11. Panel de comunicación según la reivindicación 10, caracterizado por que las dos guías (51, 52) se aplican por encolado sobre el soporte (11).

12. Procedimiento de visualización de un complejo (1) textil según la reivindicación 1 sobre un panel de comunicación (10) según la reivindicación 5, caracterizado por que comprende las etapas que consisten en:

- hacer que los bucles dispuestos en el orillo de despliegue (21) de la napa textil (2) cooperen con la banda autoenganchante (36) provista de ganchos dispuesta sobre el perfil móvil (35) en traslación;

- hacer que el perfil móvil (35) se traslade a una posición de despliegue del complejo textil (1);

- hacer que los bucles dispuestos en el tercer orillo (20) de la napa textil (2) cooperen con la banda autoenganchante (34) provista de ganchos dispuesta sobre el soporte (30);

- aplicar un esfuerzo de tracción sobre el perfil móvil (35) para tensar el complejo (1) textil según su dirección de despliegue (D);

- retirar por lo menos una tapa (50) dispuesta frente a por lo menos una banda autoenganchante (32, 33) provista de ganchos dispuesta sobre el soporte (31), estando dicha tapa previamente posicionada sobre el soporte (31) frente a por lo menos una banda autoenganchante (32, 33) provista de ganchos;

- aplicar un esfuerzo de compresión sobre el complejo textil (1) para hacer que los bucles de la napa textil (2) cooperen con la por lo menos una banda autoenganchante (32, 33) provista de ganchos dispuesta sobre el soporte (31).

13. Procedimiento de visualización según la reivindicación 12, caracterizado por que se hace que los bucles dispuestos sobre el orillo de despliegue (21) y el tercer orillo (20) de la napa textil (2) cooperen con las bandas autoenganchantes (36, 34) provistas de ganchos dispuestas sobre el panel (30) comenzando por el centro de la napa textil (2) y aplicando un esfuerzo de tracción en dirección a los orillos laterales (8, 9).

14. Procedimiento de visualización según la reivindicación 12, caracterizado por que las tapas (50) se colocan con la ayuda de una espátula (53).

15. Procedimiento de visualización según la reivindicación 14, caracterizado por que el esfuerzo de compresión aplicado sobre el complejo textil (1) es transmitido por medio de la espátula (53).

16. Procedimiento de visualización según la reivindicación 12, caracterizado por que las tapas se retiran unas tras otras a partir del centro del complejo textil hacia los orillos laterales.

Fig. 1

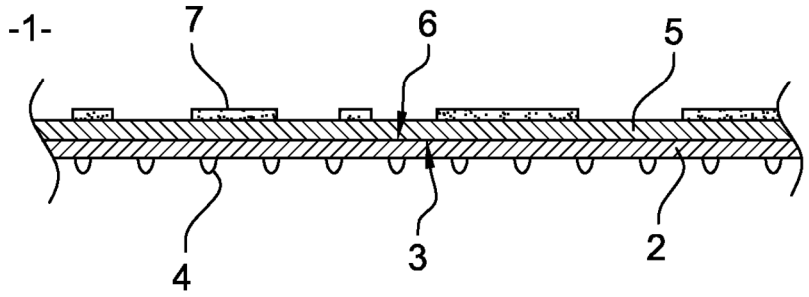

Fig. 2

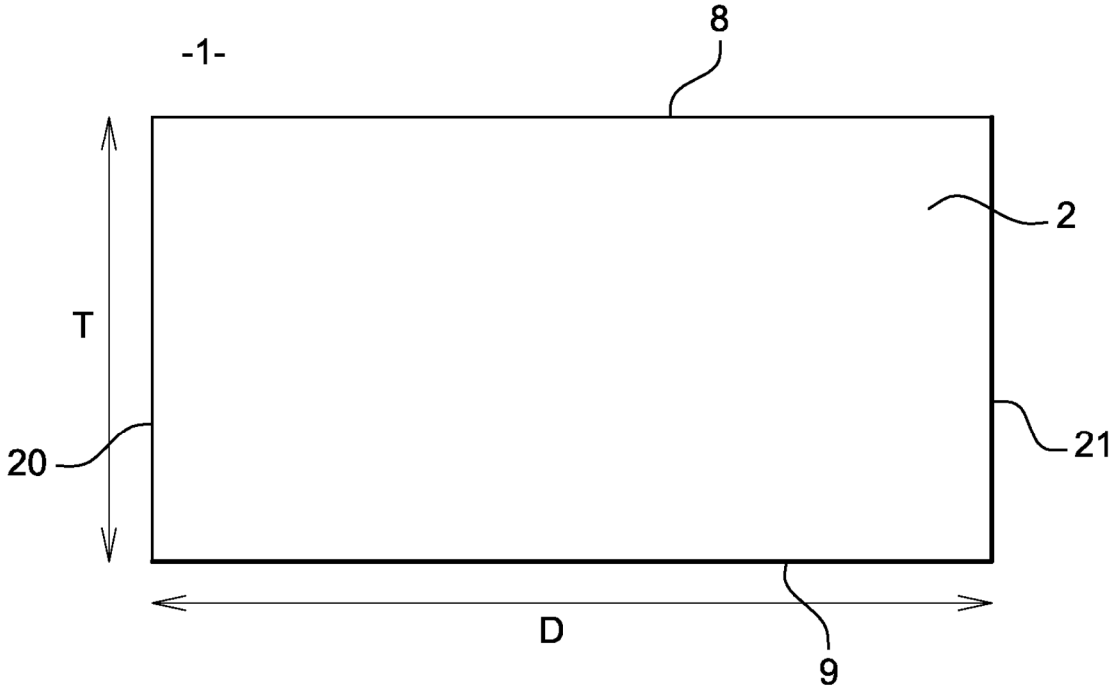

Fig. 3

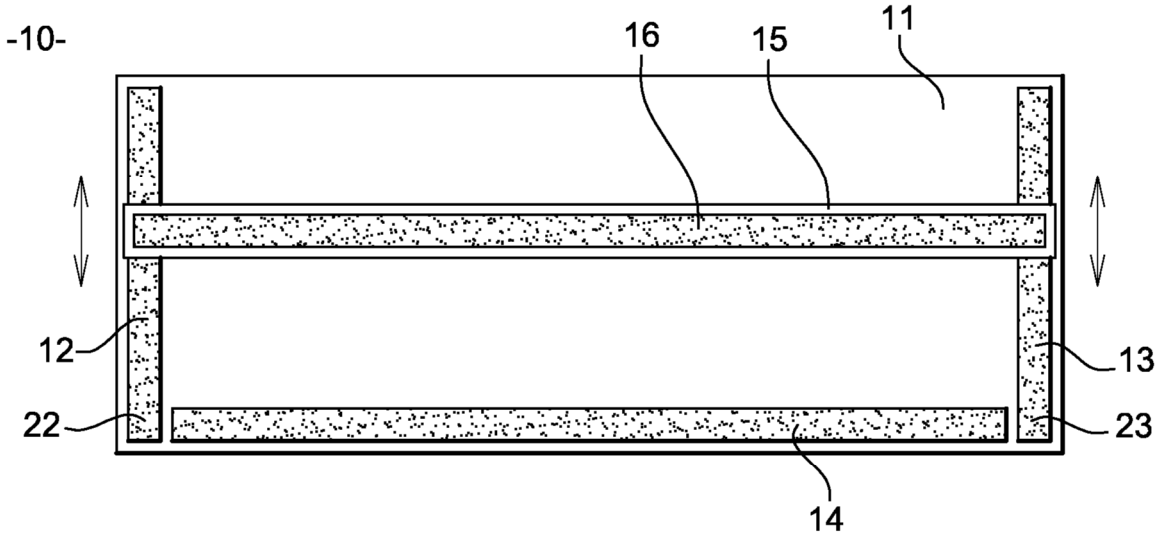

Fig. 4

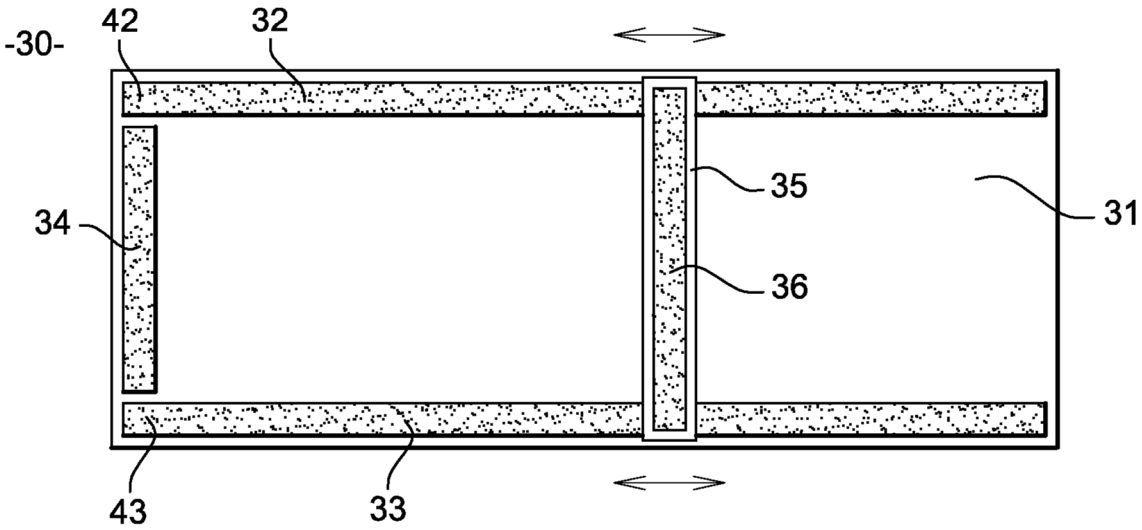

Fig. 5

-10-

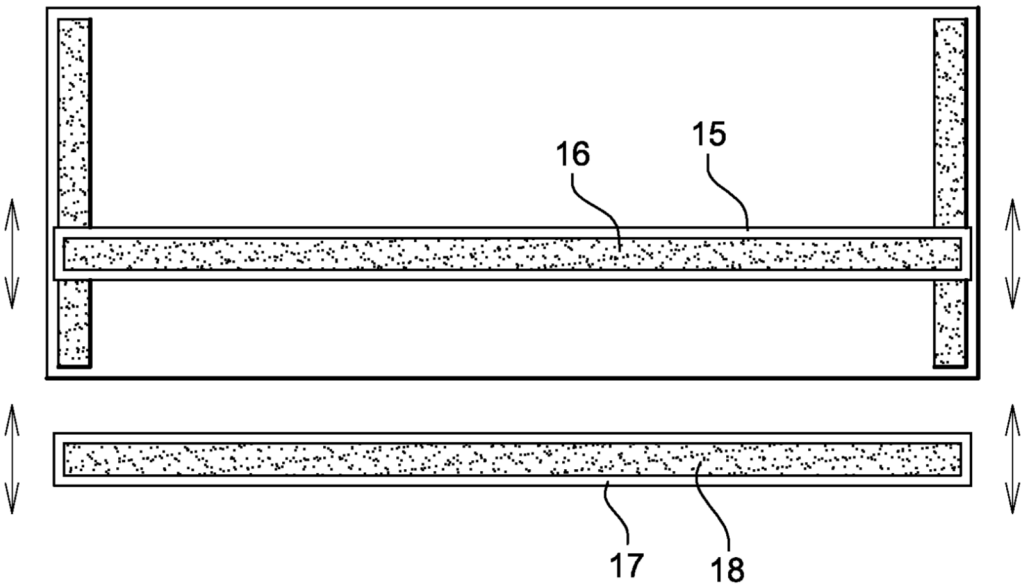

Fig. 6

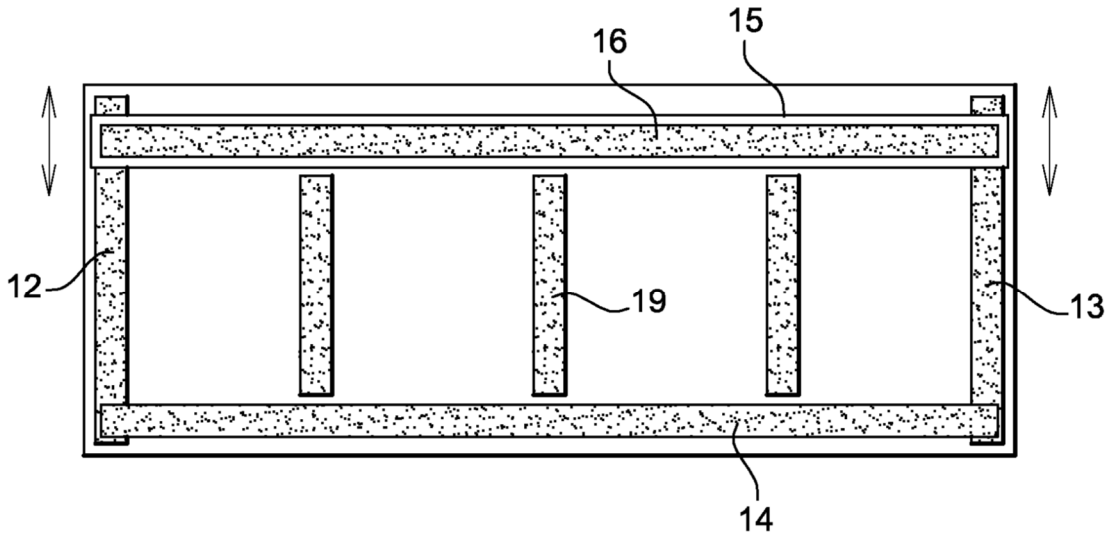

Fig. 7

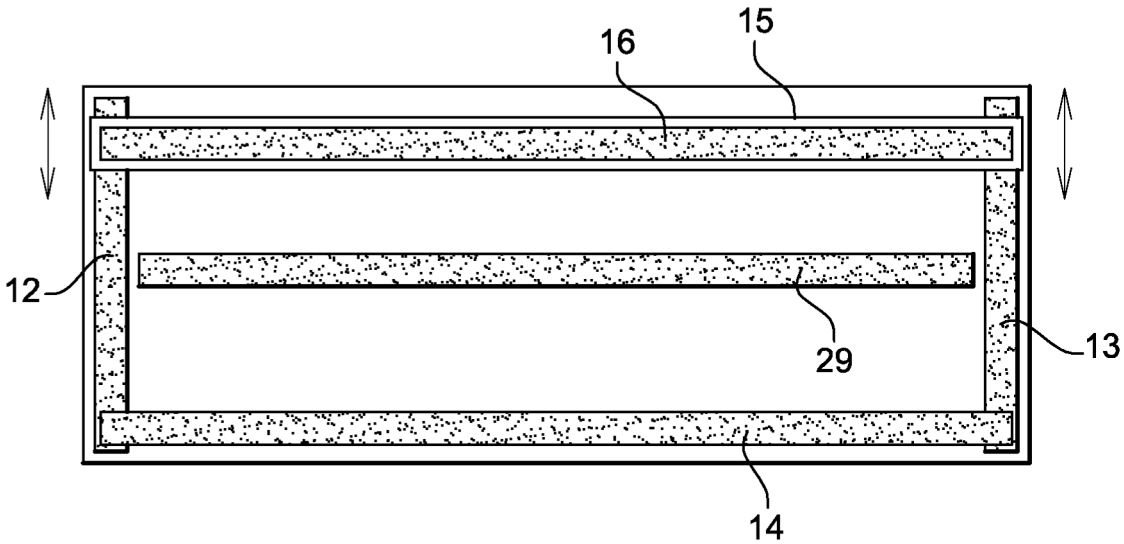

Fig. 8

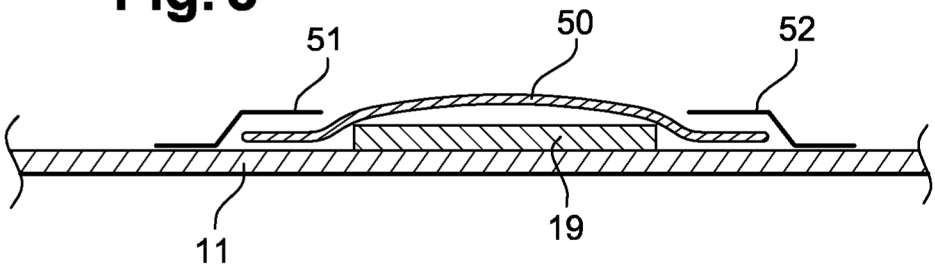
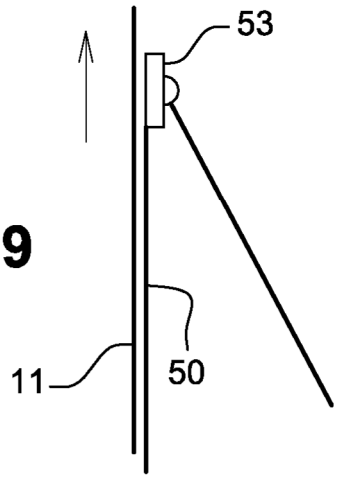
Fig. 9