(19) OFICINA ESPAÑOLA DE PATENTES Y MARCAS

ESPAÑA

(11) Número de publicación: **2 541 473**

(51) Int. Cl.:
A47B 88/00 (2006.01)

(12) TRADUCCIÓN DE PATENTE EUROPEA T3

(96) Fecha de presentación y número de la solicitud europea: **11.10.2011** **E 11184577 (2)**

(97) Fecha y número de publicación de la concesión europea: **18.02.2015** **EP 2580987**

(54) Título: **Un cajón que incluye un panel de cajón y un compartimiento de cajón**

(45) Fecha de publicación y mención en BOPI de la traducción de la patente:
20.07.2015

(73) Titular/es:

ELECTROLUX HOME PRODUCTS CORPORATION N.V. (100.0%)
Raketstraat 40
1130 Brussels, BE

(72) Inventor/es:

BOITOR, RADU

(74) Agente/Representante:

CARPINTERO LÓPEZ, Mario

ES 2 541 473 T3

Aviso: En el plazo de nueve meses a contar desde la fecha de publicación en el Boletín europeo de patentes, de la mención de concesión de la patente europea, cualquier persona podrá oponerse ante la Oficina Europea de Patentes a la patente concedida. La oposición deberá formularse por escrito y estar motivada; sólo se considerará como formulada una vez que se haya realizado el pago de la tasa de oposición (art. 99.1 del Convenio sobre concesión de Patentes Europeas).

DESCRIPCIÓN

Un cajón que incluye un panel de cajón y un compartimiento de cajón

La presente invención se refiere a un cajón que incluye un panel de cajón y un compartimiento de cajón según el preámbulo de la reivindicación 1.

Un típico cajón que incluye un panel de cajón y un compartimiento de cajón requiere muchos elementos de fijación para conectar el panel de cajón al compartimiento de cajón. En la mayoría de los casos, se utilizan tornillos como elementos de fijación. De este modo, el montaje del cajón lleva mucho tiempo.

El documento US 4.108.520 divulga una esquina delantera de un cajón. Dicha esquina delantera está montada sobre un panel delantero del cajón por una conexión enchufable. La esquina delantera y el panel delantero están enclavados por miembros de retención y aberturas complementarias. Las paredes laterales del cajón también están conectadas a la esquina delantera por una conexión enchufable. De manera similar, las paredes laterales y la pared trasera del cajón están conectadas por una esquina trasera con conexiones enchufables. El montaje del cajón no requiere elementos de fijación.

El documento WO 2009/111807 A2 divulga un cajón que tiene un dispositivo de fijación para elementos de pared. El cajón tiene un marco de cajón y una parte de pared sustancialmente recta. Dicha parte de pared comprende dos primeros elementos de pared y un segundo elemento de pared que se pueden conectar entre sí por el dispositivo de fijación. Los primeros elementos de pared comprenden partes de mantenimiento, que se pueden insertar dentro de unidades de retención separables del marco de cajón. El dispositivo de fijación comprende al menos un elemento de empuñadura y un elemento de bloqueo, que pueden ser liberados y bloqueados por el elemento de empuñadura. El primer y segundo elementos de pared se pueden fijar entre sí después de haber sido posicionados. Sin embargo, el dispositivo de fijación es relativamente complejo y la parte delantera de pared es estéticamente indeseable porque comprende visiblemente dicho segundo elemento de pared y dichos dos primeros elementos de pared.

Un objeto de la presente invención es proporcionar un cajón que incluye un panel de cajón y un compartimiento de cajón, que permite un montaje simplificado del panel de cajón y el compartimiento de cajón.

El objeto de la presente invención se consigue mediante el cajón según la reivindicación 1.

La presente invención se refiere a un cajón que incluye un panel de cajón y un compartimiento de cajón, en el que:

- el panel de cajón forma un panel delantero del cajón,

- el panel de cajón comprende curvado superior y un curvado inferior,

- el curvado superior y el curvado inferior están orientados hacia atrás hacia el compartimiento de cajón,

- el compartimiento de cajón comprende al menos una pared de fondo y dos paredes laterales,

- un par de elementos de soporte alargados está dispuesto o se puede disponer verticalmente en las porciones de extremo lateral del panel de cajón,

- los elementos de soporte están asegurados o se pueden asegurar entre el curvado superior y el curvado inferior del panel de cajón, y

- las paredes laterales del compartimiento de cajón están conectadas o se pueden conectar a los elementos de soporte;

caracterizado porque el panel de cajón comprende un marco lateral en cada porción de extremo lateral de dicho panel de cajón. Dichos dos marcos laterales están formados en los extremos laterales del panel de cajón.

La idea principal de la presente invención es el par de elementos de soporte, que están asegurados o se pueden asegurar entre el curvado superior y el curvado inferior del panel de cajón en el que el panel de cajón comprende un marco lateral en cada porción de extremo lateral de dicho panel de cajón, de manera que no son necesarios elementos de fijación para conectar los elementos de soporte al panel de cajón.

En particular, el panel de cajón está hecho de una chapa metálica. De manera similar, el compartimiento de cajón está preferiblemente hecho de al menos una chapa metálica. Por el contrario, los elementos de soporte se pueden hacer de plástico.

Asimismo, las paredes laterales del compartimiento de cajón se pueden conectar o ser conectables a los elementos de soporte mediante tornillos. De manera alternativa, las paredes laterales del compartimiento de cajón se pueden

conectar o ser conectables a los elementos de soporte por otros elementos de fijación.

El panel de cajón comprende un marco lateral en cada porción de extremo lateral de dicho panel de cajón.

Por ejemplo, se puede formar un espacio vertical en una porción superior del marco lateral. El espacio se puede formar estrechando el marco lateral. El compartimiento de cajón comprende una pared trasera.

Preferiblemente, el elemento de soporte comprende al menos un tapabocas para asegurar la correcta posición del compartimiento de cajón en el elemento de soporte antes de la fijación de dicho compartimiento de cajón.

En particular, el elemento de soporte comprende al menos un elemento de elemento de patilla en su porción de extremo inferior para formar un mecanismo de sujeción con un lado estrecho del curvado inferior del panel de cajón.

Al final, el elemento de soporte puede comprender al menos una almohadilla en su porción central para asegurar la alineación de la pared lateral del compartimiento de cajón.

Las características novedosas e inventivas de la presente invención se exponen en las reivindicaciones anexas.

La presente invención se describirá en mayor detalle con referencia a los dibujos, en los que:

la figura 1 ilustra una vista posterior en perspectiva de un panel de cajón para un cajón según una realización preferida de la presente invención,

la figura 2 ilustra una vista delantera en perspectiva de un cajón insertado según la realización preferida de la presente invención,

la figura 3 ilustra una vista posterior del panel de cajón con un elemento de soporte parcialmente insertado según la realización preferida de la presente invención,

la figura 4 ilustra una vista posterior del panel de cajón con el elemento de soporte completamente insertado según la realización preferida de la presente invención,

la figura 5 ilustra una vista posterior del elemento de soporte según la realización preferida de la presente invención,

la figura 6 ilustra una vista posterior en perspectiva del cajón según la realización preferida de la presente invención,

la figura 7 ilustra una vista posterior en perspectiva detallada de una esquina delantera del cajón según la realización preferida de la presente invención, y

la figura 8 ilustra una vista posterior en perspectiva de un compartimiento de cajón para el cajón según la realización preferida de la presente invención.

La figura 1 ilustra una vista posterior en perspectiva de un panel de cajón 10 para un cajón según una realización preferida de la presente invención. El panel de cajón 10 forma un panel delantero del cajón.

El panel de cajón 10 está sustancialmente formado por una chapa. Preferiblemente, el panel de cajón 10 está hecho de una chapa metálica. Un curvado superior 16 está formado en el borde superior del panel de cajón 10. De manera simular, un curvado inferior 18 está formado en el borde de fondo del panel de cajón 10. El curvado superior 16 y el curvado inferior 18 están orientados hacia atrás. El curvado superior 16 y el curvado inferior 18 tienen porciones verticales y horizontales en cada caso. Dicho de otro modo, el curvado superior 16 forma un perfil en forma de U con un lado de fondo abierto y el curvado inferior 18 forma un perfil en forma de U con un lado superior abierto.

Dos marcos laterales 20 están formados en los extremos laterales del panel de cajón 10. Sin embargo, los marcos laterales 20 están dispuestos con su anchura total solo en las porciones inferiores de los extremos laterales, de manera que un par de espacios 22 está formado detrás de la porción superior de los extremos laterales.

La figura 2 ilustra una vista delantera en perspectiva de un cajón insertado según la realización preferida de la presente invención. El cajón está insertado en un armario 24. La figura 2 clarifica la disposición del espacio 22 sobre el marco lateral 20 del panel de cajón 10. Los espacios 22 tienen fines estéticos.

La figura 3 ilustra una vista posterior del panel de cajón 10 con un elemento de soporte parcialmente insertado 12 según la realización preferida de la presente invención. El elemento de soporte alargado 12 está dispuesto en diagonal entre el curvado superior 16 y el curvado inferior 18 del panel de cajón 10.

Un par de elementos de soporte 12 está dispuesto para la fijación del panel de cajón 10 en un compartimiento de cajón 14. Además, el elemento de soporte 12 asegura la correcta posición de cierre para mantener la alineación

entre el panel de cajón 10 y un dispositivo colindante como otro panel de cajón, un espejo de puerta o un panel de puerta. Además, el elemento de soporte 12 cubre el espacio correspondiente 22, que es estéticamente ventajoso.

La fijación del elemento de soporte 12 en el panel de cajón 10 es una operación sencilla. En primer lugar, el elemento de soporte 12 tiene que insertarse en diagonal entre el curvado superior 16 y el curvado inferior 18 del panel de cajón 10 como se muestra en la figura 3. Entonces, el elemento de soporte 12 ha de ser girado y empujado hacia el correspondiente marco lateral 20 del panel de puerta 10, de manera que el elemento de soporte 12 está alineado con dicho marco lateral 20.

La figura 4 ilustra una vista posterior del panel de cajón 10 con el elemento de soporte 12 completamente insertado según la realización preferida de la presente invención.

La figura 4 muestra el elemento de soporte 12, cuando se fija al panel de cajón 10. En este estado, el elemento de soporte 12 está en una posición vertical. El otro elemento de soporte 12 está fijado de la misma manera al lado del otro marco lateral 20 del panel de cajón 10. El par de elementos de soporte 12 se puede fijar al panel de cajón 10 sin ningún elemento de fijación.

La figura 5 ilustra una vista posterior del elemento de soporte 12 según la realización preferida de la presente invención. El elemento de soporte 12 está hecho de plástico. La figura 5 clarifica la estructura del elemento de soporte 12.

En su porción de extremo inferior el elemento de soporte 12 comprende un elemento de patilla 26. Dicho elemento de patilla 26 forma un mecanismo de sujeción con un lado estrecho del curvado inferior 16, de manera que se previene un movimiento del elemento de soporte 12 respecto del panel de cajón 10. En su porción central el elemento de soporte 12 comprende una almohadilla 28 para asegurar la alineación del compartimiento de cajón 14. La figura 6 ilustra una vista posterior en perspectiva del cajón según la realización preferida de la presente invención. El cajón incluye el panel de cajón 10 y el compartimiento de cajón 14. El panel de cajón 10 está conectado al compartimiento de cajón 14 por el par de elementos de soporte 12. La figura 6 muestra esquemáticamente la estructura en bruto del cajón.

El compartimiento de cajón 14 comprende una pared de fondo 30, dos paredes laterales 32 y una pared trasera 34. La pared de fondo 30, las paredes laterales 32 y la pared trasera 34 están constituidas por chapas metálicas. Las paredes laterales 32 y la pared trasera 34 comprenden un reborde 36 en su borde superior en cada caso. Los rebordes 36 de las paredes laterales 32 y la pared trasera 34 están orientados hacia fuera.

En las porciones delanteras de cada pared lateral 32 dos tornillos 38 fijan el compartimiento de cajón 14 en los elementos de soporte 12. Dichos tornillos 38 penetran a través de las paredes laterales 32 del compartimiento de cajón 14 y dentro de los elementos de soporte 12. De este modo, cuatro tornillos 38 son los únicos elementos de fijación para conectar el panel de cajón 10 al compartimiento de cajón 14.

La figura 7 ilustra una vista posterior en perspectiva detallada de una esquina delantera del cajón según la realización preferida de la presente invención. El panel de cajón 10 está conectado al compartimiento de cajón 14 por el par de elementos de soporte 12. Por motivos de claridad solo la pared lateral 32 del compartimiento de cajón 14 se muestra en la figura 7.

Los tornillos 38 penetran a través de las paredes laterales 32 del compartimiento de cajón 14 y dentro de los elementos de soporte 12. El elemento de patilla 26 forma el mecanismo de sujeción con el lado estrecho del curvado inferior 16 para prevenir un movimiento del elemento de soporte 12 respecto del panel de cajón 10.

El elemento de soporte 12 comprende dos tapabocas para facilitar el montaje del compartimiento de cajón 14 en dichos elementos de soporte 12. Los tapabocas aseguran la correcta posición del compartimiento de cajón 14 en el elemento de soporte 12 antes de la fijación. Además, el tapabocas permite que los agujeros 40 en el compartimiento de cajón 14 y los correspondientes agujeros en el elemento de soporte 12 para los tornillos 38 estén dispuestos de manera concéntrica en cada caso. Esto facilita la inserción de los tornillos 38.

La figura 8 ilustra una vista posterior en perspectiva del compartimiento de cajón 14 para el cajón según la realización preferida de la presente invención. El compartimiento de cajón 14 está hecho de una o más chapas metálicas y comprende la pared de fondo 30, las paredes laterales 32 y la pared trasera 34. Las paredes laterales 32 y la pared trasera 34 comprenden el reborde 36 en su borde superior en cada caso. Una porción delantera de las paredes laterales 32 comprende dos agujeros 40 en cada caso. Los agujeros 40 están dispuestos para recibir los tornillos 38 para conectar el compartimiento de cajón 14 al par de elementos de soporte 12.

Aunque las realizaciones ilustrativas de la presente invención se han descrito en el presente documento con referencia a los dibujos anexos, se ha de entender que la presente invención no se limita a esas realizaciones concretas y que se pueden realizar otros varios cambios y modificaciones por el experto en la técnica sin salir del ámbito de la invención. Todos los cambios y modificaciones de este tipo están destinados a estar incluidos dentro

del ámbito de la invención como se ha definido en las reivindicaciones anexas.

Lista de números de referencia

10 panel de cajón

12 elemento de soporte

14 compartimiento de cajón

16 curvado superior

18 curvado inferior

20 marco lateral

22 espacio

24 armario

26 elemento de patilla

28 almohadilla

30 pared de fondo

32 pared lateral

34 pared trasera

36 reborde

38 tornillo

40 agujero

REIVINDICACIONES

1. Un cajón que incluye un panel de cajón (10) y un compartimiento de cajón (14), en el que:

- el panel de cajón (10) forma un panel delantero del cajón,

- el panel de cajón (10) comprende un curvado superior (16) y un curvado inferior (18),

- el curvado superior (16) y el curvado inferior (18) están orientados hacia atrás,

- el compartimiento de cajón (14) comprende al menos una pared de fondo (30) y dos paredes laterales (32),

- un par de elementos de soporte alargados (12) está dispuesto o se puede disponer en vertical en las porciones de extremo lateral del panel de cajón (10),

- los elementos de soporte (12) están asegurados o se pueden asegurar entre el curvado superior (16) y el curvado inferior (18) del panel de cajón (10), y

- las paredes laterales (32) del compartimiento de cajón (14) están conectadas o se pueden conectar a los elementos de soporte (12);

caracterizado porque el panel de cajón (10) comprende un marco lateral (20) en cada porción de extremo lateral de dicho panel de cajón.

2. El cajón según la reivindicación 1, caracterizado porque el panel de cajón (10) está hecho de una chapa metálica.

3. El cajón según la reivindicación1 o 2, caracterizado porque el compartimiento de cajón (14) está hecho de al menos una chapa metálica.

4. El cajón según una cualquiera de las reivindicaciones anteriores, caracterizado porque los elementos de soporte (12) están hechos de plástico.

5. El cajón según una cualquiera de las reivindicaciones anteriores, caracterizado porque las paredes laterales (32) del compartimiento de cajón (14) están conectadas o se pueden conectar a los elementos de soporte (12) por tornillos.

6. El cajón según la reivindicación1, caracterizado porque un espacio vertical (22) está formado en una porción superior del marco lateral (20).

7. El cajón según la reivindicación 6, caracterizado porque el espacio (22) está formado estrechando el marco lateral (20).

8. El cajón según una cualquiera de las reivindicaciones anteriores, caracterizado porque el compartimiento de cajón (14) comprende una pared trasera (34).

9. El cajón según una cualquiera de las reivindicaciones anteriores, caracterizado porque el elemento de soporte (12) comprende al menos un tapaboca para asegurar la correcta posición del compartimiento de cajón (14) en el elemento de soporte (12) antes de la fijación de dicho compartimiento de cajón (14).

10. El cajón según una cualquiera de las reivindicaciones anteriores, caracterizado porque el elemento de soporte (12) comprende al menos un elemento de patilla (26) en su porción de extremo inferior para formar un mecanismo de sujeción con un lado estrecho del curvado inferior (18) del panel de cajón (10).

11. El cajón según una cualquiera de las reivindicaciones anteriores, caracterizado porque el elemento de soporte (12) comprende al menos una almohadilla (28) en su porción central para asegurar la alineación de la pared lateral (32) del compartimiento de cajón (14).

FIG 1

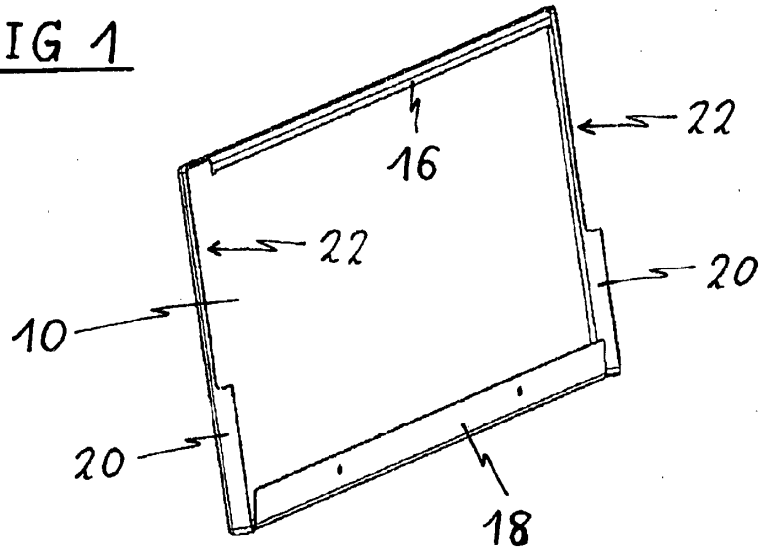

FIG 2

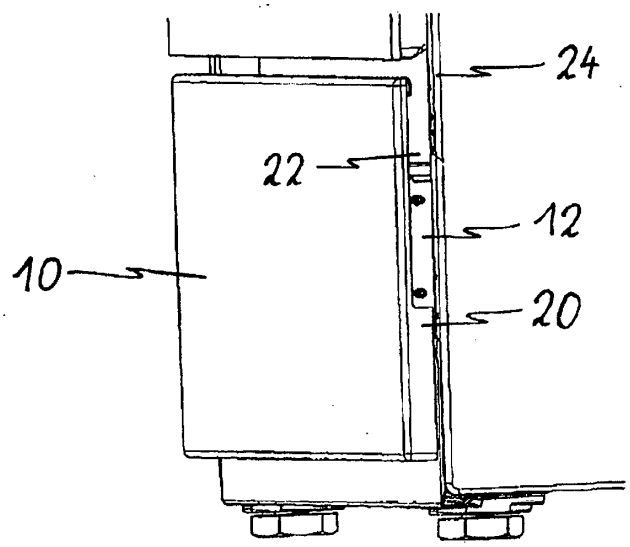

FIG 3

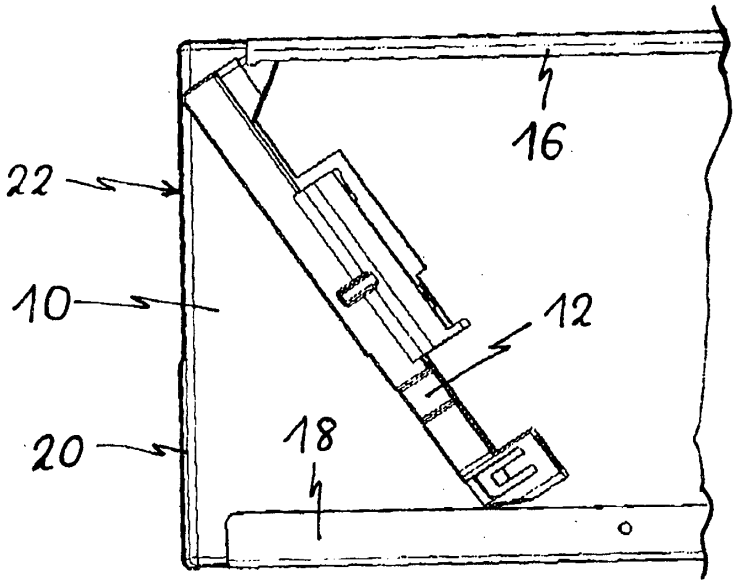

FIG 4

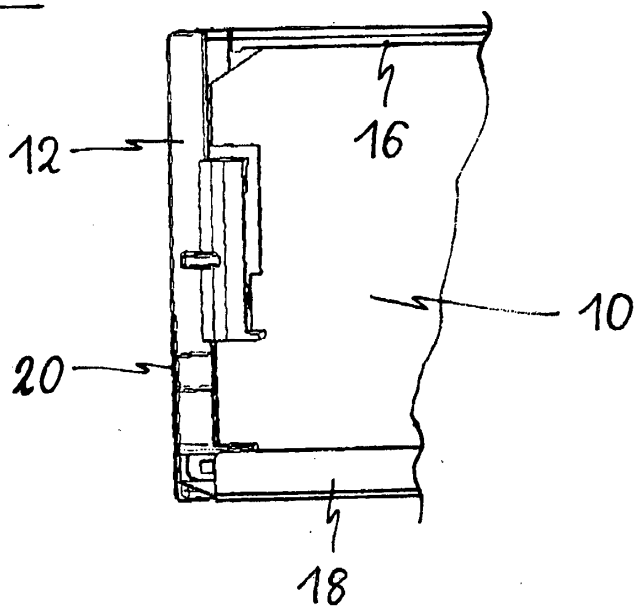

FIG 5

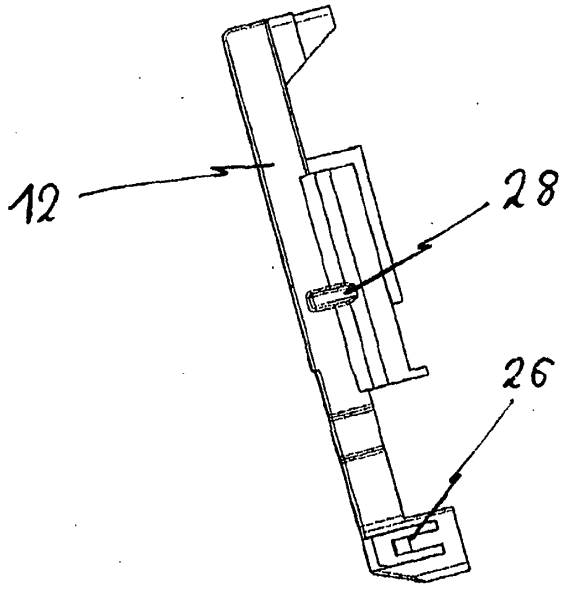

FIG 6

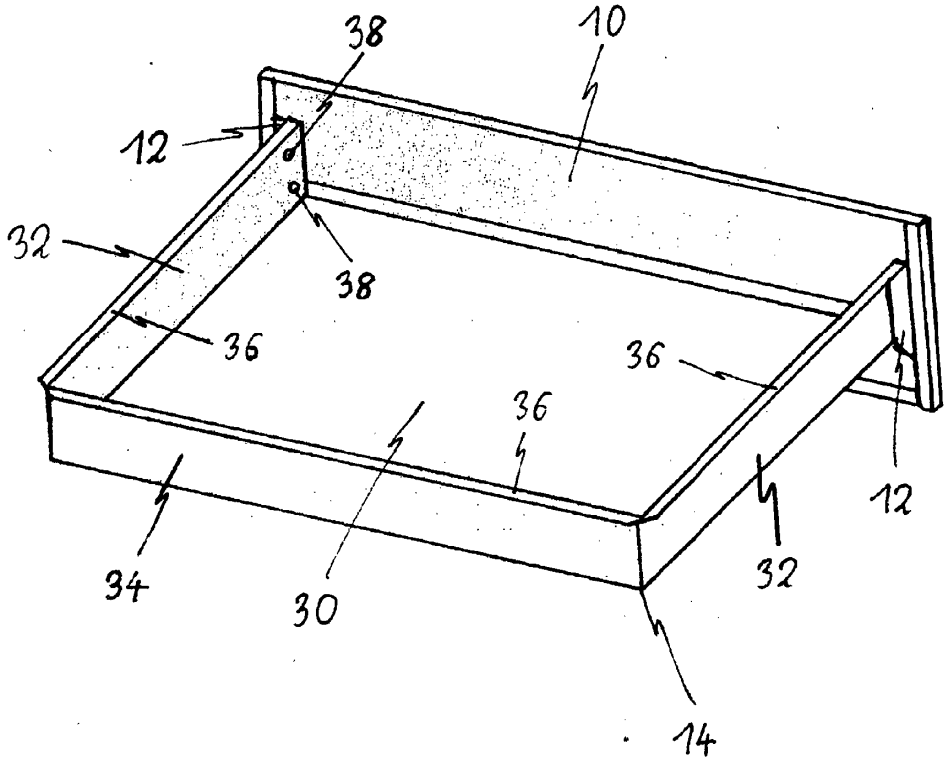

FIG 7

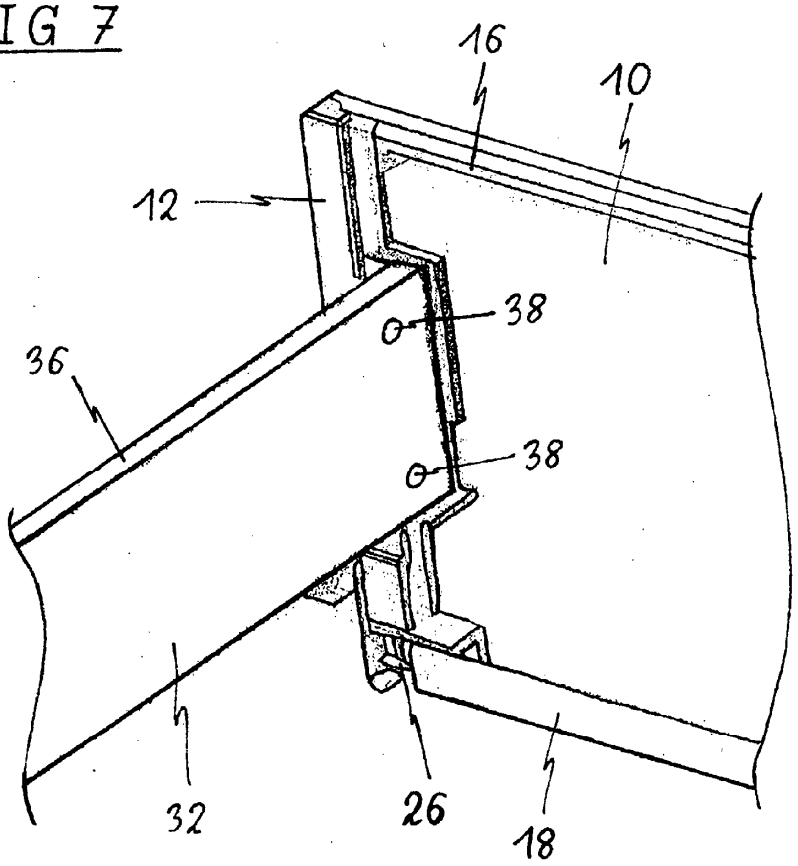

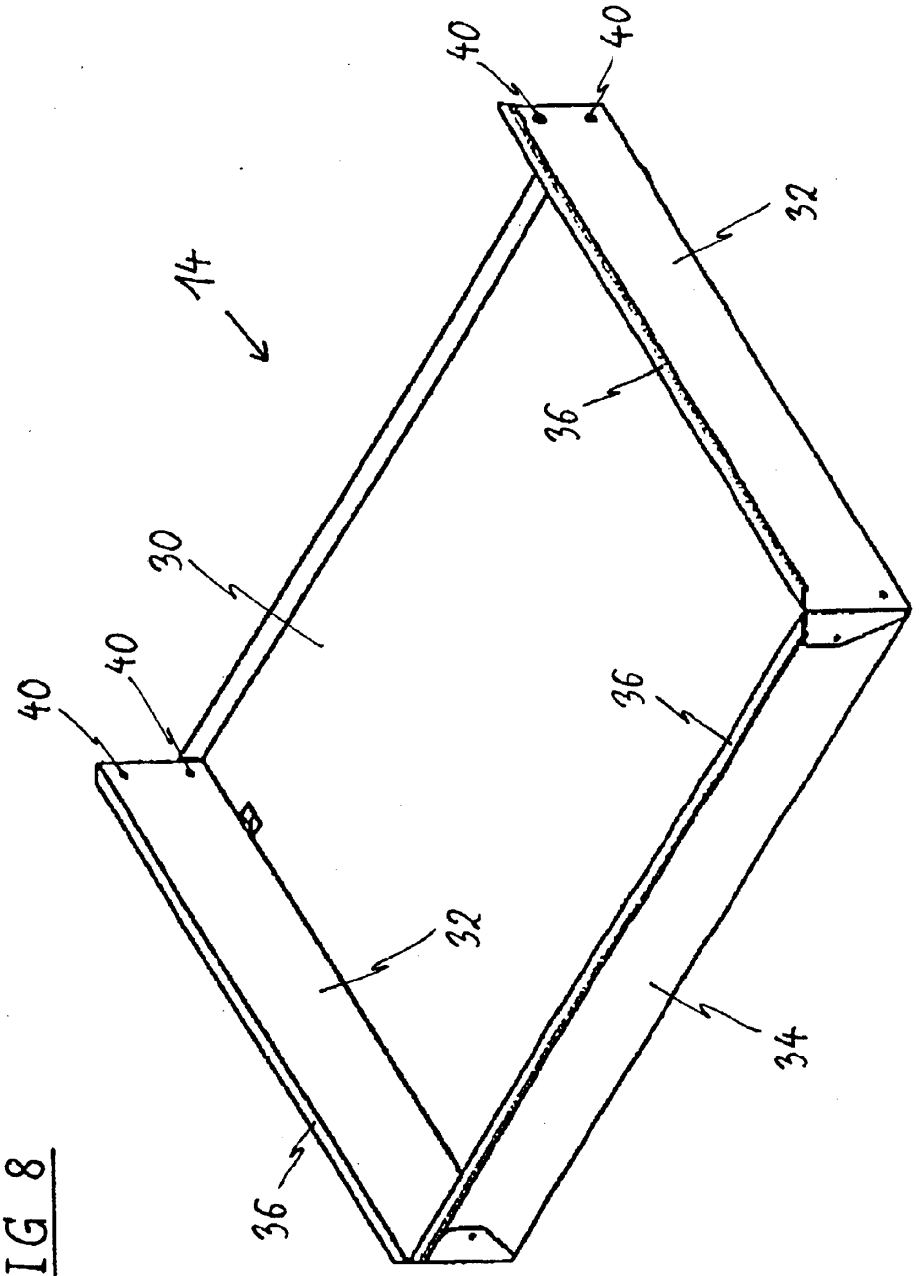

FIG 8