(19) OFICINA ESPAÑOLA DE PATENTES Y MARCAS

ESPAÑA

(11) Número de publicación: **2 545 155**

(51) Int. Cl.:

***B62J 6/02*** (2006.01)
***B62J 17/02*** (2006.01)
***B60Q 1/00*** (2006.01)

(12) TRADUCCIÓN DE PATENTE EUROPEA T3

(96) Fecha de presentación y número de la solicitud europea: **20.09.2013** **E 13185252 (7)**

(97) Fecha y número de publicación de la concesión europea: **05.08.2015** **EP 2792583**

(54) Título: **Motocicleta**

(30) Prioridad:

**18.04.2013 JP 2013087392**

(45) Fecha de publicación y mención en BOPI de la traducción de la patente:
**08.09.2015**

(73) Titular/es:

**YAMAHA HATSUDOKI KABUSHIKI KAISHA (100.0%)**
**2500 Shingai**
**Iwata-shi, Shizuoka 438-8501, JP**

(72) Inventor/es:

**ITO, MASATO**

(74) Agente/Representante:

**UNGRÍA LÓPEZ, Javier**

**ES 2 545 155 T3**

Aviso: En el plazo de nueve meses a contar desde la fecha de publicación en el Boletín europeo de patentes, de la mención de concesión de la patente europea, cualquier persona podrá oponerse ante la Oficina Europea de Patentes a la patente concedida. La oposición deberá formularse por escrito y estar motivada; sólo se considerará como formulada una vez que se haya realizado el pago de la tasa de oposición (art. 99.1 del Convenio sobre concesión de Patentes Europeas).

## DESCRIPCIÓN

Motocicleta

La presente invención se refiere a una motocicleta. Una motocicleta con una cubierta de faro y una cubierta lateral se conoce por el documento de la técnica anterior EP 2 390 170 A1. En dicho documento de la técnica anterior se propone dotar a una cubierta de faro integralmente de cubiertas laterales para formar un elemento de una pieza. También se puede ver una disposición de cubierta comparable en el documento de la técnica anterior JP 2011-093354 A, en el que se basa el preámbulo de la reivindicación independiente 1. Dicha técnica anterior describe una motocicleta con un tubo delantero dispuesto de manera que esté inclinado hacia delante y hacia abajo, una horquilla delantera soportada de manera rotativa por el tubo delantero, un elemento de soporte soportado por la horquilla delantera y un faro incluyendo una bombilla de faro. El faro es soportado por el elemento de soporte; intermitentes incluyendo una porción de pata están montados en el elemento de soporte, y una porción de iluminación es soportada por la porción de pata. Un medidor es soportado por el elemento de soporte. El medidor está dispuesto encima del faro, una cubierta de medidor está dispuesta delante del medidor, una cubierta de faro dispuesta en un lado lateral del faro, y al menos una cubierta lateral dispuesta en el lado lateral de la cubierta de faro. Un borde delantero de la cubierta lateral según se ve en vista lateral del vehículo está dispuesto para cubrir un borde delantero adyacente de la cubierta de faro y el borde delantero de la cubierta lateral se extiende de delante atrás, de modo que una parte de extremo trasero de dicho borde de la cubierta lateral esté dispuesto hacia atrás de parte del borde delantero de la cubierta de faro. El intermitente está dispuesto encima de la bombilla de faro y debajo de un extremo superior del faro. La cubierta lateral incluye una porción de superficie superior dispuesta de manera que cubra al menos una porción de la porción de pata del intermitente por arriba y por delante. La porción de superficie superior se extiende desde una posición debajo del intermitente a una posición encima del intermitente según se ve en vista lateral del vehículo. La porción de superficie superior se extiende desde una posición hacia delante del intermitente a una posición hacia atrás del intermitente según se ve en vista lateral del vehículo.

Se facilita una motocicleta que tiene un faro, intermitentes, un medidor, y una cubierta de medidor que giran integralmente con una horquilla delantera. Por ejemplo, la motocicleta descrita en JP 2010-228553 A incluye un faro, un intermitente delantero, un medidor, una cubierta de medidor, y un carenado lateral que están montados en un puente superior y un puente inferior mediante un soporte de apoyo.

Es importante en este tipo de motocicleta que la estructura alrededor del faro sea compacta con el fin de asegurar la resistencia de soporte de la estructura alrededor del faro que gira con la horquilla delantera.

Aunque la compacidad de la estructura alrededor del faro es importante en dicha motocicleta, el faro y el intermitente están dispuestos necesariamente a una cierta distancia uno de otro en la dirección a lo ancho del vehículo con el fin de asegurar la visibilidad tanto del faro como del intermitente. Por ejemplo, la porción de pata del intermitente puede ser alargada con el fin de aumentar la distancia entre el faro y el intermitente en la dirección a lo ancho del vehículo. Sin embargo, cuando la porción de pata del intermitente es alargada, se incrementa la resistencia que el intermitente recibe del viento de marcha y hay posibilidad de que la resistencia de soporte del intermitente se pueda reducir.

Un objeto de la presente invención es proporcionar una motocicleta que tiene la estructura más compacta alrededor del faro, asegurar la visibilidad tanto del faro como del intermitente, y proporcionar una motocicleta con mejor resistencia de soporte del intermitente.

Según la presente invención dicho objeto se logra con una motocicleta que tiene las características de la reivindicación independiente 1. Se exponen realizaciones preferidas en las reivindicaciones dependientes.

Una motocicleta según un aspecto está provista de un tubo delantero, una horquilla delantera, un elemento de soporte, un faro, un intermitente, un medidor, una cubierta de medidor, una cubierta de faro y una cubierta lateral. El tubo delantero está inclinado hacia delante y hacia abajo. La horquilla delantera se soporta de manera rotativa en el tubo delantero. El elemento de soporte se soporta en la horquilla delantera. El faro incluye una bombilla de faro. El faro es soportado por el elemento de soporte. El intermitente incluye una porción de pata y una porción de iluminación. La porción de pata está montada en el elemento de soporte. La porción de iluminación es soportada por la porción de pata. El medidor es soportado por el elemento de soporte. El medidor está dispuesto encima del faro. La cubierta de medidor está dispuesta delante del medidor. La cubierta de faro está dispuesta en el lado lateral del faro. La cubierta lateral está dispuesta en el lado lateral del faro. Un borde delantero de la cubierta lateral según se ve en vista lateral del vehículo está dispuesto hacia atrás de un borde delantero de la cubierta de faro. El intermitente está dispuesto encima de la bombilla de faro y debajo del extremo superior de un faro. La cubierta lateral incluye una porción de superficie superior. La porción de superficie superior está dispuesta de manera que cubra al menos una porción de la porción de pata del intermitente por arriba y por delante. La porción de superficie superior se extiende desde una posición debajo del intermitente a una posición encima del intermitente según se ve en vista lateral del vehículo. La porción de superficie superior se extiende desde una posición hacia delante del intermitente a una posición hacia atrás del intermitente según se ve en vista lateral del vehículo.

La cubierta de medidor está dispuesta delante del medidor y la cubierta de faro está dispuesta en el lado lateral del

faro en la motocicleta. Por lo tanto, la cubierta de faro se puede hacer más compacta en comparación con cuando la cubierta de faro cubre el medidor y el faro de manera integrada. El borde delantero de la cubierta lateral según se ve en vista lateral del vehículo está dispuesto hacia atrás del borde delantero de la cubierta de faro. Por lo tanto, la cubierta lateral se puede hacer más compacta en comparación a cuando el borde delantero de la cubierta lateral está dispuesto hacia delante del borde delantero de la cubierta de faro. De esta forma, la estructura alrededor del faro se puede hacer más compacta dado que la cubierta de faro y la cubierta lateral se hacen más compactas.

El intermitente está dispuesto encima de la bombilla de faro y debajo del borde superior del faro. Por lo tanto, el intermitente se puede disponer más próximo al centro de gravedad del faro en comparación con cuando el intermitente está dispuesto encima del borde superior del faro. Consiguientemente, la resistencia de soporte del intermitente se puede mejorar. La porción de superficie superior de la cubierta lateral está dispuesta de manera que cubra la porción de pata del intermitente por arriba y por delante. Por lo tanto, es menos probable que en el intermitente choque directamente el viento de marcha. Como resultado, la resistencia que el intermitente recibe del viento de marcha se puede reducir. Consiguientemente, la resistencia de soporte del intermitente se puede mejorar. Mejorando la resistencia de soporte del intermitente de esta forma, la porción de pata del intermitente puede ser alargada. En consecuencia, el intermitente y el faro se pueden disponer lejos uno de otro y la visibilidad tanto del faro como del intermitente se puede asegurar.

Al menos una porción de la porción de pata solapa preferiblemente la porción de superficie superior según se ve en vista frontal del vehículo. En este caso, la resistencia que recibe el intermitente del viento de marcha por delante del vehículo se puede reducir efectivamente.

Una porción trasera de la cubierta lateral incluye preferiblemente una porción superior y una porción inferior. La porción inferior está dispuesta lejos de la porción superior y debajo de la porción superior. El intermitente está dispuesto entre la porción superior y la porción inferior. En este caso, la porción de pata del intermitente puede estar protegida del viento de marcha por la porción superior y la porción inferior de la porción trasera de la cubierta lateral.

El extremo trasero de la porción superior está situado preferiblemente hacia atrás del intermitente. En este caso, una zona ancha encima de la porción de pata del intermitente puede estar cubierta con la porción superior de la porción trasera de la cubierta lateral. Como resultado, la resistencia en la porción de pata del intermitente debida al viento de marcha se puede reducir más.

El extremo trasero de la porción inferior está situado preferiblemente hacia atrás del intermitente. En este caso, una zona ancha debajo de la porción de pata del intermitente puede estar cubierta con la porción inferior de la porción trasera de la cubierta lateral. Como resultado, la resistencia en la porción de pata del intermitente debido al viento de marcha se puede reducir más.

La cubierta lateral incluye preferiblemente una porción de superficie inferior. La porción de superficie inferior está dispuesta de manera que cubra el intermitente de la parte inferior. La porción de superficie inferior se extiende desde una posición hacia delante del intermitente a una posición hacia atrás del intermitente según se ve en vista lateral del vehículo. En este caso, el intermitente puede estar protegido contra el viento de marcha de debajo del intermitente por la porción de superficie inferior. Como resultado, la resistencia en la porción de pata del intermitente debido al viento de marcha se puede reducir más.

El extremo delantero de la porción de superficie superior de la cubierta lateral está situado preferiblemente hacia delante del extremo delantero de la cubierta de medidor según se ve en vista lateral del vehículo. En este caso, un efecto de rectificación debido a la porción de superficie superior de la cubierta lateral se puede mejorar.

El extremo trasero de la porción de superficie superior de las cubiertas laterales está situado preferiblemente hacia atrás del extremo trasero de la cubierta de medidor según se ve en vista lateral del vehículo. En este caso, un efecto de rectificación debido a la porción de superficie superior de la cubierta lateral se puede mejorar.

La porción de superficie superior de la cubierta lateral tiene preferiblemente una forma suavemente curvada que cruza desde una posición hacia delante del intermitente a una posición hacia atrás del intermitente según se ve en vista lateral del vehículo. En este caso, un efecto de rectificación debido a la porción de superficie superior de la cubierta lateral se puede mejorar.

Un borde lateral exterior de la porción de superficie superior de la cubierta lateral tiene preferiblemente una forma curvada con un punto de inflexión según se ve desde arriba del vehículo. El punto de inflexión está situado entre el faro y el intermitente en la dirección a lo ancho del vehículo. El punto de inflexión está situado hacia delante del extremo trasero del faro según se ve desde arriba del vehículo. En este caso, el punto de inflexión se puede disponer más lejos del intermitente en comparación con cuando el punto de inflexión está situado hacia atrás del extremo trasero del faro. Consiguientemente, la visibilidad del intermitente se puede mejorar.

**Efectos ventajosos de la invención**

Según la presente invención, la estructura alrededor del faro se hace más compacta, se asegura la visibilidad tanto del faro como del intermitente, y se puede facilitar una motocicleta con mejor resistencia de soporte del intermitente.

**Breve descripción de los dibujos**

La figura 1 es una vista lateral de una motocicleta según una realización.

La figura 2 es una vista frontal que ilustra una estructura alrededor de una unidad de faro.

La figura 3 es una vista lateral que ilustra la estructura alrededor de la unidad de faro.

La figura 4 es una vista en planta que ilustra la estructura alrededor de la unidad de faro.

La figura 5 es una vista despiezada de la unidad de faro.

La figura 6 es una vista lateral de un faro y una cubierta de faro.

La figura 7 es una vista lateral de una cubierta lateral izquierda.

La figura 8 es una vista lateral que ilustra una estructura de montaje de la unidad de faro.

La figura 9 es una vista frontal que ilustra la estructura de montaje de la unidad de faro.

La figura 10 es una vista en planta que ilustra la estructura alrededor de la unidad de faro.

**Descripción detallada de las realizaciones**

Una motocicleta 1 según una realización preferida se ilustra en la figura 1. La figura 1 es una vista lateral de la motocicleta 1. La figura 2 es una vista frontal de la motocicleta 1. En la descripción siguiente, a no ser que se indique lo contrario, delantero, trasero, izquierdo y derecho se refieren a dichas direcciones según mira un motorista sentado en la motocicleta 1. La motocicleta 1 está provista de un bastidor de vehículo 2, y un motor 3, un asiento 4, un depósito de combustible 5, una rueda delantera 6, y una rueda trasera 7.

El bastidor de vehículo 2 incluye un tubo delantero 11, un bastidor delantero 12, y un bastidor trasero 13. El tubo delantero 11 está inclinado hacia delante y hacia abajo. Una horquilla delantera 14 se soporta de manera rotativa en el tubo delantero 11. La horquilla delantera 14 incluye un puente superior 141 y un puente inferior 142. Un manillar 15 está fijado al extremo superior de la horquilla delantera 14. La rueda delantera 6 se soporta de manera rotativa en la porción inferior de la horquilla delantera 14. Un guardabarros delantero 8 está dispuesto encima de la rueda delantera 6.

Un brazo basculante 17 está acoplado a la porción trasera del bastidor delantero 12 de manera que permita el basculamiento hacia arriba y hacia abajo. La rueda trasera se soporta de manera rotativa en la porción trasera del brazo basculante 17. El bastidor trasero 13 se extiende hacia atrás del bastidor delantero 12.

El asiento 4 y el depósito de combustible 5 están montados en una porción superior del bastidor de vehículo 2. El asiento 4 está dispuesto encima del bastidor trasero 13. El depósito de combustible 5 está dispuesto delante del asiento 4. El depósito de combustible 5 está dispuesto de manera que monte a horcajadas el bastidor de vehículo 2 hasta la parte trasera del tubo delantero 11. Específicamente, el depósito de combustible 5 está dispuesto encima del bastidor delantero 12.

El motor 3 transmite potencia de accionamiento a la rueda trasera 7 mediante elementos de transmisión tal como una cadena. El motor 3 está dispuesto debajo del depósito de combustible 5. El motor 3 es soportado por el bastidor delantero 12.

La motocicleta 1 incluye una unidad de faro 16, un medidor 18, y una cubierta de medidor 19. La unidad de faro 16 está dispuesta delante del tubo delantero 11. El medidor 18 está dispuesto encima de la unidad de faro 16. La cubierta de medidor 19 está dispuesta delante del medidor 18. La cubierta de medidor 19 está dispuesta encima de la unidad de faro 16.

La figura 2 es una vista frontal que ilustra una estructura alrededor de la unidad de faro 16. La figura 3 es una vista lateral que ilustra la estructura alrededor de la unidad de faro 16. La figura 4 es una vista en planta que ilustra la estructura alrededor de la unidad de faro 16. La unidad de faro 16 incluye un faro 21, una cubierta de faro 22, una cubierta lateral izquierda 23, y una cubierta lateral derecha 24. El faro 21 incluye una bombilla de faro 211 y un elemento transparente 212. El elemento transparente 212 es una cubierta para cubrir la bombilla de faro 211 por delante y se hace de un material transparente.

La figura 5 es una vista despiezada de la unidad de faro 16. La cubierta de faro 22 está dispuesta en ambos lados del faro 21. La cubierta de faro 22 está dispuesta encima del faro 21. Específicamente, la cubierta de faro 22 está dispuesta de manera que cubra el faro 21 por arriba y en ambos lados según se ve desde delante del vehículo. El elemento transparente 212 está montado en la cubierta de faro 22. La cubierta de faro 22 es un elemento que está separado de la cubierta de medidor 19. La cubierta de faro 22 incluye una superficie lateral de cubierta izquierda 25, una superficie lateral de cubierta derecha 26, y una superficie de cubierta superior 27. La superficie lateral de cubierta izquierda 25 está dispuesta a la derecha del faro 21 según se ve desde delante del vehículo. La superficie lateral de cubierta derecha 26 está dispuesta a la izquierda del faro 21 según se ve desde delante del vehículo. La superficie de cubierta superior 27 está dispuesta encima del faro 21 según se ve desde delante del vehículo.

La cubierta lateral izquierda 23 es un elemento que está separado de la cubierta de faro 22. La cubierta lateral izquierda 23 está dispuesta a la izquierda de la cubierta de faro 22. La cubierta lateral izquierda 23 está montada en la superficie lateral de cubierta izquierda 25 de la cubierta de faro 22. La cubierta lateral derecha 24 es un elemento que está separado de la cubierta de faro 22. La cubierta lateral derecha 24 está dispuesta a la derecha de la cubierta de faro 22. La cubierta lateral derecha 24 está montada en la superficie lateral de cubierta derecha 26 de la cubierta de faro 22.

Como se ilustra en las figuras 2 a 4, la motocicleta 1 incluye un intermitente izquierdo 31 y un intermitente derecho 32. El intermitente izquierdo 31 incluye una porción de pata izquierda 311 y una porción de iluminación izquierda 312. La porción de iluminación izquierda 312 es soportada por la porción de pata izquierda 311. El intermitente derecho 32 incluye una porción de pata derecha 321 y una porción de iluminación derecha 322. La porción de iluminación derecha 322 es soportada por la porción de pata derecha 321. El intermitente izquierdo 31 y el intermitente derecho 32 están dispuestos encima de la bombilla de faro 211 y debajo del extremo superior del faro 21. En la presente realización, todo el intermitente izquierdo 31 está dispuesto encima de la bombilla de faro 211 y debajo del extremo superior del faro 21. Sin embargo, una porción del intermitente izquierdo 31 se puede disponer más alta que la bombilla de faro 211. Alternativamente, una porción del intermitente izquierdo 31 se puede disponer más baja que el extremo superior de faro 21. El intermitente derecho 32 está dispuesto de manera similar al intermitente izquierdo 31.

La figura 6 es una vista lateral del faro 21 y la cubierta de faro 22. La cubierta de faro 22 incluye un borde superior 41 y un borde inferior 42 según se ve en vista lateral del vehículo. El borde superior 41 de la cubierta de faro 22 está inclinado hacia atrás y hacia arriba. El borde inferior 42 de la cubierta de faro 22 está inclinado hacia atrás y hacia abajo.

La cubierta de faro 22 incluye un borde delantero 43 según se ve en vista lateral del vehículo. El borde delantero 43 de la cubierta de faro 22 está adyacente al faro 21. Específicamente, el borde delantero 43 de la cubierta de faro 22 está adyacente al elemento transparente 212 del faro 21. El borde delantero 43 incluye un borde delantero superior 431 y un borde delantero izquierdo 432. El borde delantero superior 431 está situado encima del faro 21. El borde delantero superior 431 está inclinado hacia atrás y hacia arriba. El borde delantero izquierdo 432 está situado detrás del faro 21 según se ve en vista lateral del vehículo. El borde delantero izquierdo 432 está inclinado hacia atrás y hacia arriba. El extremo trasero del borde delantero superior 431 y el extremo superior del borde delantero izquierdo 432 están unidos.

La cubierta de faro 22 incluye un borde trasero 44 según se ve en vista lateral del vehículo. El borde trasero 44 de la cubierta de faro 22 está inclinado hacia atrás y hacia arriba. La cubierta de faro 22 incluye una porción rebajada 45. La porción rebajada 45 tiene una forma rebajada desde el borde trasero 44 hacia delante. La porción trasera de la superficie lateral de cubierta izquierda 25 incluye una porción superior 46 y una porción inferior 47. La porción superior 46 está situada encima de la porción rebajada 45. La porción inferior 47 está situada debajo de la porción rebajada 45. Se omite la explicación de la superficie lateral de cubierta derecha 26 de la cubierta de faro 22 dado que la estructura es simétrica a la superficie lateral de cubierta izquierda 25.

La figura 7 es una vista lateral de la cubierta lateral izquierda 23. La cubierta lateral izquierda 23 incluye un borde delantero 51, un borde inferior 52, y un borde trasero 53. El borde delantero 51 de la cubierta lateral izquierda 23 está inclinado hacia atrás y hacia arriba. El borde inferior 52 de la cubierta lateral izquierda 23 está inclinado hacia atrás y hacia arriba. El borde inferior 52 de la cubierta lateral izquierda 23 se extiende oblicuamente hacia atrás y hacia arriba desde el borde inferior del borde delantero 51 de la cubierta lateral izquierda 23. El borde trasero 53 de la cubierta lateral izquierda 23 está inclinado hacia atrás y hacia arriba. El borde trasero 53 de la cubierta lateral izquierda 23 se extiende oblicuamente hacia atrás y hacia arriba del extremo trasero del borde inferior 52 de la cubierta lateral izquierda 23 y

La cubierta lateral izquierda 23 incluye una porción rebajada 54. La porción rebajada 54 tiene una forma rebajada desde el borde trasero 53 de la cubierta lateral izquierda 23 hacia delante. La porción rebajada 54 incluye una primera porción rebajada 541 y una segunda porción rebajada 542. La segunda porción rebajada 542 está unida a la primera porción rebajada 541 y está situada delante de la primera porción rebajada 541. La porción rebajada 54 tiene una forma que se curva entre la primera porción rebajada 541 y la segunda porción rebajada 542. La primera porción rebajada 541 se extiende oblicuamente hacia delante y hacia abajo del borde trasero 53 de la cubierta

lateral izquierda 23. La segunda porción rebajada 542 se extiende hacia delante del extremo delantero de la primera porción rebajada 541. La cubierta lateral izquierda 23 incluye una porción de chapa 57. La porción de chapa 57 está situada delante de la segunda porción rebajada 542. La porción de chapa 57 incluye un agujero 571.

La porción trasera de la cubierta lateral izquierda 23 incluye una porción superior 55 y una porción inferior 56. La porción superior 55 está situada encima de la porción rebajada 54. La porción inferior 56 está situada debajo de la porción rebajada 54. Por lo tanto, la porción inferior 56 está dispuesta debajo de la porción superior 55 y lejos de la porción superior 55.

La superficie interior de la cubierta lateral izquierda 23 incluye una pluralidad de salientes 231 a 235. Como se ilustra en la figura 6, la superficie lateral de cubierta izquierda 25 de la cubierta de faro 22 está provista de una pluralidad de aberturas 251 a 255. La cubierta lateral izquierda 23 está montada en la superficie lateral de cubierta izquierda 25 enganchando los salientes 231 a 235 de la cubierta lateral izquierda 23 con las respectivas aberturas 251 a 255 de la superficie lateral de cubierta izquierda 25. Un agujero roscado 256 está dispuesto en la superficie lateral de cubierta izquierda 25. La cubierta lateral izquierda 23 se monta en la superficie lateral de cubierta izquierda 25 insertando un tornillo 58 ilustrado en la figura 3 a través del agujero 571 en la porción de chapa 57 de la cubierta lateral izquierda 23 y en el agujero roscado 256 de la superficie lateral de cubierta izquierda 25.

Como se ilustra en la figura 3, el borde delantero 51 de la cubierta lateral izquierda 23 está situado hacia atrás del borde delantero 43 de la cubierta de faro 22 según se ve en vista lateral del vehículo. Específicamente, el borde delantero 51 de la cubierta lateral izquierda 23 está dispuesto hacia atrás del borde delantero izquierdo 432 de la cubierta de faro 22. Como se ilustra en las figuras 2 a 4, la cubierta lateral izquierda 23 incluye una porción de superficie superior 61. Dicho borde delantero 51 de la cubierta lateral izquierda 23 según se ve en vista lateral del vehículo está incluido en la porción de superficie superior 61. La porción de superficie superior 61 está dispuesta de manera que cubra una porción de la porción de pata izquierda 311 del intermitente izquierdo 31 por arriba y por delante. La porción de superficie superior 61 se puede disponer de manera que cubra toda la porción de pata izquierda 311 del intermitente izquierdo 31 por arriba. La porción de superficie superior 61 se puede disponer de manera que cubra toda la porción de pata izquierda 311 del intermitente izquierdo 31 por delante. Como se ilustra en la figura 2, una porción de la porción de pata izquierda 311 solapa la porción de superficie superior 61 según se ve desde delante del vehículo. Una porción de la porción de pata izquierda 311 solapa la porción de superficie superior 61 según se ve desde arriba del vehículo. Toda la porción de pata izquierda 311 puede solapar la porción de superficie superior 61 según se ve desde delante del vehículo. Toda la porción de pata izquierda 311 puede solapar la porción de superficie superior 61 según se ve desde arriba del vehículo.

La porción de superficie superior 61 se extiende desde una posición debajo del intermitente izquierdo 31 a una posición encima del intermitente izquierdo 31 según se ve en vista lateral del vehículo. La porción de superficie superior 61 se extiende desde una posición hacia delante del intermitente izquierdo 31 a una posición hacia atrás del intermitente izquierdo 31 según se ve en vista lateral del vehículo. Un borde (extremo) delantero 611 de la porción de superficie superior 61 de la cubierta lateral izquierda 23 está situado hacia delante de un borde (extremo) delantero 191 de la cubierta de medidor 19 según se ve en vista lateral del vehículo. Un extremo trasero 612 de la porción de superficie superior 61 de la cubierta lateral izquierda 23 está situado hacia atrás de un extremo trasero 192 de la cubierta de medidor 19 según se ve en vista lateral del vehículo. La porción de superficie superior 61 de la cubierta lateral izquierda 23 tiene una forma suavemente curvada que cruza desde una posición hacia delante del intermitente izquierdo 31 a una posición hacia atrás del intermitente izquierdo 31 según se ve en vista lateral del vehículo.

La cubierta lateral izquierda 23 incluye una porción de superficie inferior 62. La porción de superficie inferior 62 está dispuesta de manera que cubra el intermitente izquierdo 31 por la parte inferior. La porción de superficie inferior 62 se extiende desde una posición hacia delante del intermitente izquierdo 31 a una posición hacia atrás del intermitente izquierdo 31 según se ve en vista lateral del vehículo. Dicho borde inferior 52 de la cubierta lateral izquierda 23 según se ve en vista lateral del vehículo está incluido en la porción de superficie inferior 62. Dicho borde trasero 53 de la cubierta lateral izquierda 23 según se ve en vista lateral del vehículo está incluido en la porción de superficie inferior 62. Un extremo delantero de la porción de superficie inferior 62 está situado hacia delante del intermitente izquierdo 31 según se ve en vista lateral del vehículo. Un extremo trasero de la porción de superficie inferior 62 está situado hacia atrás del intermitente izquierdo 31 según se ve en vista lateral del vehículo.

La porción superior 55 de la cubierta lateral izquierda 23 es una porción entre la porción de superficie superior 61 y la porción rebajada 54. La porción inferior 56 de la cubierta lateral izquierda 23 es una porción entre la porción de superficie inferior 62 y la porción rebajada 54. El intermitente izquierdo 31 está dispuesto entre la porción superior 55 y la porción inferior 56. Un extremo trasero de la porción superior 55 está situado hacia atrás del intermitente izquierdo 31. El extremo trasero de la porción superior 55 está situado encima del intermitente izquierdo 31. El extremo trasero de la porción inferior 56 está situado hacia atrás del intermitente izquierdo 31. Un extremo trasero 561 de la porción inferior 56 está situado encima de una porción inferior 313 del intermitente izquierdo 31. El extremo trasero 561 de la porción inferior 56 está situado debajo de una porción superior 314 del intermitente izquierdo 31. Toda la porción superior 55 de la cubierta lateral izquierda 23 está dispuesta de manera que solape la porción superior 46 de la superficie lateral de cubierta izquierda 25 según se ve en vista lateral del vehículo. La

porción inferior 56 de la cubierta lateral izquierda 23 está dispuesta de manera que solape la porción inferior 47 de la superficie lateral de cubierta izquierda 25 según se ve en vista lateral del vehículo. Una porción de la porción inferior 56 de la cubierta lateral izquierda 23 está dispuesta de manera que sobresalga hacia la parte trasera de la porción inferior 47 de la superficie lateral de cubierta izquierda 25 según se ve en vista lateral del vehículo.

Como se ilustra en la figura 4, la cubierta de faro 22 incluye un borde lateral izquierdo 221 y un borde lateral derecho 222 según se ve desde arriba del vehículo. El borde lateral izquierdo 221 está inclinado hacia atrás y hacia la izquierda. El borde lateral derecho 222 está inclinado hacia atrás y hacia la derecha. El borde lateral izquierdo 221 y el borde lateral derecho 222 tienen una forma suavemente curvada. La cubierta de medidor 19 está dispuesta entre el borde lateral izquierdo 221 y el borde lateral derecho 222 de la cubierta de faro 22 según se ve desde arriba del vehículo. La anchura de la cubierta de medidor 19 es más pequeña que la anchura entre una porción de extremo izquierdo 213 y una porción de extremo derecho 214 de la cubierta de faro 22 según se ve desde arriba del vehículo. La porción de extremo izquierdo 213 y la porción de extremo derecho 214 del faro 21 son congruentes con el extremo trasero del faro 21 según se ve desde arriba del vehículo.

El borde lateral exterior 63 de la porción de superficie superior 61 de la cubierta lateral izquierda 23 tiene una forma curvada con un punto de inflexión 631 según se ve desde arriba del vehículo. El borde lateral exterior 63 de la porción de superficie superior 61 de la cubierta lateral izquierda 23 incluye un primer borde inclinado 632 y un segundo borde inclinado 633. El primer borde inclinado 632 está inclinado hacia atrás y hacia la izquierda. El segundo borde inclinado 633 está inclinado hacia atrás y hacia la izquierda. El extremo trasero del primer borde inclinado 632 está unido al extremo delantero del segundo borde inclinado 633. El ángulo de inclinación del primer borde inclinado 632 con respecto a la dirección delantera-trasera del vehículo es más grande que el ángulo de inclinación del segundo borde inclinado 633 con respecto a la dirección delantera-trasera del vehículo. El punto de inflexión 631 está situado entre el primer borde inclinado 632 y el segundo borde inclinado 633. El punto de inflexión 631 está situado entre el faro 21 y el intermitente izquierdo 31 en la dirección a lo ancho del vehículo. El punto de inflexión 631 está situado hacia delante del extremo trasero del faro 21 según se ve desde arriba del vehículo. El punto de inflexión 631 está situado hacia delante del intermitente izquierdo 31.

La cubierta lateral derecha 24 tiene la misma estructura que la cubierta lateral izquierda 23 y tiene simetría izquierda/derecha con la cubierta lateral izquierda 23. El intermitente derecho 32 tiene la misma estructura que el intermitente izquierdo 31 y tiene simetría izquierda/derecha con el intermitente izquierdo 31. Por lo tanto se omite la explicación de los detalles de la cubierta lateral derecha 24 y el intermitente derecho 32.

La figura 8 es una vista lateral que ilustra una estructura de montaje de la unidad de faro 16. La figura 9 es una vista frontal que ilustra la estructura de montaje de la unidad de faro 16. Como se ilustra en las figuras 8 y 9, la motocicleta 1 incluye un elemento de soporte 71. El elemento de soporte 71 incluye una porción de montaje superior 72 y una porción de montaje inferior 73. La porción de montaje superior 72 está montada en el puente superior 141 de la horquilla delantera 14. La porción de montaje inferior 73 está montada en el puente inferior 142 de la horquilla delantera 14. En consecuencia, el elemento de soporte 71 se soporta en la horquilla delantera 14.

El elemento de soporte 71 incluye una porción de montaje de medidor 74 y una porción de montaje de cubierta de medidor 75. El medidor 18 está montado en la porción de montaje de medidor 74. La cubierta de medidor 19 está montada en la porción de montaje de cubierta de medidor 75. La porción de montaje de medidor 74 es un elemento en forma de chapa. La porción de montaje de cubierta de medidor 75 está fijada a la porción de montaje de medidor 74. El elemento de soporte 71 incluye un elemento de acoplamiento 76. El elemento de acoplamiento 76 es un elemento en forma de tubo. El elemento de acoplamiento 76 está fijado a la porción de montaje de medidor 74. Dicha porción de montaje superior 72 está fijada al elemento de acoplamiento 76.

El elemento de soporte 71 incluye una porción de montaje de faro 77. La unidad de faro 16 está montada en la porción de montaje de faro 77. La porción de montaje de faro 77 incluye una porción de bastidor 771, una porción de ménsula izquierda 772, y una porción de ménsula derecha 773. La porción de bastidor 771 es un elemento curvado en forma de varilla. La porción de ménsula izquierda 772 y la porción de ménsula derecha 773 están fijadas a la porción de bastidor 771. Un agujero de tornillo está dispuesto en cada una de la porción de ménsula izquierda 772 y la porción de ménsula derecha 773.

Como se ilustra en la figura 6, la superficie lateral de cubierta izquierda 25 de la cubierta de faro 22 está provista de un agujero 257. La superficie lateral de cubierta izquierda 25 se fija a la porción de ménsula izquierda 772 pasando un tornillo 59 a través del agujero 257 de la superficie lateral de cubierta izquierda 25 y el agujero de tornillo en la porción de ménsula izquierda 772. Aunque no se ilustra en los dibujos, un agujero está dispuesto en la superficie lateral de cubierta derecha 26 de la cubierta de faro 22 y la superficie lateral de cubierta derecha 26 se fija a la porción de ménsula derecha 773 pasando un tornillo a través de un agujero en la superficie lateral de cubierta derecha 26 y el agujero de tornillo en la porción de ménsula derecha 773.

La porción de montaje de faro 77 incluye una porción de ménsula inferior 774. La porción de ménsula inferior 774 está fijada a dicha porción de montaje inferior 73. Como se ilustra en la figura 3, la unidad de faro 16 incluye una ménsula de faro 161. La ménsula de faro 161 sobresale hacia abajo de la cubierta de faro 22. La ménsula de faro

161 está fijada a la porción de ménsula inferior 774 con un tornillo 68.

Como se ilustra en la figura 9, el elemento de soporte 71 incluye una porción de montaje de intermitente izquierdo 78 y una porción de montaje de intermitente derecho 79. La porción de montaje de intermitente izquierdo 78 y la porción de montaje de intermitente derecho 79 están fijadas a la porción de bastidor 771. La porción de pata izquierda 311 del intermitente izquierdo 31 está montada en la porción de montaje de intermitente izquierdo 78. La porción de pata derecha 321 del intermitente derecho 32 está montada en la porción de montaje de intermitente derecho 79. Como se ha descrito anteriormente, el medidor 18, la cubierta de medidor 19, la unidad de faro 16 y los intermitentes izquierdo y derecho son soportados de manera integrada por el elemento de soporte 71, y están montados en la horquilla delantera 14 mediante el elemento de soporte 71.

Las características de la motocicleta 1 según la presente realización son las siguientes. La cubierta de medidor 19 está dispuesta delante del medidor 18 y la cubierta de faro 22 está dispuesta en ambos lados laterales del faro 21. Por lo tanto, la cubierta de faro 22 se puede hacer más compacta en comparación con cuando la cubierta de faro 22 cubre el medidor 18 y el faro 21 de manera integrada. El borde delantero 51 de la cubierta lateral izquierda 23 está situado hacia atrás del borde delantero 43 de la cubierta de faro 22 según se ve en vista lateral del vehículo. Por lo tanto, la cubierta lateral izquierda 23 se puede hacer más compacta en comparación con cuando el borde delantero 51 de la cubierta lateral izquierda 23 está dispuesto hacia delante del borde delantero 43 de la cubierta de faro 22. De esta forma, la estructura alrededor del faro 21 se puede hacer más compacta debido a que la cubierta de faro 22 y la cubierta lateral izquierda 23 se hacen más compactas.

A la inversa, la distancia entre el faro 21 y el intermitente izquierdo 31 en la dirección a lo ancho del vehículo se incrementa alargando la porción de pata izquierda 311 del intermitente izquierdo 31, lo que es efectivo para asegurar la visibilidad tanto del faro 21 como del intermitente izquierdo 31. Sin embargo, cuando tanto la cubierta de faro 22 como la cubierta lateral izquierda 23 se hacen más compactas como se ha descrito anteriormente y la porción de pata izquierda 311 del intermitente izquierdo 31 es alargada, la resistencia que el intermitente izquierdo 31 recibe de viento de marcha se incrementa y hay posibilidad de que la resistencia de soporte del intermitente izquierdo 31 se pueda reducir. Consiguientemente, en la motocicleta 1 de la presente realización, el intermitente izquierdo 31 está dispuesto encima de la bombilla de faro 211 y debajo del extremo superior del faro 21. Por lo tanto, el intermitente izquierdo 31 se puede disponer más próximo al centro de gravedad del faro 21 en comparación con cuando el intermitente izquierdo 31 se coloca encima del extremo superior del faro 21. Como resultado, la resistencia de soporte del intermitente izquierdo 31 se puede mejorar. La porción de superficie superior 61 de la cubierta lateral izquierda 23 está dispuesta de manera que cubra la porción de pata izquierda 311 del intermitente izquierdo 31 por arriba y por delante. Por lo tanto, es menos probable que en el intermitente izquierdo 31 choque directamente el viento de marcha. Como resultado, la resistencia recibida por el intermitente izquierdo 31 del viento de marcha se puede reducir. Como resultado, la resistencia de soporte del intermitente izquierdo 31 se puede mejorar. Mejorando la resistencia de soporte del intermitente izquierdo 31 de esta forma, la porción de pata izquierda 311 del intermitente izquierdo 31 se puede alargar. En consecuencia, el intermitente izquierdo 31 y el faro 21 se pueden disponer más lejos uno de otro y la visibilidad tanto del faro 21 como del intermitente izquierdo 31 se puede asegurar. De esta forma, la estructura alrededor del faro 21 se puede hacer más compacta, la visibilidad del intermitente izquierdo 31 se puede asegurar, y la resistencia de soporte del intermitente izquierdo 31 se puede mejorar en la motocicleta 1 de manera compatible según la presente realización.

La porción de pata izquierda 311 solapa la porción de superficie superior 61 según se ve desde delante del vehículo. En este caso, la resistencia que el intermitente izquierdo 31 recibe del viento de marcha por delante del vehículo se puede reducir efectivamente. En consecuencia, dado que la resistencia de soporte del intermitente izquierdo 31 se puede asegurar, el intermitente izquierdo 31 y el faro 21 se pueden disponer más lejos uno de otro y la visibilidad tanto del faro 21 como del intermitente izquierdo 31 se puede asegurar.

El intermitente izquierdo 31 está dispuesto entre la porción superior 55 y la porción inferior 56 de la porción trasera de la cubierta lateral izquierda 23. Como resultado, la porción de pata izquierda 311 del intermitente izquierdo 31 puede estar protegida contra el viento de marcha por la porción superior 55 y la porción inferior 56 de la porción trasera de la cubierta lateral izquierda 23. En consecuencia, dado que la resistencia de soporte del intermitente izquierdo 31 se puede asegurar, el intermitente izquierdo 31 y el faro 21 se pueden disponer más lejos uno de otro y la visibilidad tanto del faro 21 como del intermitente izquierdo 31 se puede asegurar.

El extremo trasero de la porción superior 55 está situado hacia atrás del intermitente izquierdo 31. Como resultado, un amplio rango encima de la porción de pata izquierda 311 del intermitente izquierdo 31 puede estar cubierto por la porción superior 55 de la porción trasera de la cubierta lateral izquierda 23. Como resultado, la resistencia que la porción de pata izquierda 311 del intermitente izquierdo 31 recibe del viento de marcha se puede reducir más. En consecuencia, dado que la resistencia de soporte del intermitente izquierdo 31 se puede asegurar, el intermitente izquierdo 31 y el faro 21 se pueden disponer más lejos uno de otro y la visibilidad tanto del faro 21 como del intermitente izquierdo 31 se puede asegurar.

El extremo trasero de la porción inferior 56 está situado hacia atrás del intermitente izquierdo 31. Como resultado, un amplio rango debajo de la porción de pata izquierda 311 del intermitente izquierdo 31 puede estar cubierto por la

porción inferior 55 de la porción trasera de la cubierta lateral izquierda 23. Como resultado, la resistencia que la porción de pata izquierda 311 del intermitente izquierdo 31 recibe del viento de marcha se puede reducir más. En consecuencia, dado que la resistencia de soporte del intermitente izquierdo 31 se puede asegurar, el intermitente izquierdo 31 y el faro 21 se pueden disponer más lejos uno de otro y la visibilidad tanto del faro 21 como del intermitente izquierdo 31 se puede asegurar.

La porción de superficie inferior 62 de la cubierta lateral izquierda 23 se extiende desde una posición hacia delante del intermitente izquierdo 31 a una posición hacia atrás del intermitente izquierdo 31 según se ve en vista lateral del vehículo. Como resultado, el intermitente izquierdo 31 puede estar protegido contra el viento de marcha por debajo del intermitente izquierdo 31 por la porción de superficie inferior 62. Como resultado, la resistencia que la porción de pata izquierda 311 del intermitente izquierdo 31 recibe del viento de marcha se puede reducir más. En consecuencia, dado que la resistencia de soporte del intermitente izquierdo 31 se puede asegurar, el intermitente izquierdo 31 y el faro 21 se pueden disponer más lejos uno de otro y la visibilidad tanto del faro 21 como del intermitente izquierdo 31 se puede asegurar.

El extremo delantero de la porción de superficie superior 61 de la cubierta lateral izquierda 23 está situado hacia delante del extremo delantero de la cubierta de medidor 19 según se ve en vista lateral del vehículo. Como resultado, el efecto de rectificación debido a la porción de superficie superior 61 de la cubierta lateral izquierda 23 se puede mejorar.

El extremo trasero de la porción de superficie superior 61 de la cubierta lateral izquierda 23 está situado hacia atrás de un extremo trasero de la cubierta de medidor 19 según se ve en vista lateral del vehículo. Como resultado, el efecto de rectificación debido a la porción de superficie superior 61 de la cubierta lateral izquierda 23 se puede mejorar.

La porción de superficie superior 61 de la cubierta lateral izquierda 23 tiene una forma suavemente curvada que cruza desde una posición hacia delante del intermitente izquierdo 31 a una posición hacia atrás del intermitente izquierdo 31 según se ve en vista lateral del vehículo. Como resultado, el efecto de rectificación debido a la porción de superficie superior 61 de la cubierta lateral izquierda 23 se puede mejorar.

El borde lateral exterior 63 de la porción de superficie superior 61 de la cubierta lateral izquierda 23 tiene una forma curvada con un punto de inflexión 631 según se ve desde arriba del vehículo. El punto de inflexión 631 está situado entre el faro 21 y el intermitente izquierdo 31 en la dirección a lo ancho del vehículo. El punto de inflexión 631 está situado hacia delante del extremo trasero del faro 21 según se ve desde arriba del vehículo. Como resultado, el punto de inflexión 631 se puede disponer más lejos del intermitente izquierdo 31 como se ilustra en la figura 10 en comparación con cuando el punto de inflexión 631 está situado hacia atrás del extremo trasero del faro 21 (véase el punto de inflexión 631'). Consiguientemente, la visibilidad del intermitente izquierdo 31 se puede mejorar.

Los efectos de la cubierta lateral derecha 24 y el intermitente derecho 32 son los mismos que los efectos de dicha cubierta lateral izquierda 23 y el intermitente izquierdo 31.

Las formas y disposiciones del faro 21, los intermitentes izquierdo y derecho, el medidor 18, la cubierta de medidor 19, la cubierta de faro 22, y las cubiertas laterales izquierda y derecha no se limitan a las formas y disposiciones descritas anteriormente y se pueden modificar. El elemento de soporte 71 no se limita a ser soportado por el puente superior 141 y el puente inferior 142 de la horquilla delantera 14 y puede ser soportado por otras porciones.

Aunque el faro 21 es soportado por el elemento de soporte 71 a través de la cubierta de faro 22 en la realización anterior, el faro 21 puede ser soportado directamente por el elemento de soporte 71.

Aunque la superficie lateral de cubierta derecha 26 y la superficie lateral de cubierta izquierda 25 de la cubierta de faro 22 son simétricas en la realización anterior, la superficie lateral de cubierta derecha 26 y la superficie lateral de cubierta izquierda 25 pueden ser asimétricas. Aunque la cubierta lateral derecha 24 y la cubierta lateral izquierda 23 son simétricas en la realización anterior, la cubierta lateral derecha 24 y la cubierta lateral izquierda 23 pueden ser asimétricas. Específicamente, al menos una de la cubierta lateral derecha 24 y la cubierta lateral izquierda 23 puede satisfacer los requisitos de la cubierta lateral en la presente invención.

**REIVINDICACIONES**

1. Una motocicleta incluyendo:

un tubo delantero (11) dispuesto de manera que esté inclinado hacia delante y hacia abajo;

una horquilla delantera (14) soportada de manera rotativa por el tubo delantero (11);

un elemento de soporte (71) soportado por la horquilla delantera (14);

un faro (21) incluyendo una bombilla de faro (211), siendo soportado el faro (21) por el elemento de soporte (71);

al menos un intermitente (31, 32) incluyendo una porción de pata (311, 321) montada en el elemento de soporte (71), y una porción de iluminación (312, 322) soportada por la porción de pata (311, 321);

un medidor (18) soportado por el elemento de soporte (71), estando dispuesto el medidor (18) encima del faro (21);

una cubierta de medidor (19) dispuesta delante del medidor (18);

una cubierta de faro (22) dispuesta en un lado lateral del faro (21); y

al menos una cubierta lateral (23, 24) dispuesta en el lado lateral de la cubierta de faro (22); donde

el intermitente (31, 32) está dispuesto encima de la bombilla de faro (211) y debajo de un extremo superior del faro (21);

la cubierta lateral (23, 24) incluye una porción de superficie superior (61) dispuesta de manera que cubra al menos una porción de la porción de pata (311, 321) del intermitente (31, 32) por arriba y por delante;

la porción de superficie superior (61) se extiende desde una posición debajo del intermitente (31, 32) a una posición encima del intermitente (31, 32) según se ve en vista lateral del vehículo;

la porción de superficie superior (61) se extiende desde una posición hacia delante del intermitente (31, 32) a una posición hacia atrás del intermitente (31, 32) según se ve en vista lateral del vehículo

**caracterizada porque** la cubierta lateral (23, 24) es un elemento que está separado de la cubierta de faro (22) y montado en una superficie lateral de cubierta lateral (25, 26) de la cubierta de faro (22) y un borde delantero (51) de la cubierta lateral (23, 24) según se ve en vista lateral del vehículo está dispuesto hacia atrás de un borde delantero (43) de las cubiertas de faro (22).

2. Una motocicleta según la reivindicación 1, **caracterizada porque** al menos una porción de la porción de pata (311, 321) solapa la porción de superficie superior (61) según se ve desde delante del vehículo.

3. Una motocicleta según la reivindicación 1 o 2, **caracterizada porque** una porción trasera de la cubierta lateral (23, 24) incluye una porción superior (55) y una porción inferior (56) dispuesta debajo de la porción superior (55) y lejos de la porción superior (55); y

el intermitente (31, 32) está dispuesto entre la porción superior (55) y la porción inferior (56).

4. Una motocicleta según la reivindicación 3, **caracterizada porque** un extremo trasero de la porción superior (55) está situado hacia atrás del intermitente (31, 32).

5. Una motocicleta según la reivindicación 3 o 4, **caracterizada porque** un extremo trasero (561) de la porción inferior (56) está situado hacia atrás del intermitente (31, 32).

6. Una motocicleta según cualquiera de las reivindicaciones 1 a 5, **caracterizada porque** la cubierta lateral (23, 24) incluye una porción de superficie inferior (62) dispuesta de manera que cubra el intermitente (31, 32) por abajo; y

la porción de superficie inferior (62) se extiende desde una posición hacia delante del intermitente (31, 32) a una posición hacia atrás del intermitente (31, 32) según se ve en vista lateral del vehículo.

7. Una motocicleta según cualquiera de las reivindicaciones 1 a 6, **caracterizada porque** un extremo delantero (611) de la porción de superficie superior (61) de la cubierta lateral (23, 24) está situado hacia delante de un extremo delantero (191) de la cubierta de medidor (19) según se ve en vista lateral del vehículo.

8. Una motocicleta según cualquiera de las reivindicaciones 1 a 7, **caracterizada porque** un extremo trasero (612)

de la porción de superficie superior (61) de la cubierta lateral (23, 24) está situado hacia atrás de un extremo trasero (192) de la cubierta de medidor (19) según se ve en vista lateral del vehículo.

9. Una motocicleta según cualquiera de las reivindicaciones 1 a 8, **caracterizada porque** la porción de superficie superior (61) de la cubierta lateral (23, 24) tiene una forma suavemente curvada que cruza desde una posición hacia delante del intermitente (31, 32) a una posición hacia atrás del intermitente (31, 32) según se ve en vista lateral del vehículo.

10. Una motocicleta según cualquiera de las reivindicaciones 1 a 9, **caracterizada porque** un borde lateral exterior (63) de la porción de superficie superior (61) de la cubierta lateral (23, 24) tiene una forma curvada con un punto de inflexión (631) situado entre el faro (21) y el intermitente (31, 32) en la dirección a lo ancho del vehículo según se ve en vista superior del vehículo; y el punto de inflexión (631) está situado hacia delante de un extremo trasero del faro (21) según se ve en vista superior del vehículo.

11. Una motocicleta según cualquiera de las reivindicaciones 1 a 10, **caracterizada por**

un intermitente izquierdo (31) que incluye una porción de pata izquierda (311) montada en el elemento de soporte (71), y una porción de iluminación izquierda (312) soportada por la porción de pata izquierda (311), y un intermitente derecho (32) que incluye una porción de pata derecha (321) montada en el elemento de soporte (71), y una porción de iluminación derecha (322) soportada por la porción de pata derecha (321);

una cubierta lateral izquierda (23) dispuesta en el lado lateral izquierdo de la cubierta de faro (22), y una cubierta lateral derecha (24) dispuesta en el lado lateral derecho de la cubierta de faro (22); donde el borde delantero (51) de la cubierta lateral izquierda o derecha (23, 24) según se ve en la vista lateral respectiva del vehículo está dispuesto hacia atrás del borde delantero (43) de la cubierta de faro (22);

los intermitentes izquierdo y derecho (31, 32) están dispuestos encima de la bombilla de faro (211) y debajo del extremo superior del faro (21);

cada una de las cubiertas laterales izquierda y derecha (23, 24) incluye una porción de superficie superior (61) dispuesta de manera que cubra al menos una porción de las porciones de pata izquierda y derecha (311, 321) de los intermitentes izquierdo y derecho (31, 32) por arriba y por delante.

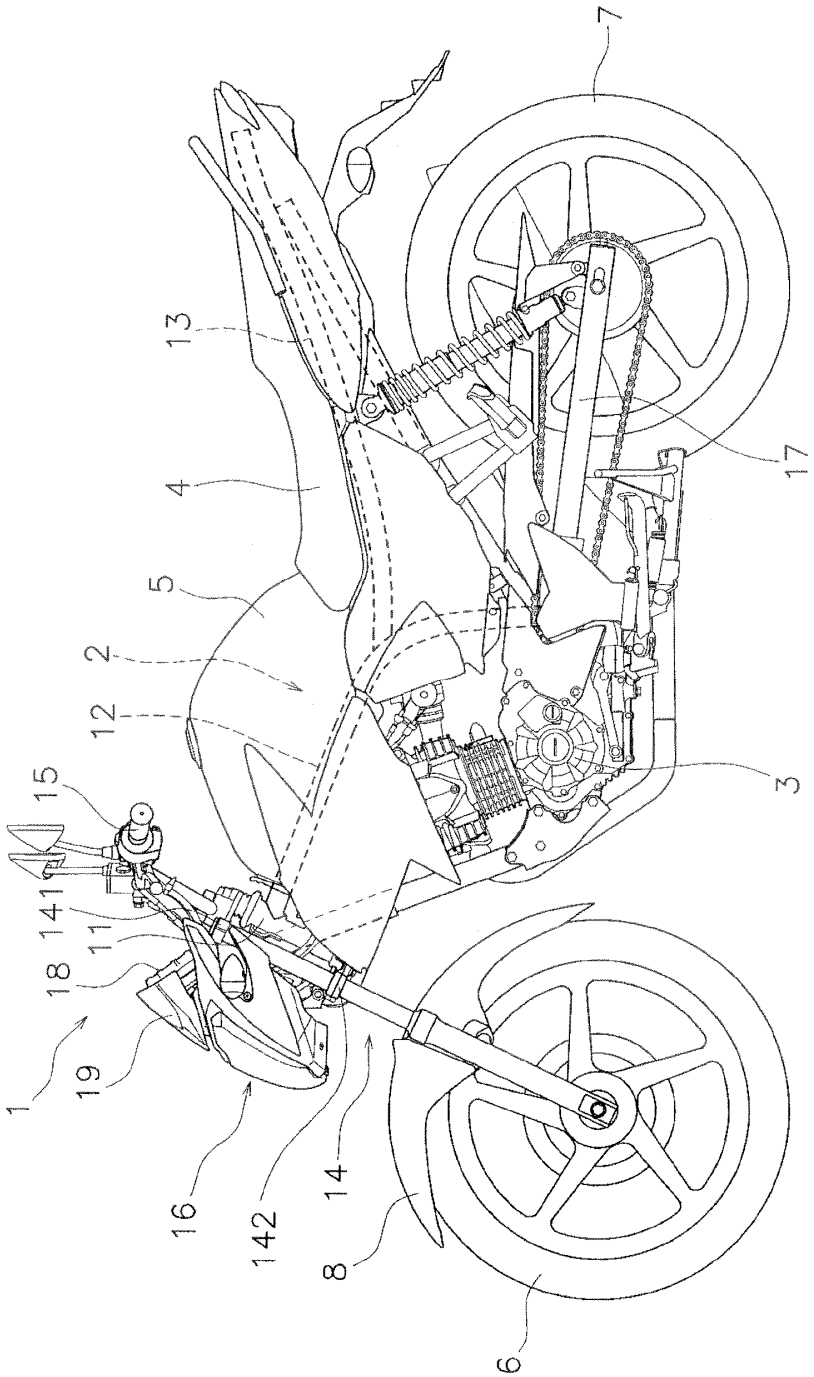


FIG. 1

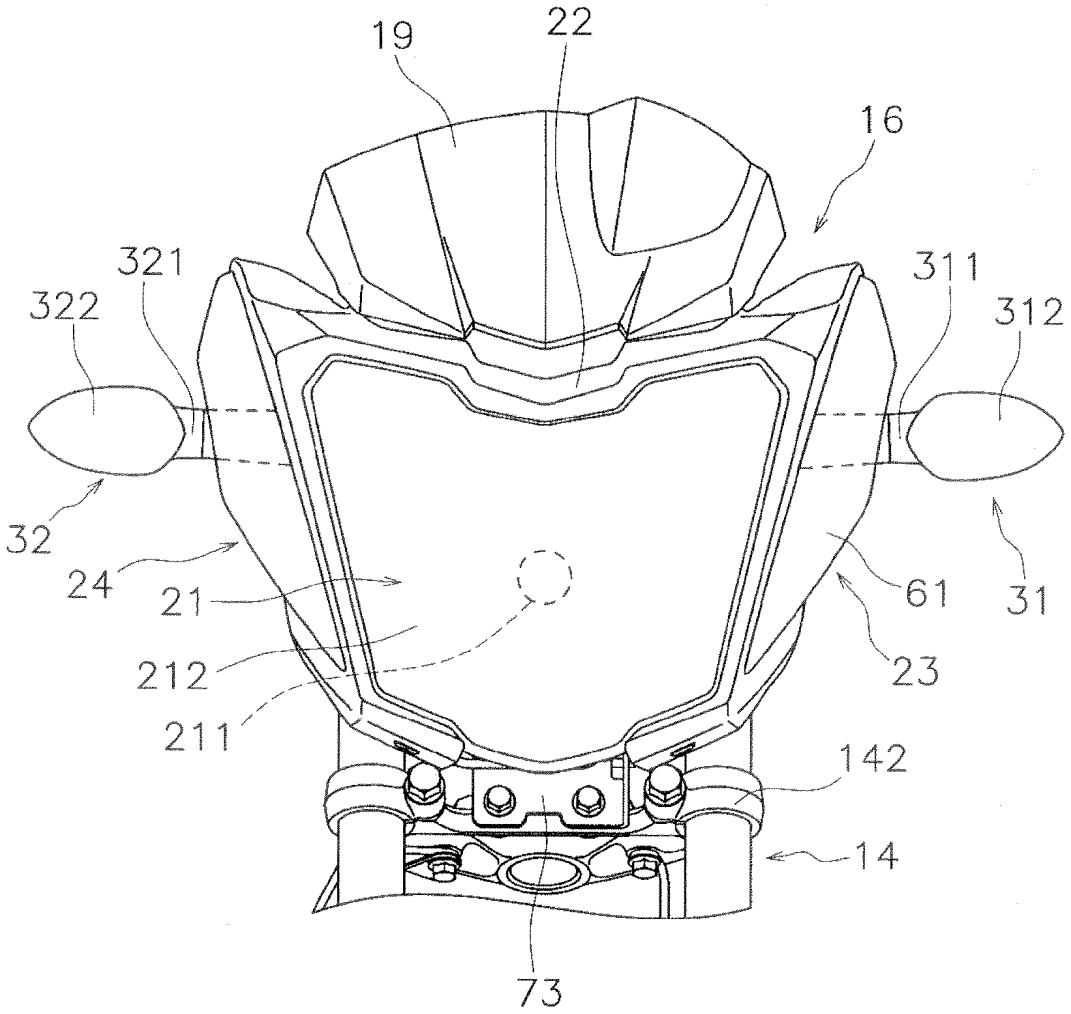


FIG. 2

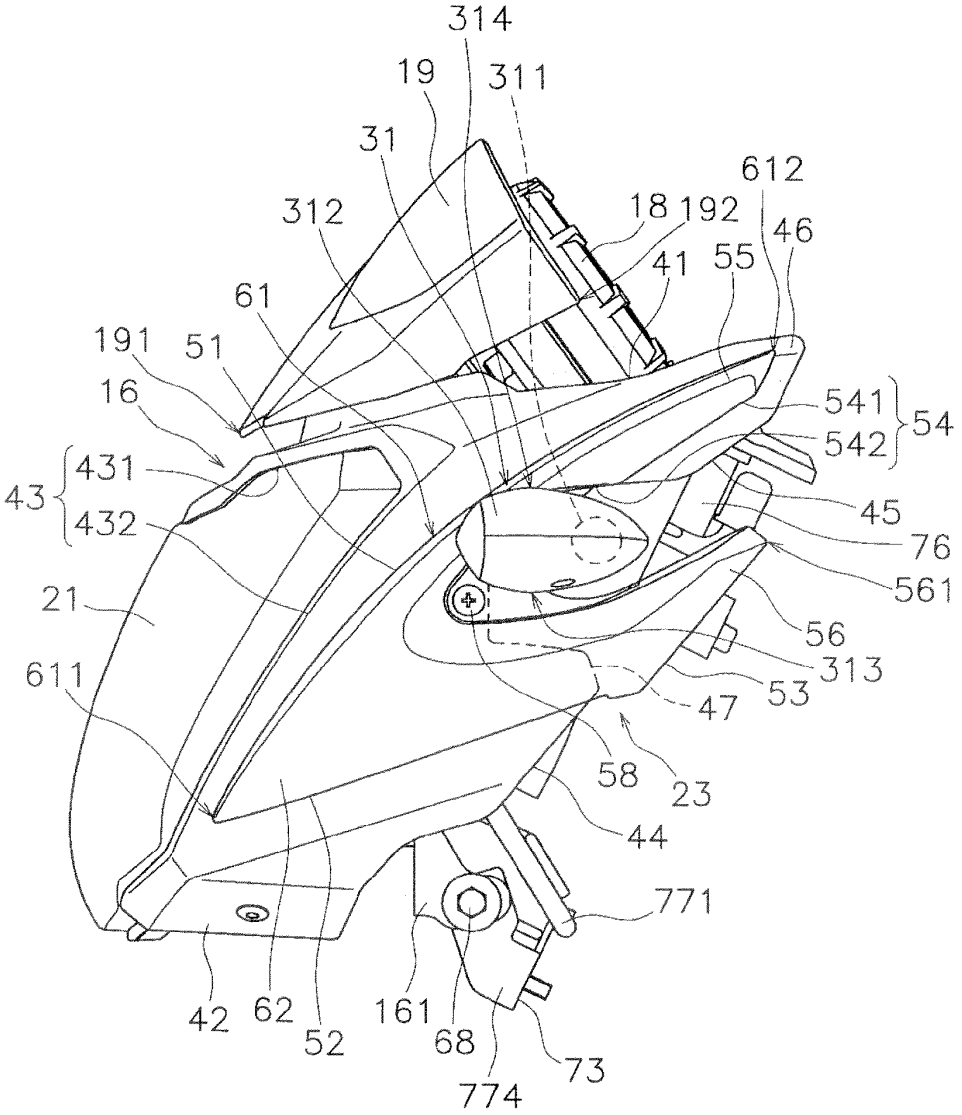
314
19
311
31
612
312
18
192
46
41
55
61
191
51
16
541
54
542
431
43
432
45
76
561
21
56
313
611
53
47
58
23
44
771
42
62
52
161
68
73
774

FIG. 3

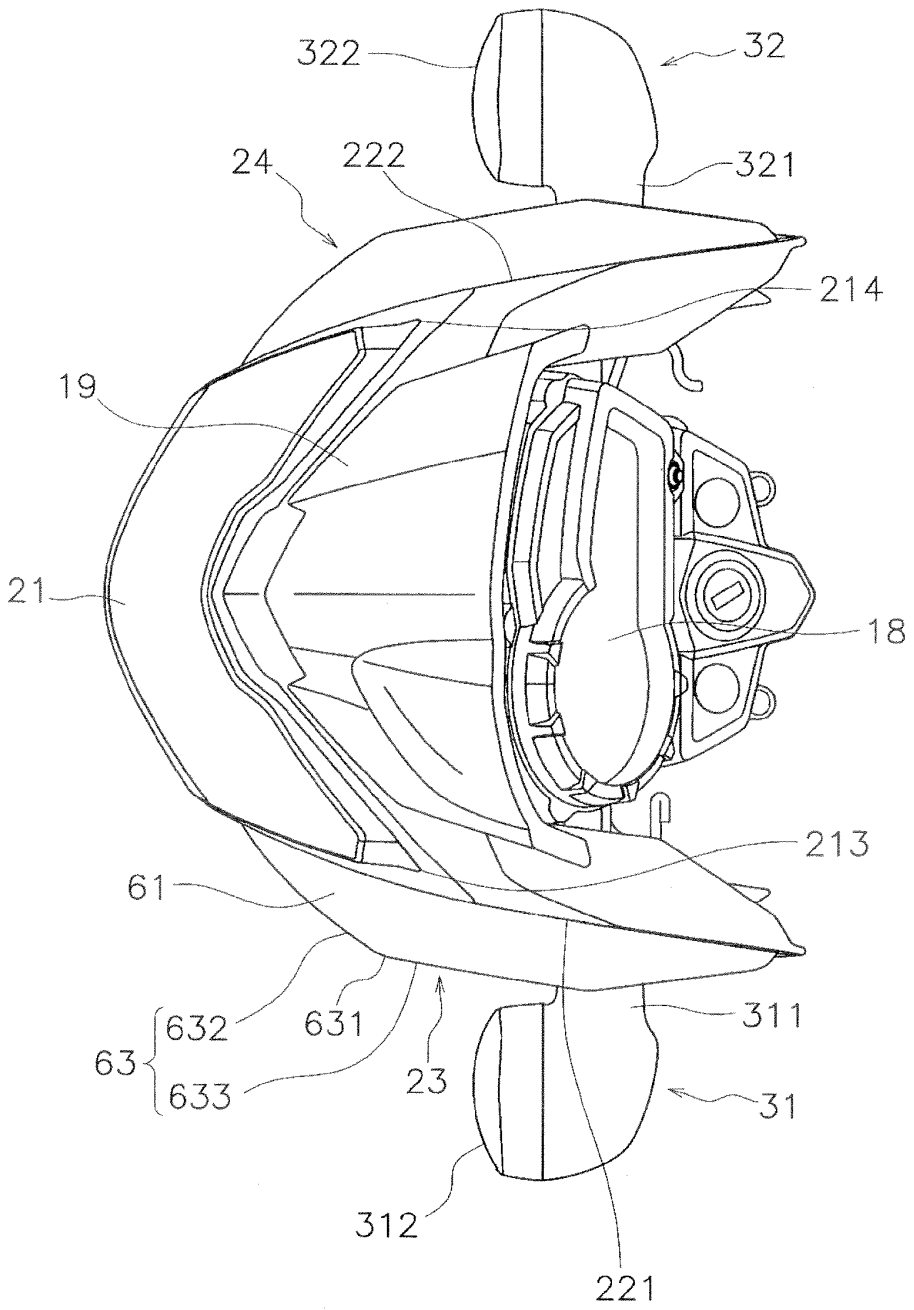
322
32
24
222
321
214
19
21
18
213
61
632
631
311
63
633
23
31
312
221

FIG. 4

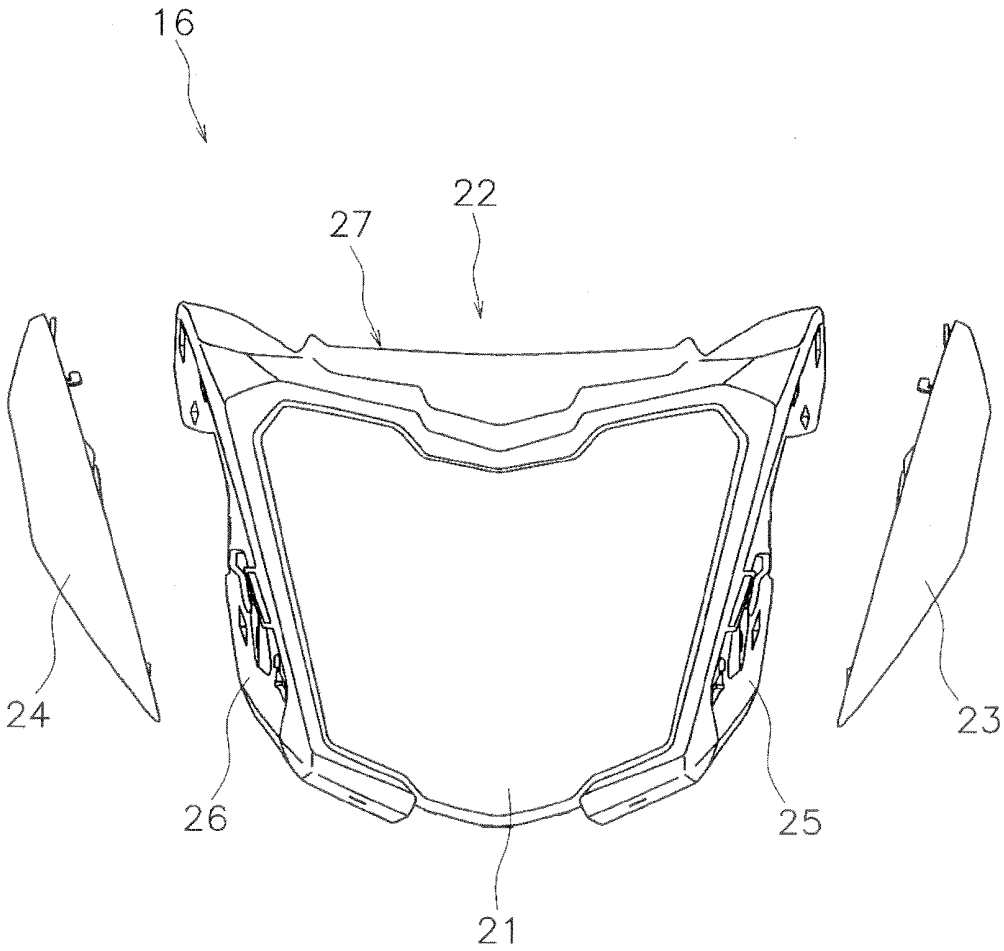


FIG. 5

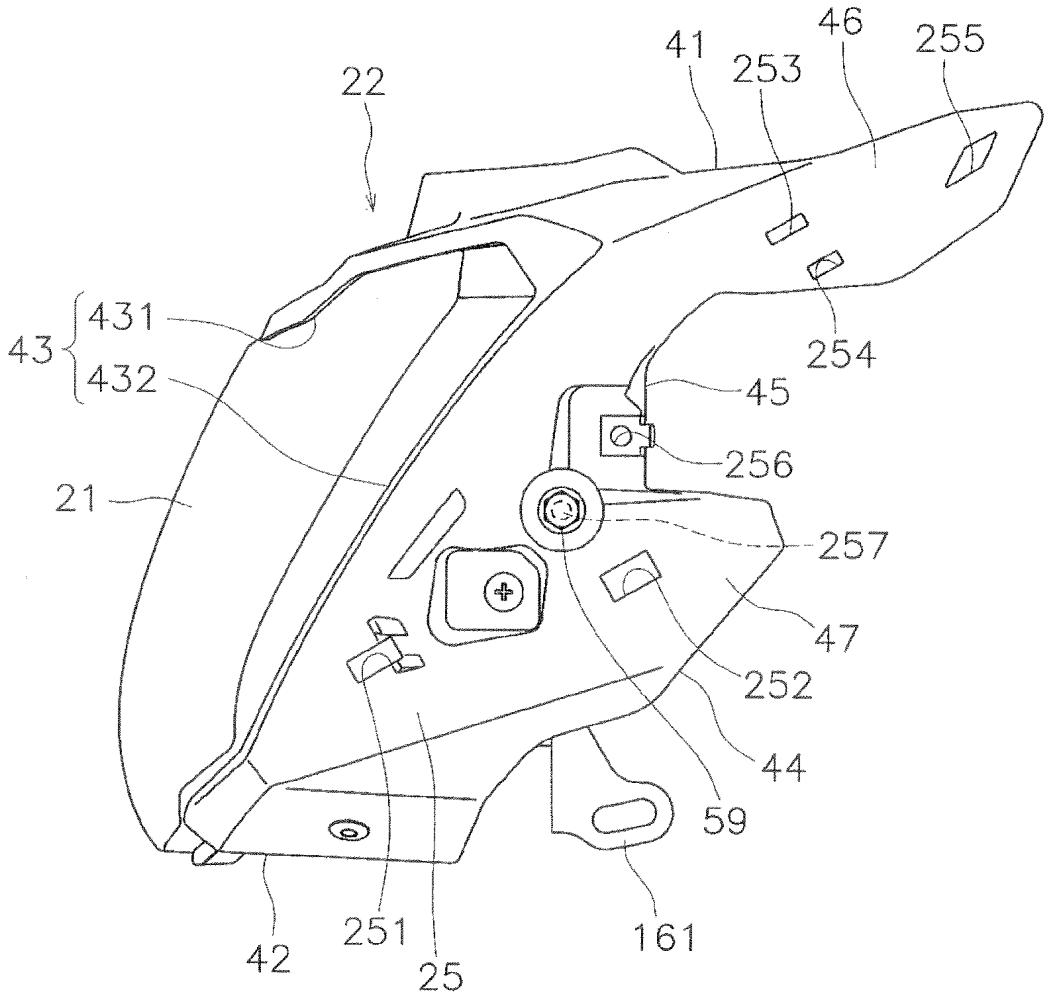
22
41
253
46
255
43
431
432
254
45
256
21
257
47
252
44
59
42
251
25
161

FIG. 6

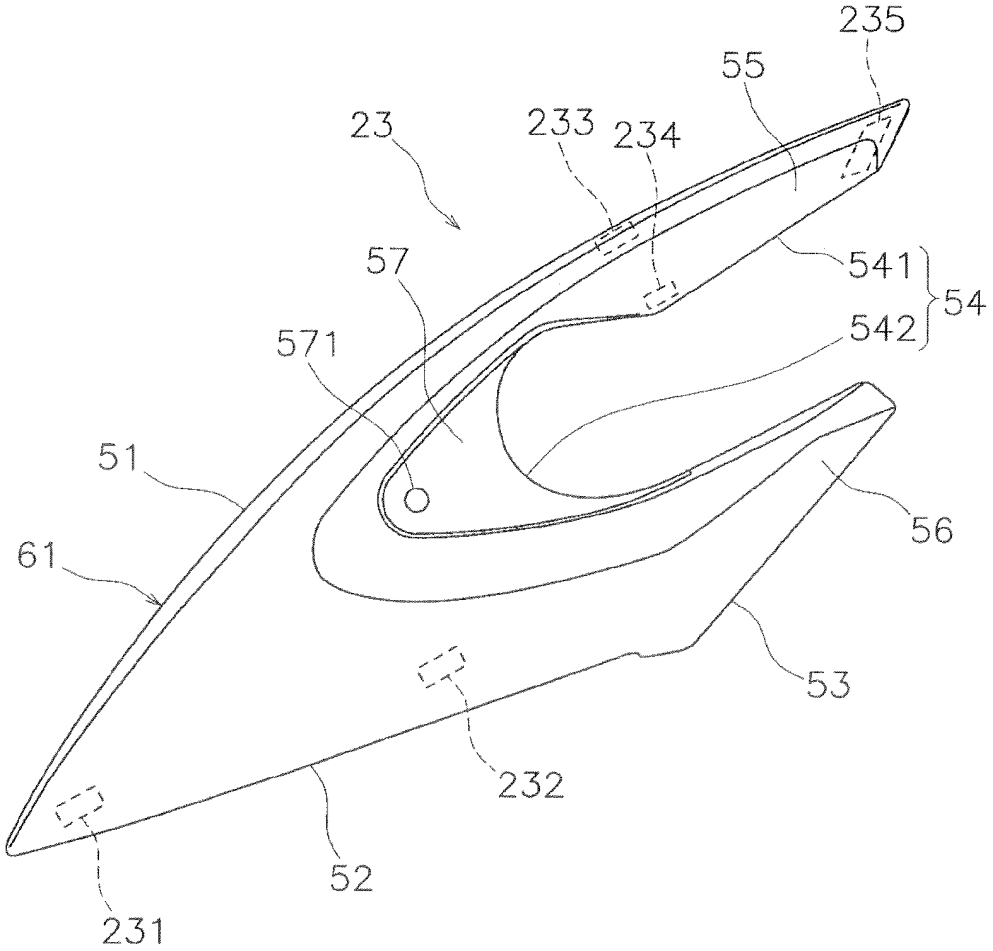


FIG. 7

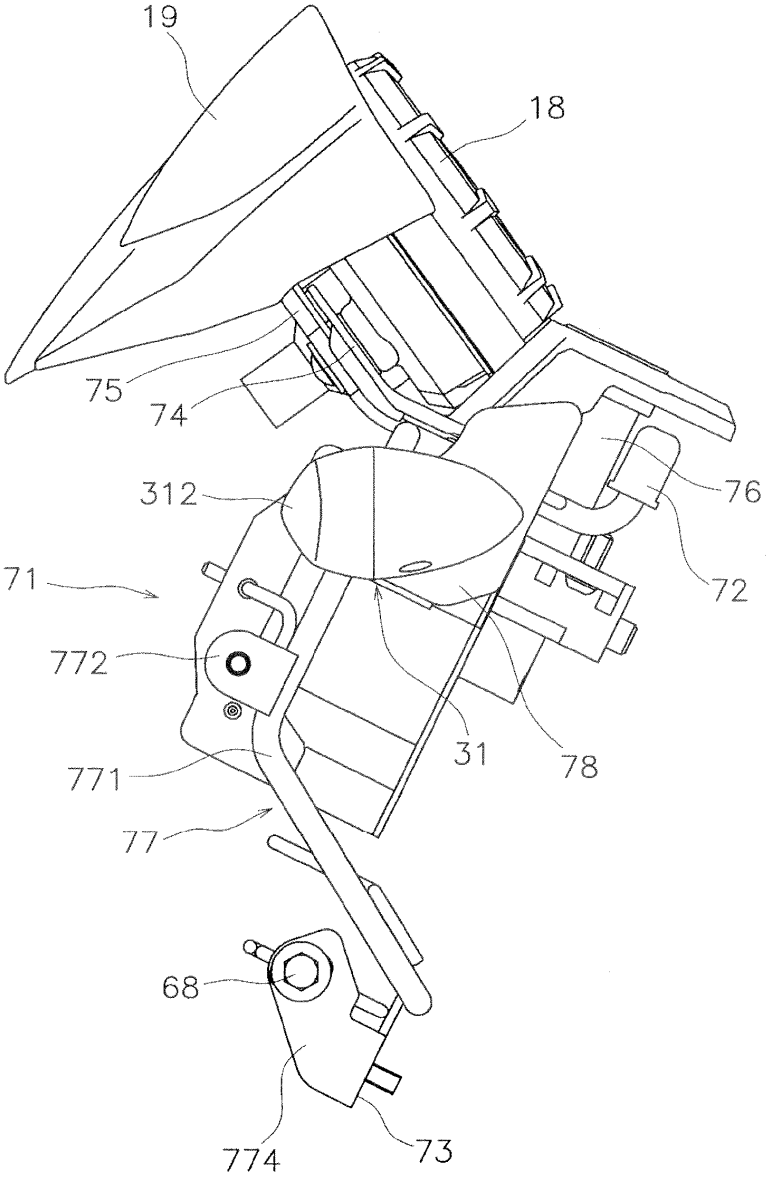


FIG. 8

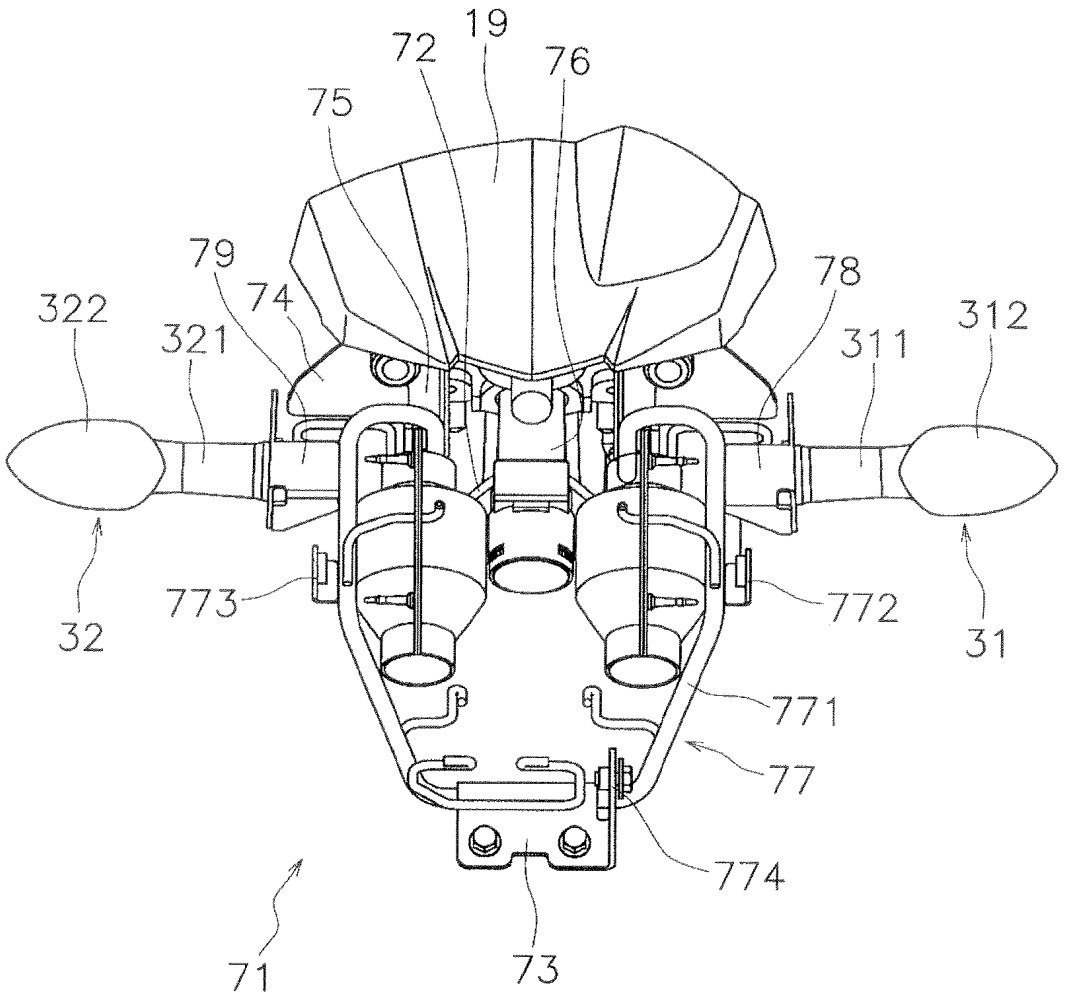


FIG. 9

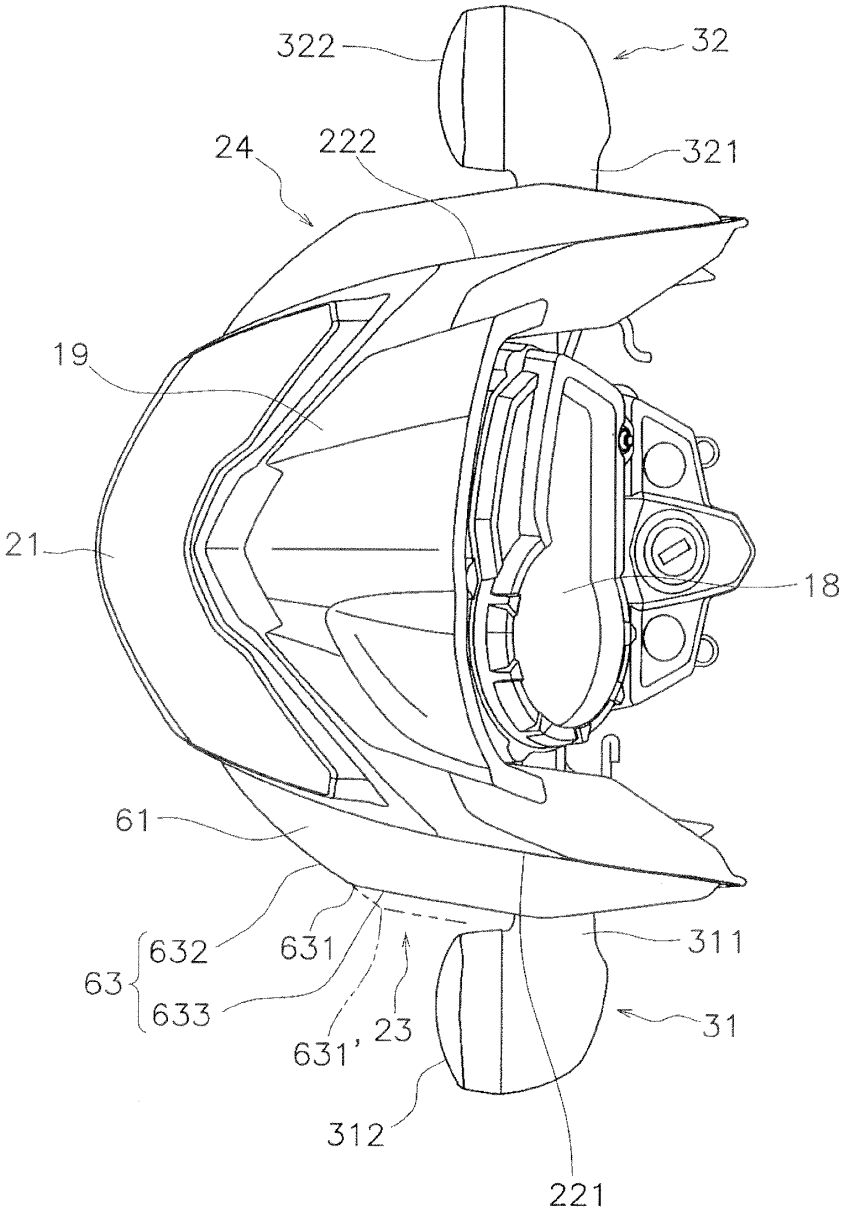


FIG. 10