(19) OFICINA ESPAÑOLA DE PATENTES Y MARCAS

ESPAÑA

(11) Número de publicación: **2 564 878**

(21) Número de solicitud: 201530883

(51) Int. Cl.:

B66C 1/66 (2006.01)

(12) INFORME SOBRE EL ESTADO DE LA TÉCNICA R1

(22) Fecha de presentación:

22.06.2015

(43) Fecha de publicación de la solicitud:

29.03.2016

(88) Fecha de publicación diferida del informe sobre el estado de la técnica:
02.02.2017

(71) Solicitantes:

GOMEZ BUENO, Andres (100.0%)
Valdenoja, 14 2ºB
39012 SANTANDER (Cantabria) ES

(72) Inventor/es:

VERDU GARCIA, Antonio

(74) Agente/Representante:

POLO FLORES, Luis

(54) Título: **DISPOSITIVO DE ELEVACIÓN DE EQUIPOS INDUSTRIALES**

(57) Resumen:
Dispositivo de elevación de equipos industriales.
El dispositivo está constituido a partir de un puente (1) en "U" invertida, dotado de orificios enfrentados (2), por los que es pasante un bulón (3), accionado por un pistón neumático (4), alojados en la correspondiente carcasa cilíndrica (7), el cual es alimentado por un compresor autónomo (5) establecido en una carcasa (6) que se dispone superiormente al puente (1). También incluye un circuito de control para su accionamiento vía radio o manualmente mediante los correspondientes pulsadores de seguridad establecidos en el dispositivo. El puente (1) es solidario superiormente a un eje de suspensión (10), con sus correspondientes medios de izado (11) y en el que se integra una célula de carga (12), siendo dicho eje pasante a través de la carcasa (6), en la que se aloja la electrónica de control del dispositivo. De esta forma, el enganche y desenganche del dispositivo se puede llevar a cabo de forma automatizada, evitando riesgos en determinados entornos peligrosos.

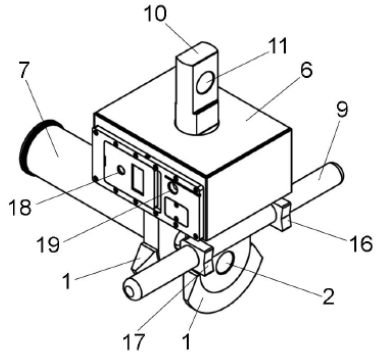

FIG. 1

ES 2 564 878 R1

OFICINA ESPAÑOLA
DE PATENTES Y MARCAS

ESPAÑA

(21) N.º solicitud: 201530883

(22) Fecha de presentación de la solicitud: 22.06.2015

(32) Fecha de prioridad:

INFORME SOBRE EL ESTADO DE LA TECNICA

(51) **Int. Cl. :** ***B66C1/66*** (2006.01)

DOCUMENTOS RELEVANTES

Categoría	(56) Documentos citados	Reivindicaciones afectadas
A	US 4573725 A (GRIFFITHS EDWARD E) 04/03/1986, Resumen figuras.	1
A	GB 903828 A (BRITISH STEEL PILING CO LTD) 22/08/1962, resumen; figuras.	1
A	US 4216987 A (ELY ROBERT G) 12/08/1980, resumen; figuras.	1

Categoría de los documentos citados

X: de particular relevancia
Y: de particular relevancia combinado con otro/s de la misma categoría
A: refleja el estado de la técnica
O: referido a divulgación no escrita
P: publicado entre la fecha de prioridad y la de presentación de la solicitud
E: documento anterior, pero publicado después de la fecha de presentación de la solicitud

El presente informe ha sido realizado

☒ para todas las reivindicaciones ☐ para las reivindicaciones nº:

Fecha de realización del informe	Examinador	Página
25.01.2017	A. Gómez Sánchez	1/4

Documentación mínima buscada (sistema de clasificación seguido de los símbolos de clasificación)

B66C

Bases de datos electrónicas consultadas durante la búsqueda (nombre de la base de datos y, si es posible, términos de búsqueda utilizados)

INVENES, EPODOC

Fecha de Realización de la Opinión Escrita: 25.01.2017

Declaración

Novedad (Art. 6.1 LP 11/1986)	Reivindicaciones	1-11	**SI**
	Reivindicaciones		**NO**
Actividad inventiva (Art. 8.1 LP11/1986)	Reivindicaciones	1-11	**SI**
	Reivindicaciones		**NO**

Se considera que la solicitud cumple con el requisito de aplicación industrial. Este requisito fue evaluado durante la fase de examen formal y técnico de la solicitud (Artículo 31.2 Ley 11/1986).

Base de la Opinión.-

La presente opinión se ha realizado sobre la base de la solicitud de patente tal y como se publica.

1. Documentos considerados.-

A continuación se relacionan los documentos pertenecientes al estado de la técnica tomados en consideración para la realización de esta opinión.

Documento	Número Publicación o Identificación	Fecha Publicación
D01	US 4573725 A (GRIFFITHS EDWARD E)	04.03.1986
D02	GB 903828 A (BRITISH STEEL PILING CO LTD)	22.08.1962
D03	US 4216987 A (ELY ROBERT G)	12.08.1980

2. Declaración motivada según los artículos 29.6 y 29.7 del Reglamento de ejecución de la Ley 11/1986, de 20 de marzo, de Patentes sobre la novedad y la actividad inventiva; citas y explicaciones en apoyo de esta declaración

Dispositivo de elevación de equipos industriales, que se caracteriza porque esencialmente está constituido por

- un puente en U invertida,
- un bulón,
- un pistón neumático,
- un compresor autónomo,
- un circuito de control,
- un eje de suspensión solidario al puente,
- una célula de carga.

No se ha encontrado en el estado de la técnica un objeto que por sí mismo o en combinación con otros incorpore todas y cada una de estas características. Los documentos D01-D03, del estado de la técnica divulgan dispositivos de finalidad similar pero que no parecen válidos para cuestionar ni la novedad (Art. 6 LP.) ni la actividad inventiva (Art. 8 LP.) del objeto en cuestión, pues carecen de varios de los citados elementos.

En consecuencia se considera además que los objetos definidos por las reivindicaciones 2-11, dependientes, son nuevos (Art. 6 LP.) e implican actividad inventiva (Art. 8 LP.)