(19) OFICINA ESPAÑOLA DE PATENTES Y MARCAS

ESPAÑA

(11) Número de publicación: **2 658 389**

(21) Número de solicitud: 201730922

(51) Int. Cl.:

B65G 57/03 (2006.01)
B65G 61/00 (2006.01)
B65B 35/50 (2006.01)
B65B 59/00 (2006.01)

(12) INFORME SOBRE EL ESTADO DE LA TÉCNICA R1

(22) Fecha de presentación:

12.07.2017

(30) Prioridad:

04.08.2016 IT 102016000082467

(43) Fecha de publicación de la solicitud:

09.03.2018

(88) Fecha de publicación diferida del informe sobre el estado de la técnica:
13.03.2018

(71) Solicitantes:

FERRARI, Paola (100.0%)
Via Salvarola, 69
41049 Sassuolo (MODENA) IT

(72) Inventor/es:

FERRARI, Paola

(74) Agente/Representante:

CARPINTERO LÓPEZ, Mario

(54) Título: **Módulo para sistemas de selección de baldosas/azulejos, sistema deselección de baldosas/azulejos y método de instalación de un sistema de selección de baldosas/azulejos**

(57) Resumen:

Módulo para sistemas de selección de baldosas/azulejos, sistema de selección de baldosas/azulejos y método de instalación de un sistema de selección de baldosas/azulejos.

Módulo (1) para sistemas de selección de baldosas/azulejos que incluye un bastidor de soporte que comprende al menos dos portales (2) conectados entre sí mediante una pluralidad de traviesas de sostén (3). Preferiblemente, al menos un portal (2) comprende por lo menos una placa (4) para soportar una línea de transporte (6a, 6b). El módulo (1) comprende al menos una máquina apiladora de baldosas/azulejos (5) dispuesta apoyada a por lo menos una traviesa de sostén (3) de la pluralidad de traviesas de sostén (3). Las traviesas de sostén (3) están dispuestas a una altura del piso tal de mantener la máquina apiladora (5) levantada con respecto al piso.

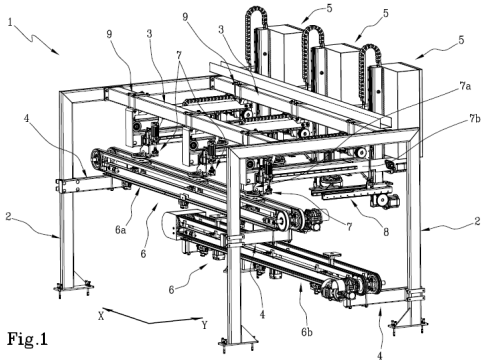

Fig.1

ES 2 658 389 R1

OFICINA ESPAÑOLA
DE PATENTES Y MARCAS

ESPAÑA

(21) N.º solicitud: 201730922

(22) Fecha de presentación de la solicitud: 12.07.2017

(32) Fecha de prioridad: **04-08-2016**

INFORME SOBRE EL ESTADO DE LA TECNICA

(51) **Int. Cl. :** Ver Hoja Adicional

DOCUMENTOS RELEVANTES

Categoría	(56) **Documentos citados**	**Reivindicaciones afectadas**
X	US 2015298840 A1 (SYSTEM SPA) 22/10/2015, párrafos 18 – 45; figuras.	1,2,4-6
Y		7-11
Y	EP 2896585 A1 (FERRARI, PAOLA) 22/07/2015, Párrafos 8 – 24; figuras.	7-11
A	WO 2010035153 A1 (SYSTEM SPA; STEFANI FRANCO) 01/04/2010, Todo el documento.	1-11
A	US 7779663 B1 (CHEN CHUN-LIANG) 24/08/2010, Todo el documento.	1-11
A	EP 0869091 A1 (ZAMBELLI MACPAL S R L) 07/10/1998, Todo el documento.	1-11

Categoría de los documentos citados

X: de particular relevancia
Y: de particular relevancia combinado con otro/s de la misma categoría
A: refleja el estado de la técnica
O: referido a divulgación no escrita
P: publicado entre la fecha de prioridad y la de presentación de la solicitud
E: documento anterior, pero publicado después de la fecha de presentación de la solicitud

El presente informe ha sido realizado

☒ para todas las reivindicaciones ☐ para las reivindicaciones nº:

Fecha de realización del informe	**Examinador**	**Página**
02.03.2018	F. J. Riesco Ruiz	1/2

CLASIFICACIÓN OBJETO DE LA SOLICITUD

B65G57/03 (2006.01)
B65G61/00 (2006.01)
B65B35/50 (2006.01)
B65B59/00 (2006.01)

Documentación mínima buscada (sistema de clasificación seguido de los símbolos de clasificación)

B65G, B65B

Bases de datos electrónicas consultadas durante la búsqueda (nombre de la base de datos y, si es posible, términos de búsqueda utilizados)

INVENES, EPODOC, WPI