(19) OFICINA ESPAÑOLA DE PATENTES Y MARCAS

ESPAÑA

(11) Número de publicación: **2 689 955**

(21) Número de solicitud: 201730683

(51) Int. Cl.:

H01R 9/05 (2006.01)
H02G 15/08 (2006.01)

(12) SOLICITUD DE PATENTE A1

(22) Fecha de presentación:

10.05.2017

(43) Fecha de publicación de la solicitud:

16.11.2018

(71) Solicitantes:

MUÑOZ SANCHEZ, Raul (100.0%)
C/ Antiquaris nº 2, esc.B, 9º 1ª
43205 Reus (Tarragona) ES

(72) Inventor/es:

MUÑOZ SANCHEZ, Raul

(54) Título: **Conector de televisión**

(57) Resumen:
La invención finalmente consiste en un conector, a modo de utilización sirve tanto a técnicos en antenas, como particulares. Es más rápido de utilizar y de conectar al cable coaxial y no hace falta la utilización de muchas herramientas para realizar la conexión, ya que simplemente con tijeras, pelando el cable ya solo haría falta roscarle el conector para tenerlo finalmente unido el conector con el cable coaxial y poderse utilizar directamente en la toma de televisión en el receptor o en cualquier aparato que utilice dichos conectores.

Figura 3.

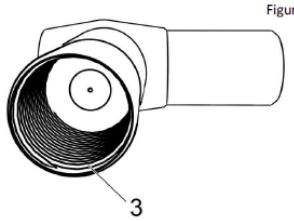

ES 2 689 955 A1

DESCRIPCIÓN

Conector de televisión.

SECTOR DE LA TÉCNICA

La presente invención, según se expresa en el enunciado de esta memoria descriptiva se refiere a conectores de televisión.

ANTECEDENTES DE LA INVENCIÓN

Los conectores de televisión que se venden sueltos, tanto macho (2) como hembra (1), actualmente al tener que ser conectados al cable de televisión, presentan el retardo de tener que utilizarse varias herramientas como tijeras para cortar el cable y destornillador para apretar el cable coaxial y tener que pasar por varias fases antes de acabar de ser finalmente conectado al cable coaxial.

La presente invención mejora este conexionado reduciendo las herramientas necesarias y reduciendo los pasos para realizarlo de una forma más rápida.

DESCRIPCIÓN DE LA INVENCIÓN

El conector de la invención consiste en un conector roscado (3), el cual simplemente utilizando las tijeras y pelando el cable coaxial de la forma adecuada, solo roscando el conector al cable ya estaría conectado. El cable coaxial se pelaría igual que si fueras a conectar un conector F de televisión y el conector de la invención se conectaría roscándolo (3) al cable igual que el conector F de televisión. Se evitaría así la utilización, como se hace actualmente, del destornillador para apretar el cable del centro del cable coaxial, más comúnmente conocido como VIVO y la malla exterior del cable coaxial haría conexión con el conector al ser roscado. Esto sería tanto en conectores macho (2) como hembra (1) de televisión.

BREVE DESCRIPCIÓN DE LOS DIBUJOS

Figura 1: muestra el ejemplo del conector hembra de televisión y se ve levemente la rosca del conector donde roscar el cable coaxial.

Figura 2: muestra el ejemplo del conector macho de televisión y se ve levemente la rosca del conector donde roscar el cable coaxial.

Figura 3: muestra claramente la rosca del conector donde roscar el cable coaxial.

REIVINDICACIONES

1. Conector de televisión con rosca (3) para facilitar el conexionado en el cable coaxial.
2. Conector de televisión que puede ser tanto macho (2) como hembra (1).

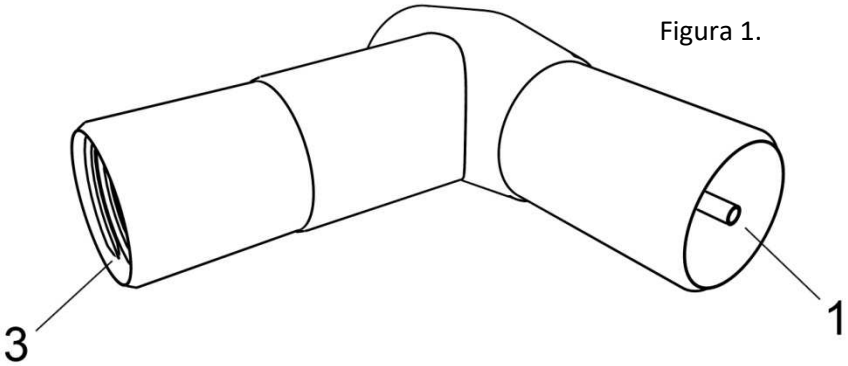

Figura 1.

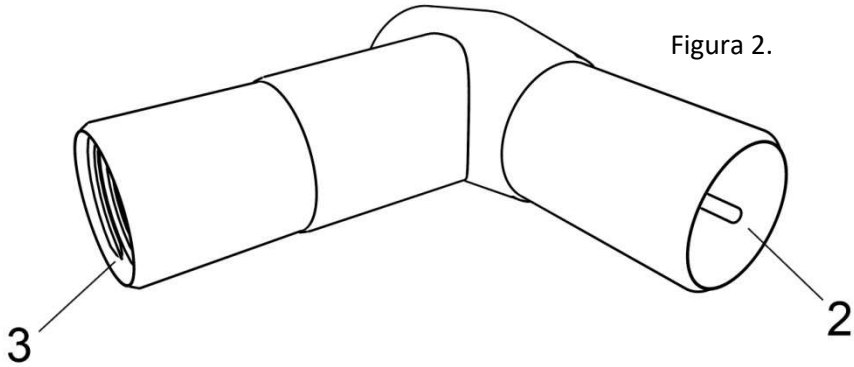

Figura 2.

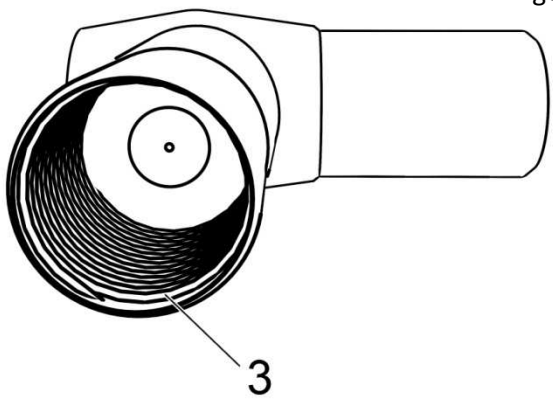

Figura 3.

OFICINA ESPAÑOLA
DE PATENTES Y MARCAS

ESPAÑA

(21) N.º solicitud: 201730683

(22) Fecha de presentación de la solicitud: 10.05.2017

(32) Fecha de prioridad:

INFORME SOBRE EL ESTADO DE LA TECNICA

(51) **Int. Cl. :** ***H01R9/05*** (2006.01)
H02G15/08 (2006.01)

DOCUMENTOS RELEVANTES

Categoría	(56) Documentos citados	Reivindicaciones afectadas
X	US 5393244 A (SZEGDA) 28/02/1995, columna 2, línea 3 - columna 4, línea 29; figuras 1, 2A, 2B;	1,2
X	Conector Angular Blindado "F" rápido ref.410701.17/03/2015 [en línea][Recuperado el 06/07/2017]. Recuperado de Internet <URL: https://www.youtube.com/watch?v=vkcFhUX3NsY>	1,2
X	Cómo cambiar clavija cable de antena TV.01/01/2013 [en línea][Recuperado el 06/07/2017]. Recuperado de Internet <URL: https://www.youtube.com/watch?v=QBApUpm9qoM>	1,2
A	Cómo hacer tu propio cable antena con CEI PRO Easy macho Televes distribuido por CABLEPELADO.16/11/2016 [en línea][recuperado el 06/07/2017]. Recuperado de Internet <URL: https://www.youtube.com/watch?v=wF9KSW8IRcU&t=48s>	1,2

Categoría de los documentos citados

X: de particular relevancia
Y: de particular relevancia combinado con otro/s de la misma categoría
A: refleja el estado de la técnica
O: referido a divulgación no escrita
P: publicado entre la fecha de prioridad y la de presentación de la solicitud
E: documento anterior, pero publicado después de la fecha de presentación de la solicitud

El presente informe ha sido realizado

☒ para todas las reivindicaciones ☐ para las reivindicaciones nº:

Fecha de realización del informe	Examinador	Página
17.07.2017	R. San Vicente Domingo	1/2

Documentación mínima buscada (sistema de clasificación seguido de los símbolos de clasificación)

H01R, H02G

Bases de datos electrónicas consultadas durante la búsqueda (nombre de la base de datos y, si es posible, términos de búsqueda utilizados)

INVENES, EPODOC