(19) OFICINA ESPAÑOLA DE PATENTES Y MARCAS

ESPAÑA

(11) Número de publicación: **2 696 926**

(51) Int. Cl.:

D06F 75/20 (2006.01)
D06F 75/38 (2006.01)

(12) TRADUCCIÓN DE PATENTE EUROPEA T3

(86) Fecha de presentación y número de la solicitud internacional: **08.02.2016** **PCT/EP2016/052608**

(87) Fecha y número de publicación internacional: **18.08.2016** **WO16128347**

(96) Fecha de presentación y número de la solicitud europea: **08.02.2016** **E 16703317 (4)**

(97) Fecha y número de publicación de la concesión europea: **19.09.2018** **EP 3256636**

(54) Título: **Una plancha de vapor para recibir un cartucho de fragancia**

(30) Prioridad:

10.02.2015 EP 15154426

(45) Fecha de publicación y mención en BOPI de la traducción de la patente:
18.01.2019

(73) Titular/es:

KONINKLIJKE PHILIPS N.V. (100.0%)
High Tech Campus 5
5656 AE Eindhoven, NL

(72) Inventor/es:

ZHAO, LIHONG;
LIAO, YILE y
JIANG, YONG

(74) Agente/Representante:

ISERN JARA, Jorge

ES 2 696 926 T3

Aviso: En el plazo de nueve meses a contar desde la fecha de publicación en el Boletín Europeo de Patentes, de la mención de concesión de la patente europea, cualquier persona podrá oponerse ante la Oficina Europea de Patentes a la patente concedida. La oposición deberá formularse por escrito y estar motivada; sólo se considerará como formulada una vez que se haya realizado el pago de la tasa de oposición (art. 99.1 del Convenio sobre Concesión de Patentes Europeas).

DESCRIPCIÓN

Una plancha de vapor para recibir un cartucho de fragancia

Campo de la invención

La presente invención se refiere a una plancha de vapor para recibir un cartucho de fragancia, y a un cartucho de fragancia para tal plancha de vapor. La presente invención también se refiere a un método para transmitir una fragancia a un vapor destinado a pulverizarse sobre la ropa durante el planchado por la plancha de vapor.

Antecedentes de la invención

Se conoce que el planchado con una fragancia en la ropa tendrá como resultado que la fragancia se libere de la ropa durante un período de tiempo extendido. Por ejemplo, la ropa puede prepulverizarse con una fragancia líquida antes del planchado. Sin embargo, la pulverización de la ropa lleva mucho tiempo y puede terminar en que la fragancia líquida manche la ropa.

La fragancia también puede transmitirse en la ropa mediante el vertido de gotas de aceites esenciales de fragancia en el tanque de agua de la plancha de vapor. Por tanto, cuando la plancha de vapor se opera, el agua líquida en el tanque de agua se evapora y se transmite con la fragancia del aceite esencial. Sin embargo, es difícil para el usuario evaluar cuánto aceite esencial debería añadirse al tanque de agua. Además, el aceite esencial en el tanque de agua no se evapora con el agua y por eso la mayoría del aceite esencial permanece en el tanque de agua y así el vapor no tiene una fragancia fuerte. Adicionalmente, el tanque de agua necesita vaciarse completamente de agua líquida y aceite esencial antes de usar una fragancia diferente.

El documento US 6.351.901 divulga una plancha de vapor con un dispositivo de generación de vapor para generar vapor y un dispositivo de aplicación para liberar aditivos en el vapor. El dispositivo de aplicación consiste en un dispositivo capilar para la liberación de aditivo en el vapor.

Sumario de la invención

Es un objeto de la invención proporcionar una plancha de vapor y un método de transmitir una fragancia al vapor producido por la plancha de vapor que alivia o supera sustancialmente los problemas antes mencionados.

De acuerdo con la presente invención, se proporciona una plancha de vapor que comprende una placa de suela, dicha placa de suela comprendiendo un canal de vapor para el paso de vapor, una superficie de planchado, respiraderos para el paso de vapor entre el canal de vapor y la superficie de planchado, y una rendija que se extiende entre el canal de vapor y la superficie de planchado, y un cartucho de fragancia que se recibe en dicha rendija de manera que se extiende en el canal de vapor para difundir fragancia en el canal de vapor, en el que la rendija asegura el cartucho de fragancia en la placa de suela de manera que el cartucho de fragancia está alineado con la superficie de planchado.

Durante el uso, el usuario puede suministrar fragancia al cartucho de fragancia. Tras la operación de la plancha de vapor, el vapor fluye a lo largo del canal de vapor y se comunica de manera fluida con el cartucho de fragancia. Esto provoca que la fragancia que se absorbe en el cartucho de fragancia se libere en el vapor en el canal de vapor, que luego se ventila sobre el artículo a vaporizar para transmitir la fragancia a este. Por tanto, el usuario es capaz de transmitir fragancia fácilmente y con fiabilidad al artículo a vaporizar sin tener que prepulverizar el artículo con fragancia o suministrar fragancia al tanque de agua de la plancha de vapor. Además, ya que el cartucho de fragancia se recibe en la placa de suela, que se calienta, el calor desde la placa de suela promoverá la evaporación de la fragancia desde el cartucho de fragancia de manera que más fragancia se transmite al vapor en el canal de vapor. Además, el cartucho de fragancia que se ubica en la placa de suela proporciona la ventaja de que el usuario es capaz de acceder fácilmente al cartucho de fragancia cuando la plancha de vapor se ubica en su base. Por tanto, rellenar la cantidad de fragancia en el cartucho de fragancia se simplifica.

Durante el uso, el usuario puede suministrar fragancia al cartucho de fragancia. Tras la operación de la plancha de vapor, el vapor fluye a lo largo del canal de vapor y se comunica de manera fluida con el cartucho de fragancia de manera que la fragancia se transmite al vapor que luego se ventila sobre el artículo a vaporizar. Por tanto, el usuario es capaz de transmitir fácilmente y con fiabilidad fragancia al artículo a vaporizar sin tener que prepulverizar el artículo con fragancia o suministrar fragancia al tanque de agua de la plancha de vapor. Además, ya que el cartucho de fragancia se recibe en la placa de suela, que se calienta, el calor de la placa de suela promoverá la evaporación de la fragancia desde el cartucho de fragancia de manera que más fragancia se transmite al vapor en el vapor. Además, el usuario es capaz de acceder fácilmente al cartucho de fragancia cuando la plancha de vapor se ubica en su base. Por tanto, el relleno de la cantidad de fragancia en el cartucho de fragancia se simplifica.

La rendija puede ser circular con un diámetro de entre 5 mm y 10 mm. La rendija puede comprender una rosca de tornillo adaptada para cooperar con una rosca de tornillo formada en el cartucho de fragancia.

La rendija puede extenderse entre el canal de vapor y la superficie de planchado en la proximidad de donde el vapor entra en el canal de vapor. Esto permite que el vapor tenga una fragancia transmitida a este cuando entra en el canal de vapor de manera que hay más tiempo para que la fragancia se extienda uniformemente a través del vapor antes de que el vapor salga de la placa de suela mediante los respiraderos.

El cartucho de fragancia puede comprender un elemento de recepción de fragancia y un soporte para sujetar dicho elemento de recepción de fragancia.

En una realización, el elemento de recepción de fragancia se extiende a través del soporte desde el canal de vapor para permitir que se llene con fragancia líquida sin retirar el soporte de la rendija. Esto permite un relleno fácil del cartucho de fragancia ya que el usuario es capaz de suministrar fragancia al elemento de recepción de fragancia poroso sin tener primero que retirar el soporte de la placa de suela.

En una realización, el soporte comprende un rebaje para recibir el elemento de recepción de fragancia y en el que el rebaje solo se extiende parcialmente a través del soporte de manera que el elemento de recepción de fragancia se extiende parcialmente a través del soporte y es inaccesible desde la superficie de planchado cuando el cartucho de fragancia se recibe en la rendija. Por tanto, el soporte forma una barrera entre el elemento de recepción de fragancia y el artículo a vaporizar de manera que un contacto directo se evita. Por tanto, la probabilidad de que la fragancia se filtre sobre el artículo a vaporizar se reduce.

El elemento de recepción de fragancia puede adaptarse para sobresalir en el canal de vapor. Esto incrementa el área de superficie del elemento de recepción de fragancia que está en contacto con el vapor en el canal de vapor por lo que la cantidad de fragancia transmitida al vapor se incrementa.

El elemento de recepción de fragancia puede realizarse de un material poroso.

En una realización, el soporte está alineado con la superficie de planchado. Por tanto, el soporte no puede engancharse en el artículo a vaporizar cuando la superficie de planchado se mueve sobre la superficie del artículo a planchar.

En una realización, el soporte se sujeta de manera removible dentro de la rendija en la placa de suela. Por tanto, el elemento de recepción de fragancia puede sustituirse fácilmente si es defectuoso o sustituirse por un elemento de recepción de fragancia que se transmite con una fragancia diferente.

El soporte puede retirarse manualmente de la placa de suela por el movimiento del soporte en relación con la placa de suela. Por tanto, el usuario puede retirar el soporte para suministrar fragancia al elemento de recepción de fragancia y puede sustituir y/o reemplazar fácilmente el soporte y el elemento de recepción de fragancia.

El soporte puede retirarse manualmente de la placa de suela sin el uso de una herramienta separada. Esto permite que el usuario retire fácilmente el soporte para sustituir el elemento de recepción de fragancia o suministrar fragancia a este.

De acuerdo con otro aspecto de la invención, se proporciona un método de transmitir fragancia a un vapor destinado a pulverizarse sobre ropa durante el planchado mediante una plancha de vapor que tiene una placa de suela, dicha placa de suela que comprende un canal de vapor para el paso de vapor, una superficie de planchado, respiraderos para el paso de vapor entre el canal de vapor y la superficie de planchado y una rendija que se extiende entre el canal de vapor y la superficie de planchado, comprendiendo el método las etapas de: disponer un cartucho de fragancia en dicha rendija de manera que se extiende en el canal de vapor para difundir fragancia en el canal de vapor y se alinea con la superficie de planchado; y hacer pasar vapor en el canal de vapor.

Estos y otros aspectos de la invención serán aparentes y se elucidarán en referencia a las realizaciones descritas a continuación.

Breve descripción de los dibujos

Las realizaciones de la divulgación se describirán ahora a modo de ejemplo únicamente en referencia a los dibujos adjuntos, en los que:

la Figura 1 es una vista lateral en sección transversal esquemática de una plancha de vapor de acuerdo con una realización de la invención;
la Figura 2 es una vista en perspectiva de la plancha de vapor de la Figura 1, con un soporte retirado de una placa de suela de la plancha de vapor;
la Figura 3 es una vista lateral en sección transversal esquemática de una plancha de vapor de acuerdo con una realización alternativa de la invención; y,
la Figura 4 es una vista lateral en sección transversal esquemática de una plancha de vapor de acuerdo con una realización alternativa de la invención.

Descripción detallada de las realizaciones

En referencia ahora a las Figuras 1 y 2, una plancha de vapor 1 de acuerdo con una realización de la invención se muestra. La plancha de vapor 1 comprende un cuerpo 2 y una placa de suela 3. La plancha de vapor 1 se configura para aplicar vapor a un artículo a planchar, tal como ropa, a través de una pluralidad de respiraderos de vapor 4 en la placa de suela 3.

La plancha de vapor 1 incluye un generador de vapor 5 para generar vapor. El generador de vapor 5 es de una disposición convencional conocida para un experto en la materia, por ejemplo que comprende una bomba (no se muestra) que suministra agua líquida desde un tanque de vapor (no se muestra) a una caldera (no se muestra). La caldera se configura para calentar agua dentro de la caldera para realizar vapor.

Un canal de vapor 6 comunica de manera fluida el generador de vapor 5 con la pluralidad de respiradores de vapor 4 en la placa de suela 3. Por tanto, el vapor es capaz de fluir desde el generador de vapor 5, a lo largo del canal de vapor 6, y fuera de los respiraderos de vapor 4 para actuar en la ropa a vaporizar.

La plancha de vapor 1 comprende además un cartucho de fragancia 7. El cartucho de fragancia 7 comprende un soporte 7A y un elemento de recepción de fragancia 8. El soporte 7A comprende un rebaje 13 que se configura para recibir el elemento de recepción de fragancia 8 de manera que un extremo del elemento de recepción de fragancia 8 se sujeta contenido en el soporte 7A.

La placa de suela 3 comprende una rendija 9 que se extiende a través del espesor de la placa de suela 3. La rendija 9 se configura para recibir el soporte 7A. La rendija 9 comprende una rosca de tornillo 11 que se configura para acoplarse con una rosca de tornillo 12 del soporte 7A de manera que el cartucho de fragancia 7 puede atornillarse de manera removible en la rendija 9 de la placa de suela 3.

La rendija 9 es circular y tiene un diámetro de entre 5 y 10 mm y el soporte 7A es circular y tiene un diámetro correspondiente para encajar ajustadamente en la rendija 9. Sin embargo, se reconocerá que en realizaciones alternativas la rendija 9 y el soporte 7A pueden tener otra forma y/o tamaño.

El elemento de recepción de fragancia 8 puede comprender un material poroso. En la presente realización, el material poroso comprende espuma. Sin embargo, debería reconocerse que el elemento de recepción de fragancia 8 puede comprender un material poroso diferente por ejemplo, corcho o tejido.

Durante el uso, el usuario suministra unas cuantas gotas de fragancia líquida al elemento de recepción de fragancia 8. El material poroso del elemento de recepción de fragancia 8 absorbe las gotas de fragancia líquida. El cartucho de fragancia 7 se atornilla entonces en la rendija 9. La fragancia puede comprender, por ejemplo, un aceite esencial o perfume.

La placa de suela 3 comprende una superficie de contacto 10 que contacta con la ropa a vaporizar. Cuando el cartucho de fragancia 7 se atornilla en la rendija 9 en la placa de suela 3, el soporte 7A no se extiende más allá de la superficie de contacto 10 y en su lugar una superficie del soporte 7A se asienta alineada con la superficie de contacto 10. Esta configuración evita que el soporte 7A se atasque en la ropa que se vaporiza cuando la superficie de contacto 10 de la placa de suela 3 se mueve sobre la superficie de la ropa a vaporizar.

Un extremo del elemento de recepción de fragancia 8 se extiende en el canal de vapor 6 cuando el cartucho de fragancia 7 se atornilla en la rendija 9 de la placa de suela 3. Por tanto, tras la operación del generador de vapor 5, el vapor fluye a lo largo del canal de vapor 6 y se comunica de manera fluida con el elemento de recepción de fragancia 8. Esto provoca que la fragancia que se absorbe en el elemento de recepción de fragancia 8 se libere en el vapor en el canal de vapor 6. El vapor se ventila entonces a través de la pluralidad de respiraderos de vapor 4 y sobre la ropa a vaporizar de manera que la fragancia se transmite sobre la ropa.

El cartucho de fragancia 7 puede desatornillarse de la rendija 9 en la placa de suela 3 para permitir que el usuario acceda al elemento de recepción de fragancia 8. Por tanto, el usuario puede rellenar fácilmente la cantidad de fragancia absorbida en el elemento de recepción de fragancia 8. Además, el elemento de recepción de fragancia 8 puede sustituirse por otro elemento de recepción de fragancia (no se muestra) que se usa para absorber una fragancia diferente. Por tanto, la mezcla de diferentes fragancias se evita y no existe necesidad de que toda la fragancia en el elemento de recepción de fragancia 8 se vacíe antes de que una fragancia diferente se use.

El cartucho de fragancia 7 puede desatornillarse fácilmente de forma manual desde la rendija 9 sin la necesidad de una herramienta separada. El soporte 7A comprende una ranura 7B que está en el lado opuesto del soporte 7A al elemento de recepción de fragancia 8. La ranura 7B es accesible por el usuario cuando el soporte 7A se recibe en la rendija 9 en la placa de suela 3. Por tanto, un usuario puede insertar la uña en la ranura 7B para desatornillar el soporte 7A para retirar el cartucho de fragancia 7 de la rendija 9. En una realización alternativa (no se muestra), la ranura 7B se omite y se sustituye por una o más proyecciones que pueden agarrarse por el usuario para desatornillar el soporte.

En referencia ahora a la Figura 3, una plancha de vapor 1 de acuerdo con una realización alternativa de la invención se muestra. La plancha de vapor 1 comprende un cuerpo 2, una placa de suela 3, un generador de vapor 5 y un canal de vapor 6 que son similares a los descritos antes en relación con las Figuras 1 y 2, con características similares que retienen los mismos números de referencia. Una diferencia es que la plancha de vapor 1 mostrada en la Figura 3 comprende un cartucho de fragancia 7 que tiene un soporte 7A con un paso 14 que se extiende a través de todo el espesor del soporte 7A. El paso 14 se extiende desde el canal de vapor 6 a la superficie de contacto 10 de la placa de suela 3.

El elemento de recepción de fragancia 8 se recibe con seguridad en el paso 14 y se extiende desde el canal de vapor 6 a la superficie de contacto 10 de la placa de suela 3. Un primer extremo 8A del elemento de recepción de fragancia 8 se extiende en el canal de vapor 6 cuando el soporte 7A se atornilla en la rendija 9 de la placa de suela 3 para transmitir fragancia al vapor en el canal de vapor 6. El segundo extremo distal 8B del elemento de recepción de fragancia 8 no sobresale de la superficie de contacto 10 de la placa de suela 3 y, preferentemente, se alinea con la superficie de contacto 10. Esto evita que el soporte 7A y el segundo extremo 8B del elemento de recepción de fragancia 8 se atasquen en la ropa a vaporizar cuando la placa de suela 3 se mueve sobre la superficie de la ropa.

El usuario es capaz de suministrar gotas de fragancia líquida al elemento de recepción de fragancia 8 sin tener primero que retirar el cartucho de fragancia 7 de la rendija 9 en la placa de suela 3. Esto es porque el segundo extremo 8B del elemento de recepción de fragancia 8 se asienta alineado con la superficie de contacto 10 de la placa de suela 3 y por eso el usuario puede acceder fácilmente al elemento de recepción de fragancia 8 para suministrar fragancia a este. Así, el usuario puede rellenar la fragancia absorbida en el elemento de recepción de fragancia 8 simplemente orientando la plancha de vapor 1 de manera que la placa de suela 3 se oriente hacia arriba y luego suministrar gotas de fragancia líquida sobre el segundo extremo expuesto 8B del elemento de recepción de fragancia 8.

El material poroso del elemento de recepción de fragancia 8 facilita una acción capilar que provoca que la fragancia se mueva a lo largo del elemento de recepción de fragancia 8 desde el segundo extremo 8B al primer extremo 8A del mismo. El primer extremo 8A del elemento de recepción de fragancia 8 sobresale en el canal de vapor 6. Por tanto, las gotas de fragancia que se suministran al segundo extremo 8B del elemento de recepción de fragancia 8 viajan a lo largo del elemento de recepción de fragancia 8 para comunicarse de manera fluida con el vapor en el canal de vapor 6 para transmitir una fragancia a este.

En las realizaciones antes descritas, el usuario es capaz de desatornillar el soporte 7A de la rendija 9 en la placa de suela 3 para retirar el elemento de recepción de fragancia 8 del cartucho de fragancia 7. Por tanto, el elemento de recepción de fragancia 8 puede sustituirse fácilmente si se rompe, o cambiarse por un elemento de recepción de fragancia alternativo que se transmite con una fragancia diferente.

En referencia ahora a la Figura 4, una plancha de vapor 1 de acuerdo con una realización alternativa de la invención se muestra. La plancha de vapor 1 es similar a la descrita antes en relación con las Figuras 1 a 3, con características similares que retienen los mismos números de referencia. Una diferencia es que la plancha de vapor 1 mostrada en la Figura 4 comprende un generador de vapor 5 que se ubica fuera del cuerpo 2 de la plancha de vapor 1. Una manguera flexible 5A comunica de manera fluida el generador de vapor 5 con el canal de vapor 6. Durante el uso, el vapor se suministra desde el generador de vapor 5 al canal de vapor 6 por la manguera flexible 5A y se transmite con una fragancia de la manera antes descrita.

En las realizaciones antes descritas, la rendija 9 y el soporte 7A comprenden cada uno una rosca de tornillo 11, 12 para permitir que el soporte 7A se atornille en la rendija 9, de manera que el cartucho de fragancia 7 se sujeta de manera liberable a la placa de suela 3. Sin embargo, en realizaciones alternativas (no se muestran) las roscas de tornillo 11, 12 se omiten y en su lugar el cartucho de fragancia 7 se sujeta de manera liberable en la rendija 9 de manera diferente. Por ejemplo, el soporte 7A puede sujetarse de manera liberable en la rendija 9 en la placa de suela 3 o sujetarse de manera liberable en su interior mediante adhesivo no permanente.

En las realizaciones antes descritas el cartucho de fragancia 7 puede retirarse de la rendija 9 en la placa de suela 3 para permitir una fácil sustitución del elemento de recepción de fragancia 8 y suministro del elemento de recepción de fragancia 8 con fragancia. Sin embargo, en una realización alternativa (no se muestra) el cartucho de fragancia 7 se fija permanentemente en la rendija 9 de la placa de suela 3. Por ejemplo, el soporte 7A puede adherirse a la placa de suela 3 por adhesivo permanente.

Aunque en las realizaciones antes descritas el elemento de recepción de fragancia 8 puede retirarse del soporte 7A, para permitir un fácil mantenimiento y para que el elemento de recepción de fragancia 8 se sustituya por otro que se usa para absorber una fragancia diferente, en realizaciones alternativas (no se muestran) el elemento de recepción de fragancia se sujeta permanentemente al soporte.

En las realizaciones antes descritas el usuario suministra gotas de fragancia licuada, por ejemplo perfume o aceites esenciales, al elemento de recepción de fragancia 8. Sin embargo, debería reconocerse que el elemento de recepción de fragancia 8 podría como alternativa pulverizarse con una fragancia gaseosa, o estar provisto de una

fragancia sólida, por ejemplo fragancia en polvo. En otra realización (no se muestra), el elemento de recepción de fragancia se suministra de antemano con una fragancia de manera que el usuario no tiene que aplicar fragancia al elemento de recepción de fragancia y en su lugar únicamente tiene que sujetar el elemento de recepción de fragancia en la placa de suela usando el soporte.

Las anteriores realizaciones se describen únicamente como ilustrativas, y no pretenden limitar los enfoques técnicos de la presente invención.

REIVINDICACIONES

1. Una plancha de vapor (1) que comprende una placa de suela (3), dicha placa de suela (3) que comprende un canal de vapor (6) para el paso de vapor, una superficie de planchado (10), respiraderos (4) para el paso de vapor entre el canal de vapor (6) y la superficie de planchado (10), una rendija (9) que se extiende entre el canal de vapor (6) y la superficie de planchado (10), caracterizada por que la plancha de vapor (1) comprende además un cartucho de fragancia (7) recibido en dicha rendija (9) de manera que se extiende en el canal de vapor (6) para difundir fragancia en el canal de vapor (6), en el que la rendija (9) sujeta el cartucho de fragancia (7) en la placa de suela (3) alineada con la superficie de planchado (10).

2. Una plancha de vapor (1) de acuerdo con la reivindicación 1, en la que dicha rendija (9) es circular con un diámetro de entre 5 mm y 10 mm.

3. Una plancha de vapor (1) de acuerdo con la reivindicación 2, en la que la rendija (9) comprende una rosca de tornillo (11) adaptada para cooperar con una rosca de tornillo (12) formada en el cartucho de fragancia (7).

4. Una plancha de vapor (1) de acuerdo con cualquiera de las reivindicaciones 1 a 3, en la que la rendija (9) se extiende entre el canal de vapor (6) y la superficie de planchado (10) en la proximidad de donde el vapor entra en el canal de vapor (6).

5. Una plancha de vapor (1) de acuerdo con cualquiera de las reivindicaciones 1 a 4, que comprende un elemento de recepción de fragancia (8) y un soporte (7A) para sujetar dicho elemento de recepción de fragancia (8).

6. Una plancha de vapor (1) de acuerdo con la reivindicación 5, en la que el elemento de recepción de fragancia (8) se extiende a través del soporte (7A) desde el canal de vapor (6) para permitir que se llene con fragancia líquida sin retirar el soporte (7A) de la rendija (9).

7. Una plancha de vapor (1) de acuerdo con la reivindicación 5, en la que el soporte (7A) comprende un rebaje (13) para recibir el elemento de recepción de fragancia (8) y en la que el rebaje (13) solo se extiende parcialmente a través del soporte (7A) de manera que el elemento de recepción de fragancia (8) se extiende parcialmente a través del soporte (7A) y es inaccesible desde la superficie de planchado (10) cuando el cartucho de fragancia (7) se recibe en la rendija (9).

8. Una plancha de vapor (1) de acuerdo con una cualquiera de las reivindicaciones 5 a 7, en la que el elemento de recepción de fragancia (8) se adapta para sobresalir en el canal de vapor (6).

9. Una plancha de vapor (1) de acuerdo con una cualquiera de las reivindicaciones 5 a 8, en la que el elemento de recepción de fragancia (8) se realiza de material poroso.

10. Una plancha de vapor (1) de acuerdo con una cualquiera de las reivindicaciones 5 a 8, en la que el soporte (7A) se alinea con la superficie de planchado (10).

11. Una plancha de vapor (1) de acuerdo con una cualquiera de las reivindicaciones 5 a 10, en la que el soporte (7A) se sujeta de manera removible dentro de la rendija (9).

12. Una plancha de vapor (1) de acuerdo con la reivindicación 11, en la que el soporte (7A) es removible manualmente de la rendija (9) por el movimiento del soporte (7A) en relación con la placa de suela (3).

13. Un método para transmitir una fragancia a un vapor destinado a pulverizarse sobre ropa durante el planchado mediante una plancha de vapor (1) que tiene una placa de suela (3), dicha placa de suela (3) que comprende un canal de vapor (6) para el paso de vapor, una superficie de planchado (10), respiraderos (4) para el paso de vapor entre el canal de vapor (6) y la superficie de planchado (10) y una rendija (9) que se extiende entre el canal de vapor (6) y la superficie de planchado (10), caracterizado por que el método comprende además las etapas de:

- disponer un cartucho de fragancia (7) en dicha rendija (9) de manera que se extiende en el canal de vapor (6) para difundir fragancia en el canal de vapor (6) y se alinea con la superficie de planchado (10),
- hacer pasar vapor en el canal de vapor (6).

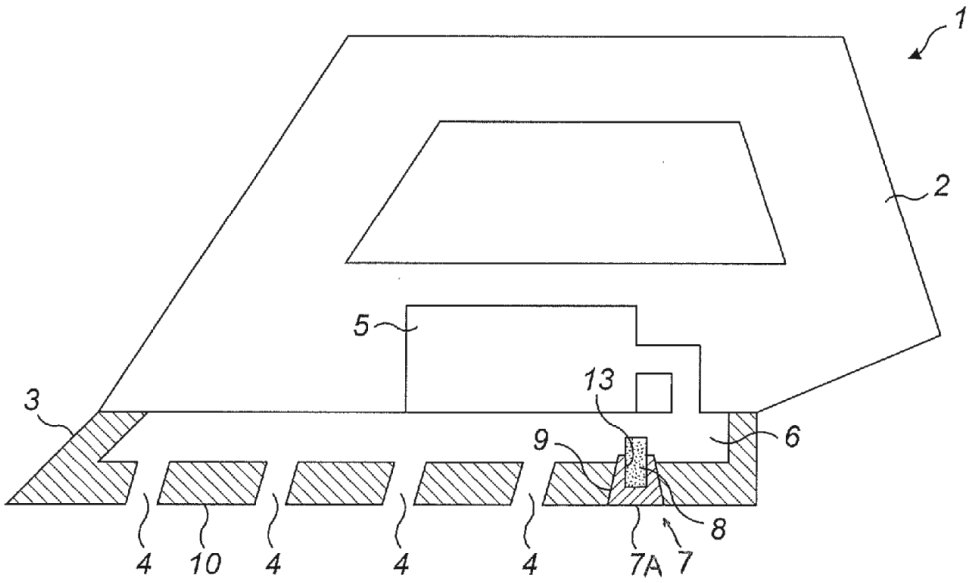

FIG. 1

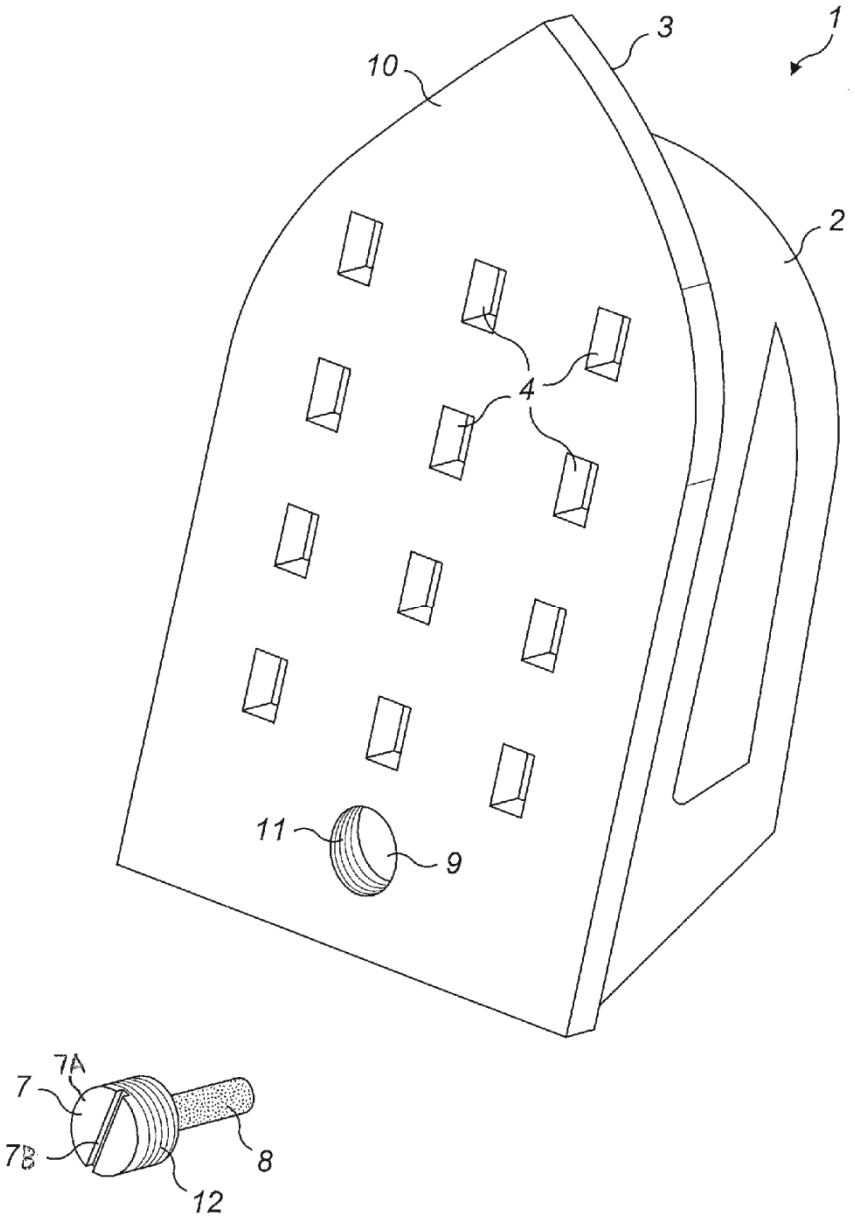

FIG. 2

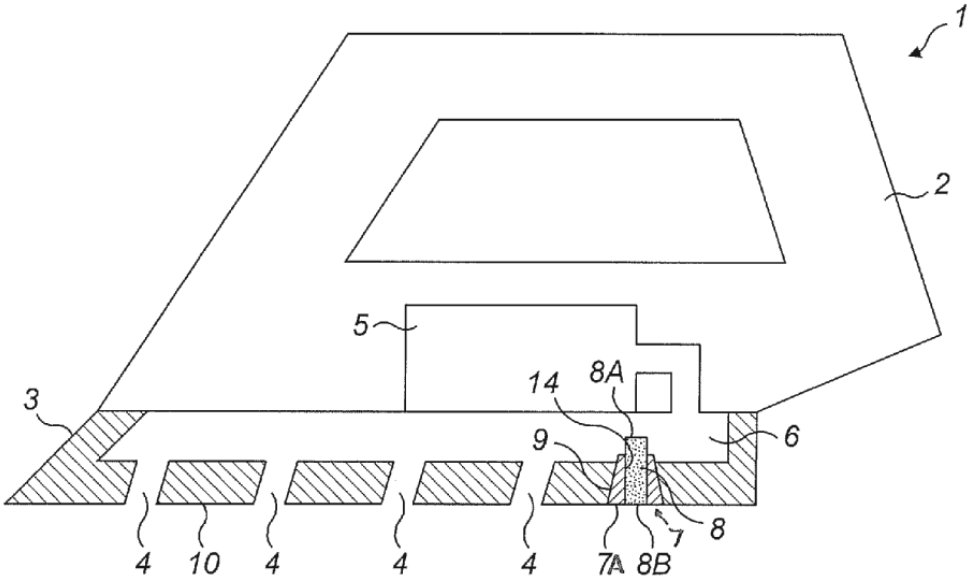

FIG. 3

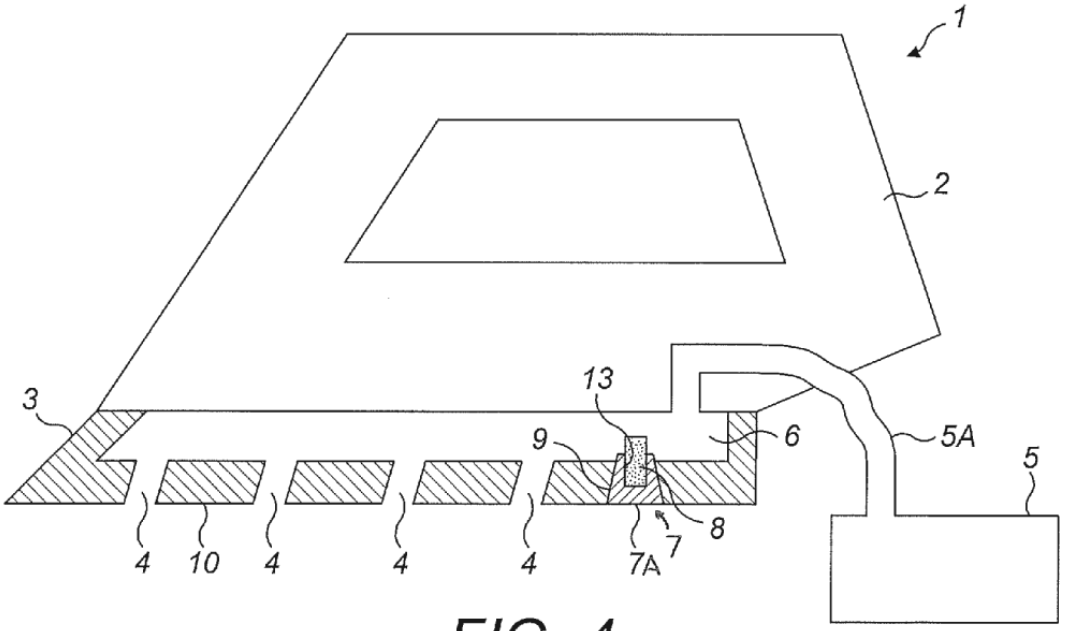

FIG. 4