(19) OFICINA ESPAÑOLA DE PATENTES Y MARCAS

ESPAÑA

(11) Número de publicación: **2 709 215**

(21) Número de solicitud: 201900048

(51) Int. Cl.:

B65D 17/34 (2006.01)

(12) INFORME SOBRE EL ESTADO DE LA TÉCNICA R1

(22) Fecha de presentación:

20.03.2019

(43) Fecha de publicación de la solicitud:

15.04.2019

(88) Fecha de publicación diferida del informe sobre el estado de la técnica:
16.05.2019

(71) Solicitantes:

GONZÁLEZ VALENCIA, Juan (46.0%)
Av. Santa Apolonia nº 66
46901 Torrent (Valencia) ES;
CABRERA LARA, María José (46.0%) y
PERALBA FORTUNY, Raúl (8.0%)

(72) Inventor/es:

GONZÁLEZ VALENCIA, Juan y
CABRERA LARA, María José

(54) Título: **Nueva lengüeta y anilla para la apertura de latas de bebidas**

(57) Resumen:
Nueva lengüeta y anilla para la apertura de latas de bebidas que para facilitar la apertura de la lata dispone de una lengüeta (1) en forma de pico (2) que abre longitudinalmente la tapa sin desprenderse de ella y cuya abertura (8) permite que el vertido del contenido se haga manteniendo sus propiedades organolépticas así como facilita su anilla (5) la apertura de la lata al tirar de la lengüeta (1) en dirección opuesta a la punta de pico (2) apoyando el dedo en el conformado plano del segmento curvado para apoyo del dedo (12).

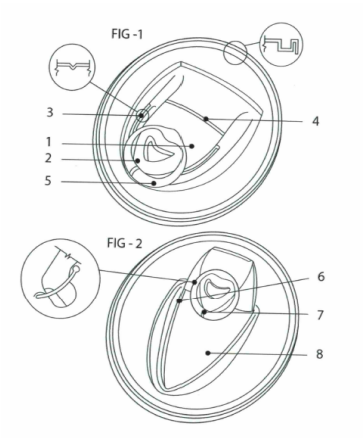

ES 2 709 215 R1

OFICINA ESPAÑOLA
DE PATENTES Y MARCAS

ESPAÑA

(21) N.º solicitud: 201900048

(22) Fecha de presentación de la solicitud: 20.03.2019

(32) Fecha de prioridad:

INFORME SOBRE EL ESTADO DE LA TECNICA

(51) **Int. Cl. :** ***B65D17/34*** (2006.01)

DOCUMENTOS RELEVANTES

Categoría	(56) Documentos citados	Reivindicaciones afectadas
X	US 4576305 A (SAUNDERS WILLIAM T) 18/03/1986, Resumen y figuras.	1
Y		2-3
Y	US 3612341 A (FRANEK JOZEF TADEUSZ et al.) 12/10/1971, Resumen.	2-3
X	US 5411159 A (FAN KUO-WEI) 02/05/1995, Resumen y figuras.	
Y		1 2-3
Y	US 3730381 A (FRANEK J et al.) 01/05/1973, Columna 4 línea 42 a 59.	2-3
X	US 5145086 A (KRAUSE ARTHUR A) 08/09/1992, Resumen y figuras.	1
Y		2
Y	US 4561561 A (ICHIKAWA MASASHI et al.) 31/12/1985, Resumen y figuras.	2
X	US 2007284374 A1 (CHEN KOU-AN) 13/12/2007, Resumen y figuras	1
X	WO 9747529 A1 (INVEST DES CREAC MEJ PROD SL et al.) 18/12/1997, Figuras 12 a 18	1
X	WO 2018193053 A2 (PAVLATOS DIONYSIOS) 25/10/2018, Figuras 8a a 8D	1
A	US 3757989 A (BROWN O) 11/09/1973, Resumen.	1

Categoría de los documentos citados

X: de particular relevancia
Y: de particular relevancia combinado con otro/s de la misma categoría
A: refleja el estado de la técnica
O: referido a divulgación no escrita
P: publicado entre la fecha de prioridad y la de presentación de la solicitud
E: documento anterior, pero publicado después de la fecha de presentación de la solicitud

El presente informe ha sido realizado

☒ para todas las reivindicaciones ☐ para las reivindicaciones nº:

Fecha de realización del informe	Examinador	Página
30.04.2019	A. Martín Moronta	1/2

Documentación mínima buscada (sistema de clasificación seguido de los símbolos de clasificación)

B65D

Bases de datos electrónicas consultadas durante la búsqueda (nombre de la base de datos y, si es posible, términos de búsqueda utilizados)

INVENES, EPODOC