(19) OFICINA ESPAÑOLA DE PATENTES Y MARCAS

ESPAÑA

(11) Número de publicación: **2 720 698**

(21) Número de solicitud: 201831294

(51) Int. Cl.:

A63J 1/02 (2006.01)
E04H 3/22 (2006.01)
E05D 15/06 (2006.01)

(12) PATENTE DE INVENCIÓN CON EXAMEN B2

(22) Fecha de presentación:

28.12.2018

(43) Fecha de publicación de la solicitud:

23.07.2019

Fecha de modificación de las reivindicaciones:

28.05.2020

Fecha de concesión:

07.07.2020

(45) Fecha de publicación de la concesión:

14.07.2020

(73) Titular/es:

CARPINTERIA RAMON GARCIA, S.A. (100.0%)
LUGAR O CAMPO 2
15685 MESIA (A Coruña) ES

(72) Inventor/es:

GARCÍA FONTÁN, David y
GÓMEZ ALFARO, Isidro

(74) Agente/Representante:

ISERN JARA, Jorge

(54) Título: **PLATÓ DINÁMICO DE TELEVISIÓN**

(57) Resumen:
Escenario dinámico de televisión, habilitado para su disposición en una esquina generada por la confluencia de dos paredes móviles en un estudio de televisión, que comprende una pluralidad de paneles y un mecanismo de presentación de paneles dispuesto en cada una de las dos paredes que configuran la esquina, incluyendo cada uno de dichos mecanismos unos medios de guiado para los paneles en la vertiente no vista y trasera de la pared en relación a la perspectiva de observación del escenario, un medio de rotación para los paneles, y un medio de posicionado de los paneles en la vertiente vista y delantera de la misma pared en relación a la misma perspectiva de observación del escenario; estando los paneles dispuestos y almacenados en los medios de guiado en la vertiente trasera de cada pared.

FIG.1

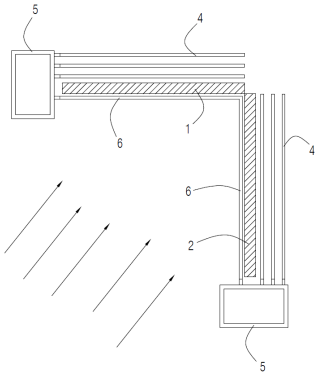

Aviso: Se puede realizar consulta prevista por el art. 41 LP 24/2015.
Dentro de los seis meses siguientes a la publicación de la concesión en el Boletín Oficial de la Propiedad Industrial cualquier persona podrá oponerse a la concesión. La oposición deberá dirigirse a la OEPM en escrito motivado y previo pago de la tasa correspondiente (art. 43 LP 24/2015).

ES 2 720 698 B2

DESCRIPCIÓN

ESCENARIO DINÁMICO DE TELEVISIÓN

OBJETO DE LA INVENCIÓN

La presente solicitud de invención tiene por objeto el registro de un escenario dinámico de televisión, que incorpora notables innovaciones y ventajas frente a las técnicas utilizadas hasta el momento.

Más concretamente, la invención propone el desarrollo de un escenario dinámico de televisión, que por su particular disposición, permite adaptar y remodelar de modo sencillo, rápido y efectivo la presentación visual de un plató o estudio de televisión.

ANTECEDENTES DE LA INVENCIÓN

Son conocidos en el actual estado de la técnica los platós y estudios de televisión.

En su uso continuado y habitual, resulta frecuentemente necesaria la adaptación de tales platós o estudios a diferentes necesidades decorativas y visuales, según sobre todo los diferentes tipos de audiencia y contenidos difundidos y exhibidos.

En ocasiones resulta dificultoso ejecutar tales adaptaciones y cambios, debido sobre a la premura de tiempo necesaria para ello.

La presente invención contribuye a solucionar y solventar la presente problemática, pues adaptar y remodelar de modo sencillo, rápido y efectivo la presentación visual de un plató o estudio de televisión.

DESCRIPCIÓN DE LA INVENCIÓN

La presente invención se ha desarrollado con el fin de proporcionar un escenario dinámico de televisión, habilitado para su disposición en una esquina generada por la confluencia de dos paredes móviles en un estudio de televisión, que comprende una pluralidad de paneles

y un mecanismo de presentación de paneles dispuesto en cada una de las dos paredes que configuran la esquina, incluyendo cada uno de dichos mecanismos de presentación:
- unos medios de guiado para los paneles en la vertiente no vista y trasera de la pared en relación a la perspectiva de observación del escenario,
- un medio de rotación para los paneles,
- un medio de posicionado de los paneles en la vertiente vista y delantera de la misma pared en relación a la misma perspectiva de observación del escenario que comprende un riel dispuesto a la altura de la parte superior de la pared, paralelo al suelo y a la misma pared;

estando los paneles dispuestos y almacenados en los medios de guiado en la vertiente trasera de cada pared; comprendiendo el medio de rotación para los paneles un bastidor formado por un riel de cuatro intervalos rectos que forman un recorrido rectangular continuo; comprendiendo los medios de guiado una pluralidad de carriles dispuestos a la altura de la parte superior de la pared, paralelos al suelo y a la misma pared, y dispuestos uno a continuación del otro siguiendo la dirección perpendicular a la pared, y cada carril está a su vez habilitado para el almacenamiento y sustentación de modo colgante de una pluralidad de paneles uno a continuación del otro según la dimensión longitudinal del carril, así como para su portado individualizado hasta los medios de rotación, estando cada medio de guiado vinculado mecánicamente con el medio de rotación, de modo que cada medio de guiado está habilitado para el desplazamiento individualizado de cada panel hasta el medio de rotación; estando el medio de rotación habilitado para orientar el panel recibido en relación a la vertiente delantera de la pared; estando el medio de rotación vinculado mecánicamente con el medio de posicionado, de modo que el medio de rotación está habilitado para el desplazamiento, después de su orientación, de un panel recibido hasta el medio de posicionado; estando el medio de posicionado habilitado para recibir y fijar el mismo panel recibido en la vertiente delantera de la pared y de modo colgante cada uno de los paneles recibidos uno a continuación del otro en la dirección del mismo riel.

Preferentemente, en el escenario dinámico de televisión, los paneles incorporan unos medios generadores de imágenes.

Preferentemente, el escenario dinámico de televisión, comprende unos medios de control vinculados en comunicación de datos con los medios generadores de imágenes, y con capacidad de gobierno sobre estos mismos medios generadores de imágenes.

Alternativamente, en el escenario dinámico de televisión, los medios de guiado comprenden tres carriles con tres paneles en cada carril, y el riel de los medios de posicionado está habilitado para la recepción de tres paneles.

Gracias a la presente invención, se consigue adaptar y remodelar de modo sencillo, rápido y efectivo la presentación visual de un plató o estudio de televisión.

Otras características y ventajas del escenario dinámico de televisión resultarán evidentes a partir de la descripción de una realización preferida, pero no exclusiva, que se ilustra a modo de ejemplo no limitativo en los dibujos que se acompañan, en los cuales:

BREVE DESCRIPCIÓN DE LOS DIBUJOS

Figura 1.- Es una vista esquemática y en planta de una modalidad de realización preferida del escenario dinámico de televisión de la presente invención.
Figuras 2 a 7.- Son unas vistas esquemáticas y en perspectiva desde un punto de observación general, de una modalidad de realización preferida del escenario dinámico de televisión de la presente invención, e indicadoras también de su montaje.

DESCRIPCIÓN DE UNA REALIZACIÓN PREFERENTE

Tal y como se muestra esquemáticamente en la representación en planta de la figura 1, el escenario dinámico de televisión de la invención está habilitado para su disposición en una esquina generada por la confluencia de dos paredes 1, 2 móviles en un estudio de televisión, y puede ser montado y desmontado manualmente.

La perspectiva y sentido de la observación general del escenario dinámico de televisión de la invención aparece señalada por las flechas de la figura 1.

De acuerdo con la invención, el escenario dinámico de televisión comprende una pluralidad de paneles 3 y un mecanismo de presentación de los paneles 3 dispuesto en cada una de las paredes 1, 2 móviles.

Cada uno de dichos mecanismos dispuesto en cada una de las paredes 1, 2 incluye unos medios de guiado para los paneles 3, un medio de rotación para los paneles 3, y un medio de posicionado de los paneles 3.

En esta modalidad de realización preferida, y tal y como se aprecia en la representación esquemática en planta de la figura 1, cada medio de guiado comprende una pluralidad de carriles 4 que están dispuestos en la vertiente no vista y trasera de cada pared 1, 2 en relación a la perspectiva de observación del escenario.

En este caso se trata de tres carriles 4 dispuestos detrás de cada pared 1, 2 y están dispuestos uno a continuación del otro siguiendo la dirección perpendicular a cada pared 1, 2.

Tal y como también se aprecia en la figura 2, los carriles 4 están posicionados a la altura de la parte superior de las paredes 1, 2, y son paralelos al suelo y a cada pared 1, 2.

Cada carril 4 está a su vez habilitado para el almacenamiento y sustentación de modo colgante por gravedad de una pluralidad de paneles 3, uno a continuación del otro según la dimensión longitudinal del carril 4. Los paneles 3 están dispuestos y almacenados en los carriles 4 en la vertiente trasera de cada pared 1, 2. Por tanto, los paneles 3 no son visibles en la representación en planta de la figura 1, por estar colgados debajo de los carriles 4.

Por otra parte, cada medio de rotación comprende un bastidor 5 vinculado mecánicamente y conjuntamente con los carriles 4 dispuestos en cada una de las paredes 1, 2, y dispuesto en el extremo de los carriles 4 más alejado a la esquina generada por la confluencia de las dos paredes 1, 2. Dicho bastidor 5 está formado por un riel de cuatro intervalos rectos que forman un recorrido rectangular continuo, tal y como se aprecia en las figuras.

Tal y como también se aprecia en la figura 1, cada medio de posicionado comprende un riel 6 que está dispuesto en la vertiente vista y delantera de cada pared 1, 2, en relación a la perspectiva de observación del escenario.

Los rieles 6 están dispuestos a la altura de la parte superior de cada pared 1, 2, y son paralelos al suelo y a la misma pared 1, 2.

Cada bastidor 5 descrito anteriormente también está vinculado mecánicamente con un riel 6 y dispuesto en el extremo de los rieles 6 más alejado a la esquina generada por la confluencia de las dos paredes 1, 2.

Según se puede apreciar en la secuencialidad de las figuras 2 y 3, cada panel 3 almacenado en cada carril 4 se desplaza individualizadamente desde el mismo carril 4 hasta el bastidor 5, gracias a la vinculación mecánica de ambos.

El bastidor 5 orienta adecuadamente al panel 3 en relación a la vertiente delantera de cada pared 1, 2, tras su recepción desde uno de los carriles 4, tal y como se aprecia en las figuras 2 y 3.

Gracias a la vinculación mecánica entre el bastidor 5 y el riel 6, tras ser orientado adecuadamente en el bastidor 5, el mismo panel 3 se desplaza hasta el riel 6, y seguidamente el mismo panel 3 es recibido y fijado en la vertiente delantera de la pared 1, 2 mediante el riel 6, y también de modo colgante cada uno de los paneles 3 recibidos uno a continuación del otro en la dirección del mismo riel 6.

Todo ello se aprecia en las figuras 2, 3 y 4 secuenciales.

En las figuras 5 y 6 se puede apreciar como la misma operación se lleva a cabo con el resto de paneles 3 y en las dos paredes 1, 2, hasta alcanzar finalmente la disposición representada en la figura 7, con el escenario dinámico de televisión ya listo para su uso.

En la representación de la figura 7, las paredes 1, 2 están cubiertas por los paneles 3, que al igual que en la figura 6, están dispuestos uno junto al otro con un efecto visual sin solución de continuidad.

Además de todo lo expuesto anteriormente, el escenario dinámico de televisión de la presente invención comprende unos medios de control, que están vinculados en comunicación de datos y con capacidad de gobierno sobre unos medios generadores de imágenes dispuestos en los propios paneles 3.

Dichos medios de control pueden comprender por ejemplo un ordenador portátil, y los medios generadores de imágenes pueden comprender unas pantallas de visualización, que

están conectadas mediante cable hasta el ordenador portátil, para exponer las imágenes deseadas. La conexión de dichos cables se efectúa manualmente conjuntamente con el montaje y posicionado descrito de los paneles 3.

Con ello, en el escenario dinámico de televisión de la invención pueden ser expuestas las imágenes necesarias adaptándose a cada circunstancia.

Gracias al escenario dinámico de televisión de la invención propuesta, es posible cambiar sin problema de modo sencillo, rápido y efectivo, los diferentes decorados y escenarios de un escenario, adaptándolos a las diferentes necesidades de cada circunstancia.

Los detalles, las formas, las dimensiones y demás elementos accesorios, así como los materiales empleados en la fabricación del escenario dinámico de televisión de la invención, podrán ser convenientemente sustituidos por otros que sean técnicamente equivalentes y no se aparten de la esencialidad de la invención ni del ámbito definido por las reivindicaciones que se incluyen a continuación.

REIVINDICACIONES

1. Escenario dinámico de televisión, habilitado para su disposición en una esquina generada por la confluencia de dos paredes (1, 2) móviles en un estudio de televisión, que comprende una pluralidad de paneles (3) y un mecanismo de presentación de paneles (3) dispuesto en cada una de las dos paredes (1, 2) que configuran la esquina, incluyendo cada uno de dichos mecanismos de presentación:
   - unos medios de guiado para los paneles (3) en la vertiente no vista y trasera de la pared (1, 2) en relación a la perspectiva de observación del escenario,
   - un medio de rotación para los paneles (3),
   - un medio de posicionado de los paneles (3) en la vertiente vista y delantera de la misma pared (1, 2) en relación a la misma perspectiva de observación del escenario, que comprende un riel (6) dispuesto a la altura de la parte superior de la pared (1, 2), paralelo al suelo y a la misma pared (1, 2);

   estando los paneles (3) dispuestos y almacenados en los medios de guiado en la vertiente trasera de cada pared (1, 2); caracterizado por el hecho de que el medio de rotación para los paneles (3) comprende un bastidor (5) formado por un riel de cuatro intervalos rectos que forman un recorrido rectangular continuo; comprendiendo los medios de guiado una pluralidad de carriles (4) dispuestos a la altura de la parte superior de la pared (1, 2), paralelos al suelo y a la misma pared (1, 2), y dispuestos uno a continuación del otro siguiendo la dirección perpendicular a la pared (1, 2), y cada carril (4) está a su vez habilitado para el almacenamiento y sustentación de modo colgante de una pluralidad de paneles (3) uno a continuación del otro según la dimensión longitudinal del carril (4), así como para su portado individualizado hasta los medios de rotación, cada medio de guiado vinculado mecánicamente con el medio de rotación, de modo que cada medio de guiado está habilitado para el desplazamiento individualizado de cada panel (3) hasta el medio de rotación; estando el medio de rotación habilitado para orientar el panel recibido en relación a la vertiente delantera de la pared (1, 2); estando el medio de rotación vinculado mecánicamente con el medio de posicionado, de modo que el medio de rotación está habilitado para el desplazamiento, después de su orientación, de un panel recibido hasta el medio de posicionado; estando el medio de posicionado habilitado para recibir y fijar el mismo panel en la vertiente delantera de la pared (1, 2) y de modo colgante cada uno de los paneles (3) recibidos uno a continuación del otro en la dirección del mismo riel (6).

2. Escenario dinámico de televisión según la reivindicación 1, caracterizado por el hecho de que los paneles (3) incorporan unos medios generadores de imágenes.

3. Escenario dinámico de televisión según la reivindicación 2, caracterizado por el hecho de que comprende unos medios de control vinculados en comunicación de datos con los medios generadores de imágenes, y con capacidad de gobierno sobre estos mismos medios generadores de imágenes.

4. Escenario dinámico de televisión según cualquiera de las reivindicaciones anteriores, caracterizado por el hecho de que los medios de guiado comprenden tres carriles (4) con tres paneles (3) en cada carril (4), y el riel (6) de los medios de posicionado está habilitado para la recepción de tres paneles (3).

FIG.1

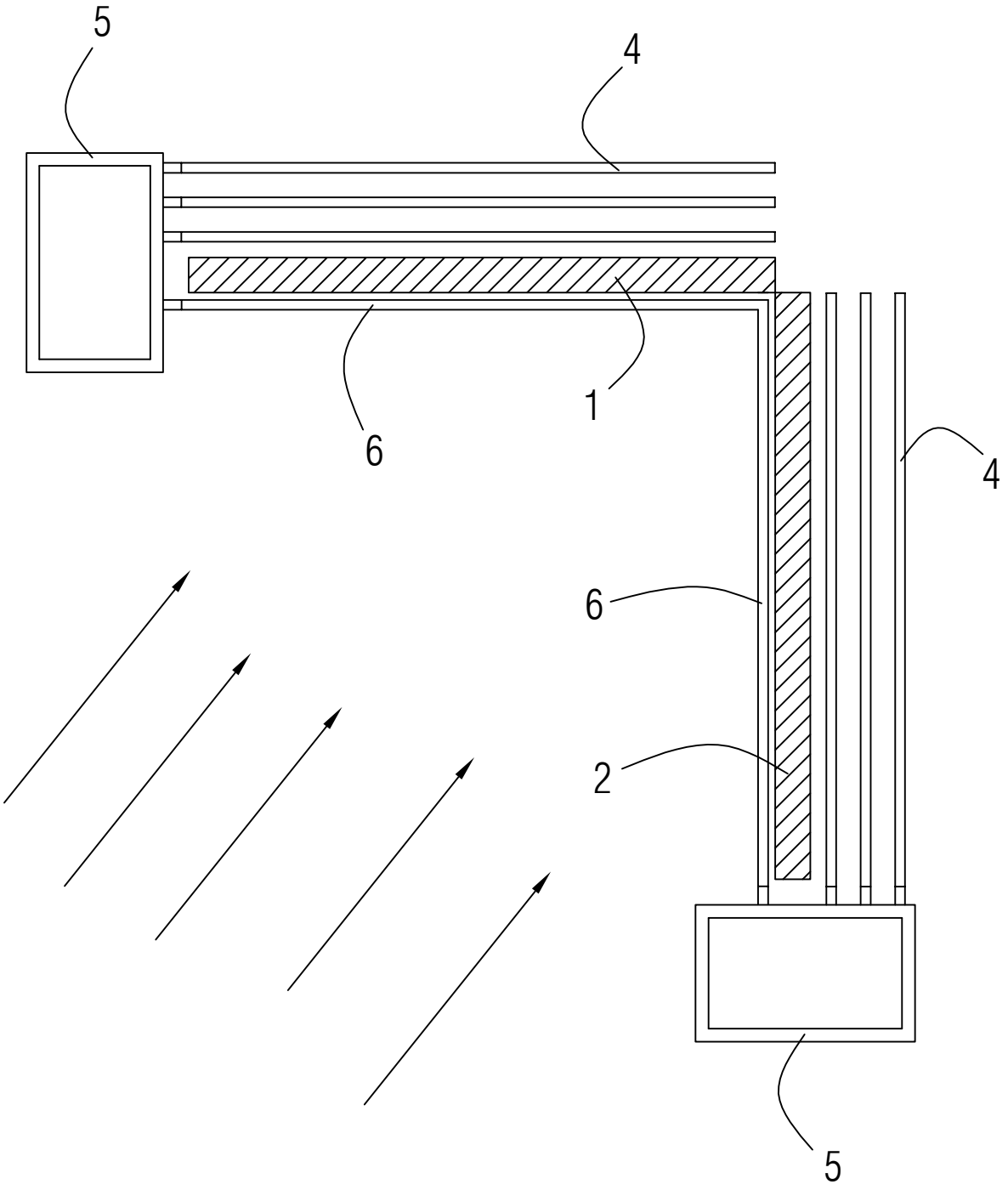

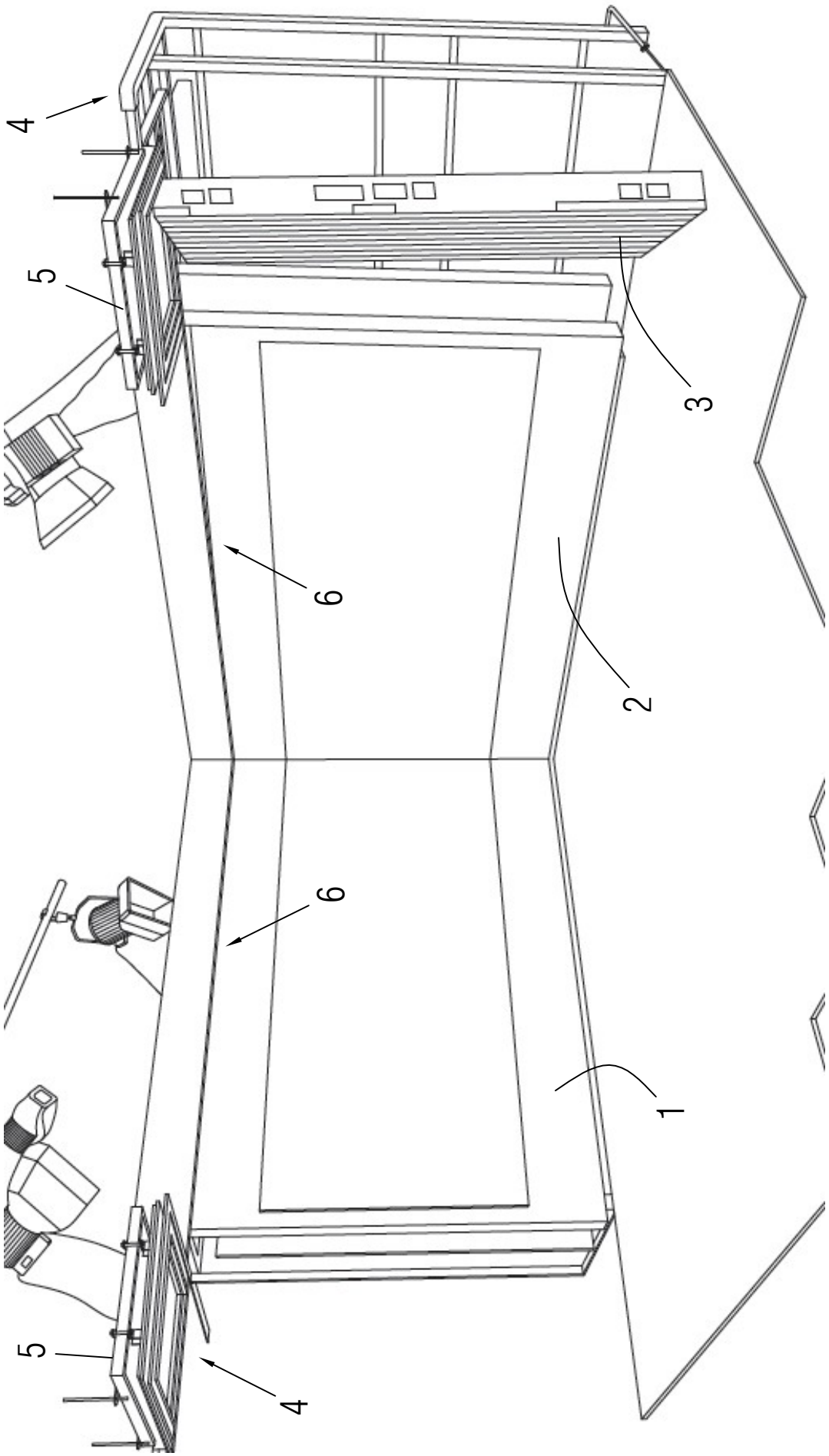

FIG.2

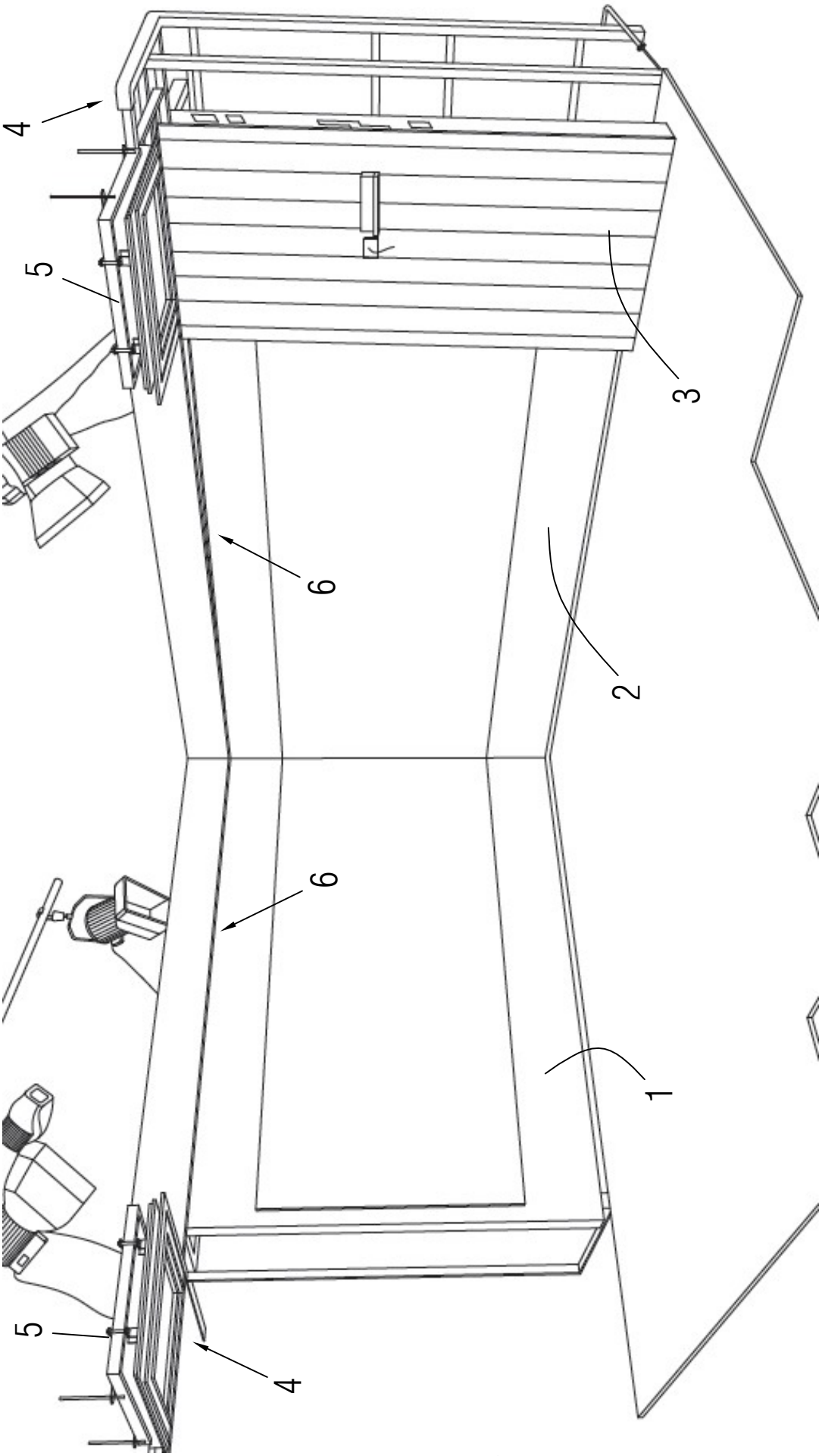

FIG.3

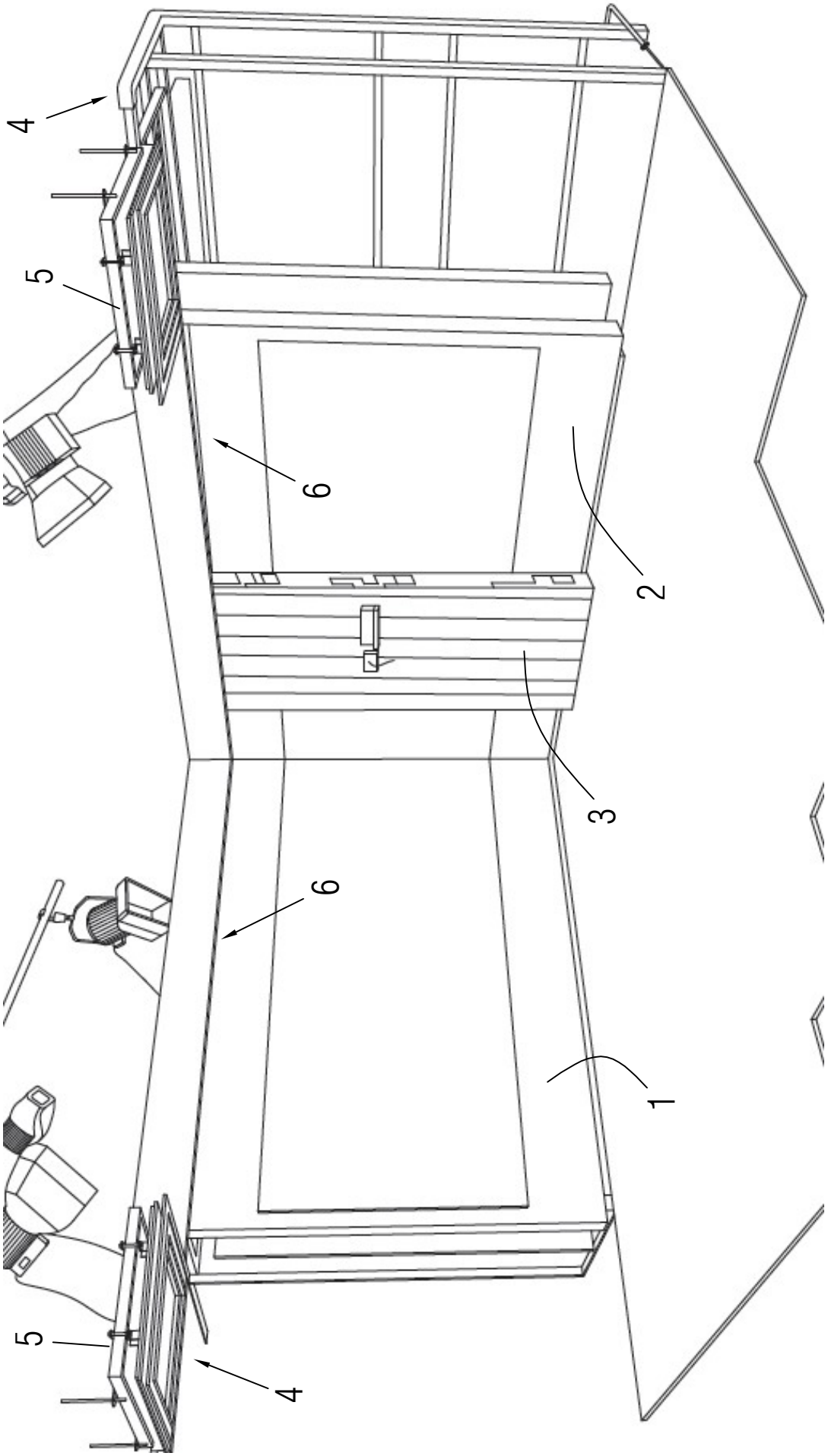

FIG.4

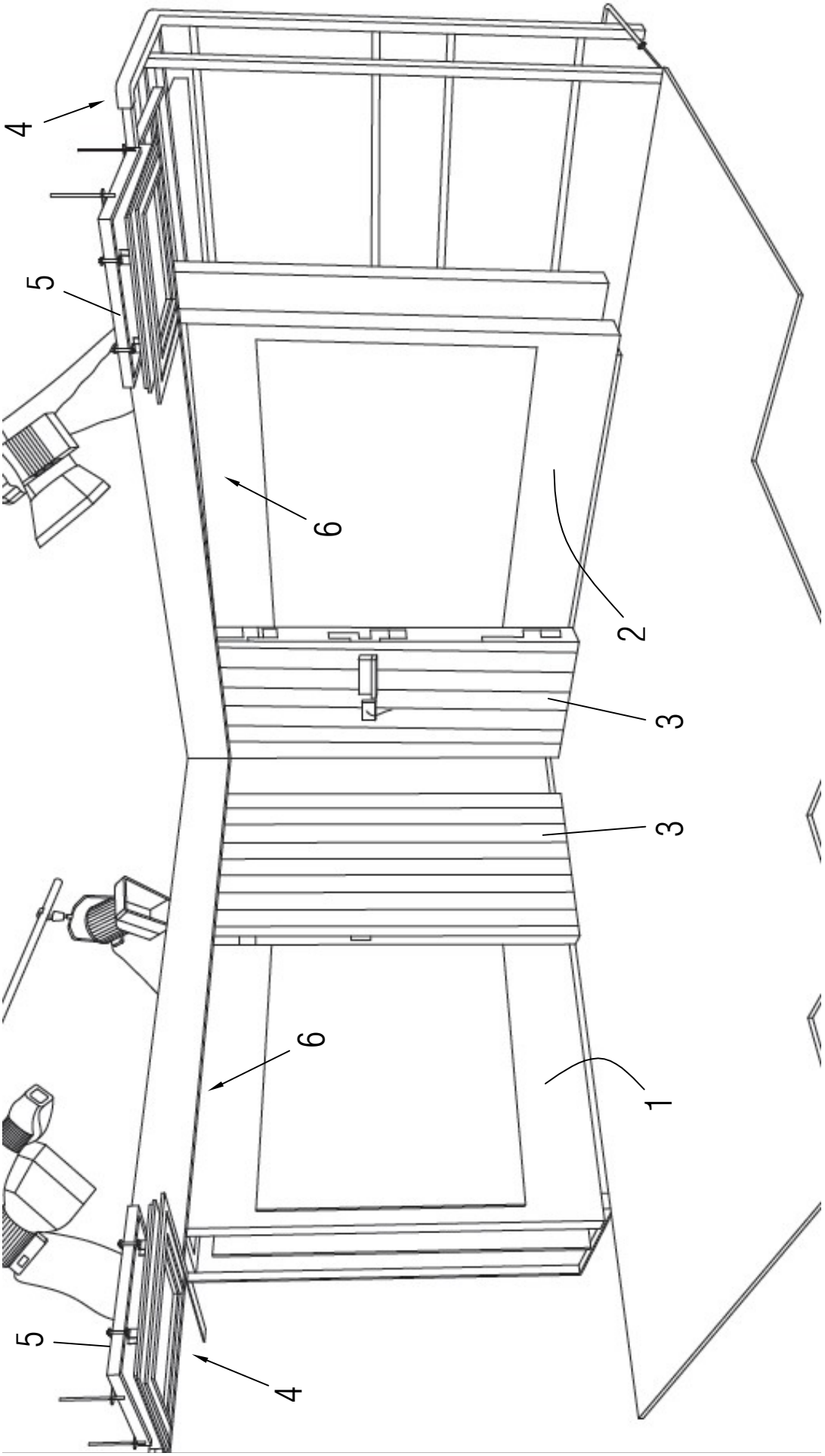

FIG.5

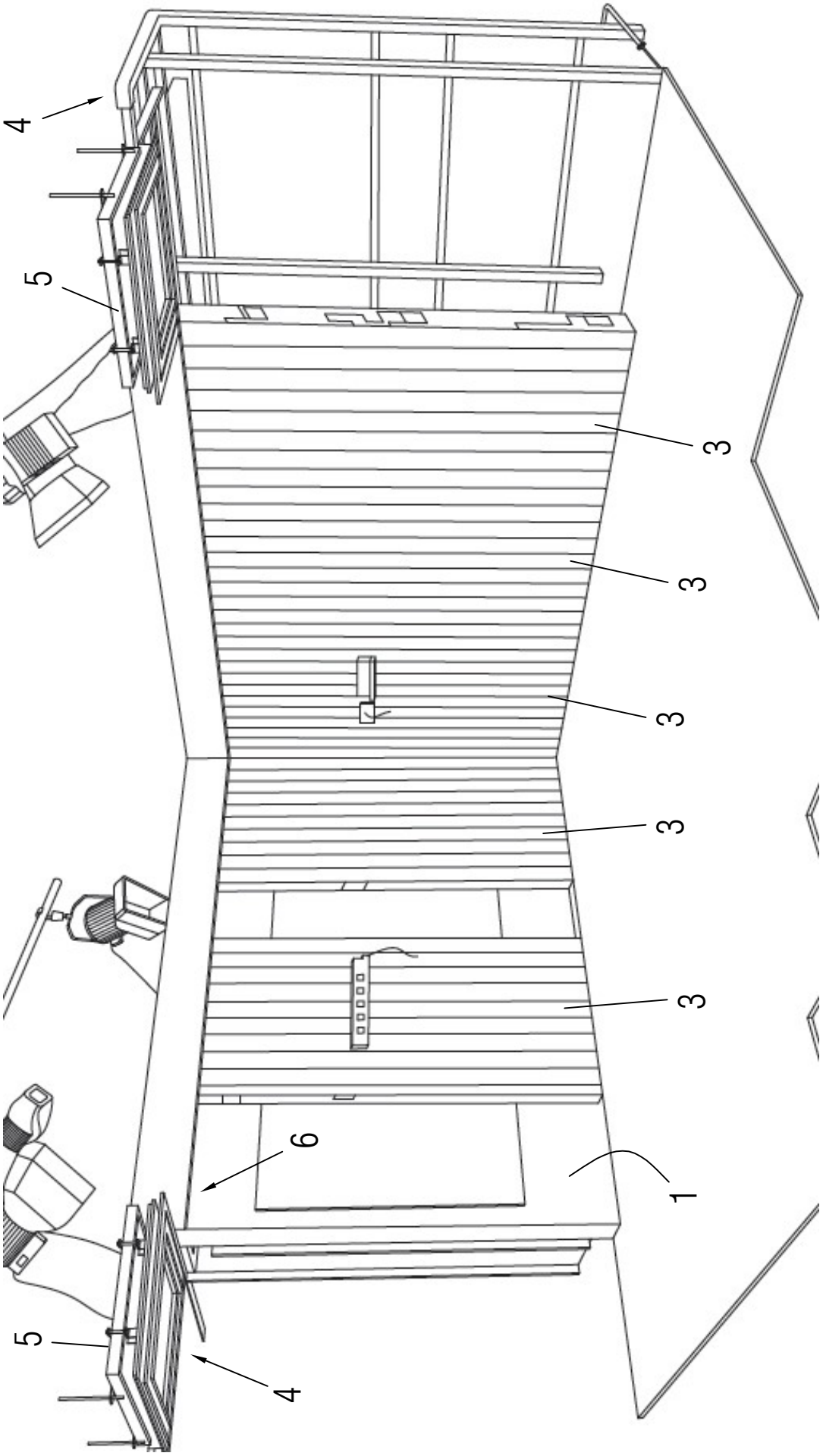

FIG.6

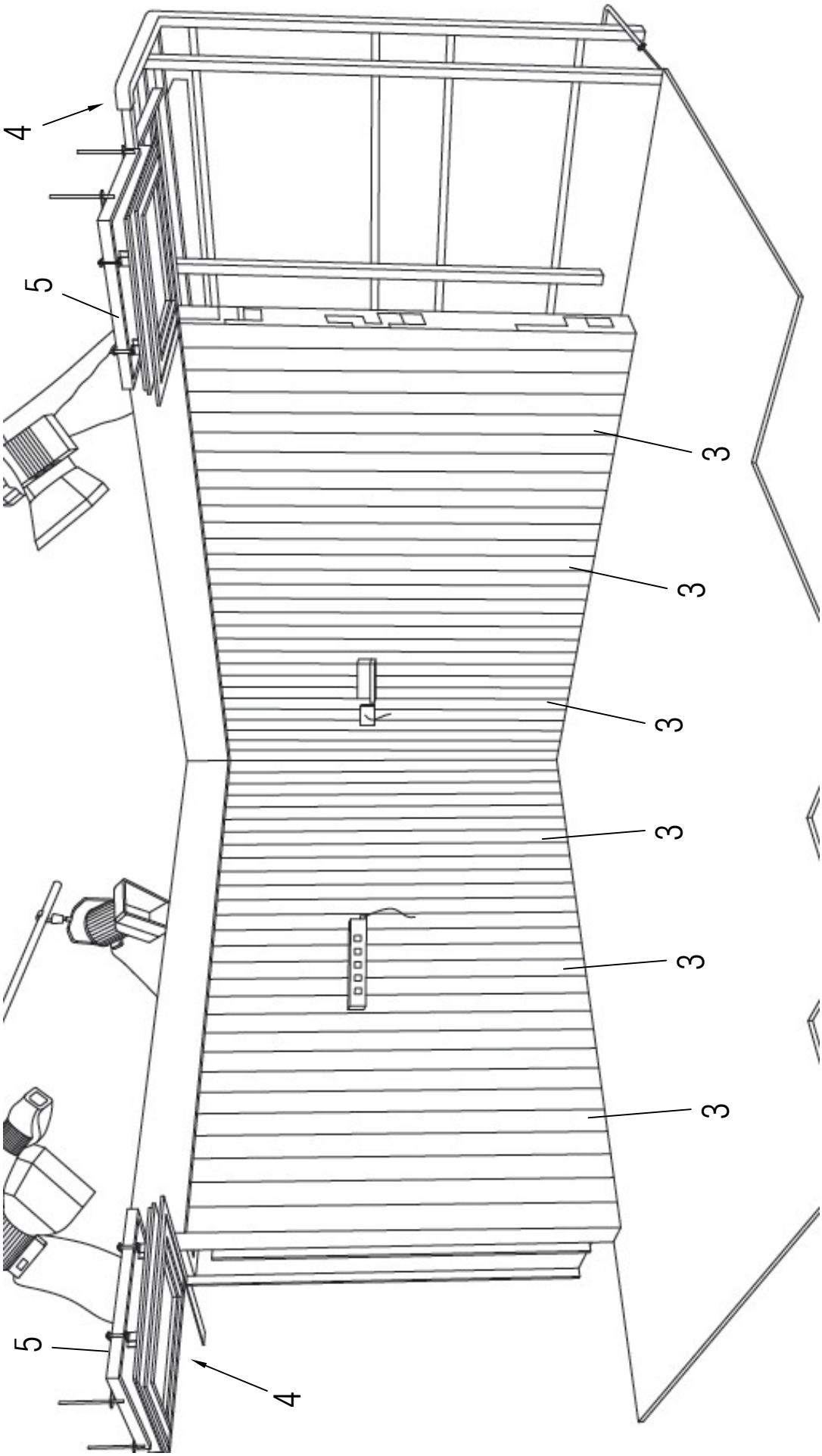

FIG.7