(19) OFICINA ESPAÑOLA DE PATENTES Y MARCAS

ESPAÑA

(11) Número de publicación: **2 732 233**

(21) Número de solicitud: 201900139

(51) Int. Cl.:

B60B 19/00 (2006.01)
H02K 35/02 (2006.01)

(12) SOLICITUD DE PATENTE A2

(22) Fecha de presentación:

02.09.2019

(43) Fecha de publicación de la solicitud:

21.11.2019

(71) Solicitantes:

MAGAÑA CAGIGOS, Abilio (100.0%)
Pasaje Flaugier 19, 2º 1ª
08041 Barcelona ES

(72) Inventor/es:

MAGAÑA CAGIGOS, Abilio

(54) Título: **Rueda neumática generadora de electricidad**

(57) Resumen:
Rueda neumática generadora de electricidad.
Se caracteriza por aprovechar la fuerza que en una rueda neumática en movimiento, se produce a causa de la presión que el peso del vehículo del que forma parte, ejerce sobre su cubierta de rodadura provocando su parcial aplastamiento en contacto con el suelo y, que se refleja en su interior en forma de elevación continuada y por tanto, susceptible de generar energía eléctrica.

FIG.1

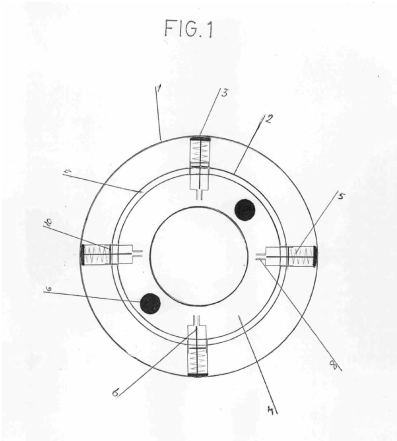

ES 2 732 233 A2

DESCRIPCIÓN

Rueda neumática generadora de electricidad.

La presente invención pretende que, mediante la fuerza que el peso del vehículo del que forma parte, ejerce sobre una rueda neumática en movimiento, generar electricidad sin contaminar el medio ambiente.

Antecedentes de la invención

No tengo ningún conocimiento de antecedentes relativos a lo que expongo, sí entiendo que su desarrollo puede ser de interés en el campo de los vehículos de ruedas neumáticas y, de lo que se denominan energías alternativas.

Descripción de la invención

Rueda neumática generadora de electricidad que se caracteriza por aprovechar la fuerza que en una rueda neumática en movimiento, se produce debido a la presión que el peso del vehículo del que forma parte ejerce sobre su cubierta de rodadura, provocando su parcial aplastamiento en contacto con el suelo y, que se refleja en su interior en forma de elevación continuada del neumático y por tanto, susceptible de generar energía eléctrica.

Breve descripción del dibujo

Figura 1. Para mejor comprensión de cuanto queda descrito en la presente memoria, se acompaña un dibujo que representa una rueda neumática 1, en cuyo exterior y sobre su llanta 2, se han colocado cuatro pernos 3, cuyas cabezas rozan el exterior del neumático y un muelle 5, le vuelve al punto de partida después de penetrar en el perfil circular en U recostada 4, activando el campo magnético que lo forma el bobinado 8, y los imanes permanentes 9, que se refrigeran con la ayuda de dos adosados mini ventiladores 6, y completando la hermeticidad del conjunto, gracias al perfil de caucho 7, y al carácter compartimentado de los pernos 10.

Descripción de una realización preferida

El generador en cuestión comprende el soldar en la parte exterior de la llanta (2) que sustenta un neumático y, que se corresponde con el lado de la rueda de la parte interior del vehículo, dos o más tubos rectangulares no exentos de solidez y flexibilidad en cuyo interior se aloja un perno (3) cuya cabeza roza a igual altura que la del exterior de la rué da (1) y, cuando esta parte del neumático en movimiento contacta con el suelo formando parte de un vehículo, debido al peso que soporta sufre un parcial aplastamiento y esto, se traduce en una elevación del interior del neumático que a la vez, obliga al perno a mover se en igual dirección y medida ascendentes por lo que este movimiento repetitivo mediante un campo magnético al efecto produciría electricidad.

El campo magnético está formado por un perfil circular en forma de U recostada (4) y por cuyo fondo penetra la cola o final del perno que, dado su carácter compartimentado (10), además de mantener la hermeticidad de la rueda le permite ser portador de los imanes permanentes (9) colocados paralelamente frente al bobinado (8) correspondiente que está sujetado en el interior del perfil en U y, cuando se produce el movimiento aseen dente del interior del neumático que provoca su parcial aplastamiento debido al peso que soporta, a la vez se activa el campo magnético que produce la electricidad, antes que el muelle (5) colocado bajo la cabeza del perno alcance su posición inicial repitiendo la operación.

El perfil circular en U recostada, lo cierra un tejido metálico que impide el posible paso de agua y, sí permite el del aire que producen dos adosados mini ventiladores (6), para refrigerar el interior del campo magnético y, con el perfil de caucho al efecto colocado entre la llanta y el perfil en U que sujeta al perno presionando sobre dicho perfil (7), se consigue la hermeticidad deseada.

REIVINDICACIONES

1. Rueda neumática (1) generadora de electricidad caracterizada por que comprende dos o más pernos (3) cuyas cabezas rozan el exterior del neumático en el que están situados y cuyas partes finales aportan imanes permanentes (9), a la vez que penetran por el fondo de un perfil circular con forma de U recostada (4) fijado a la llanta (2) en el cual se sujetan los bobinados (8) correspondientes, de forma tal que, cuando la rueda neumática contacta con el suelo y se aplasta parcialmente debido al peso del vehículo, el perno (3) en contacto con la zona aplastada se desplaza paralelamente al bobinado (8) correspondiente produciendo electricidad.
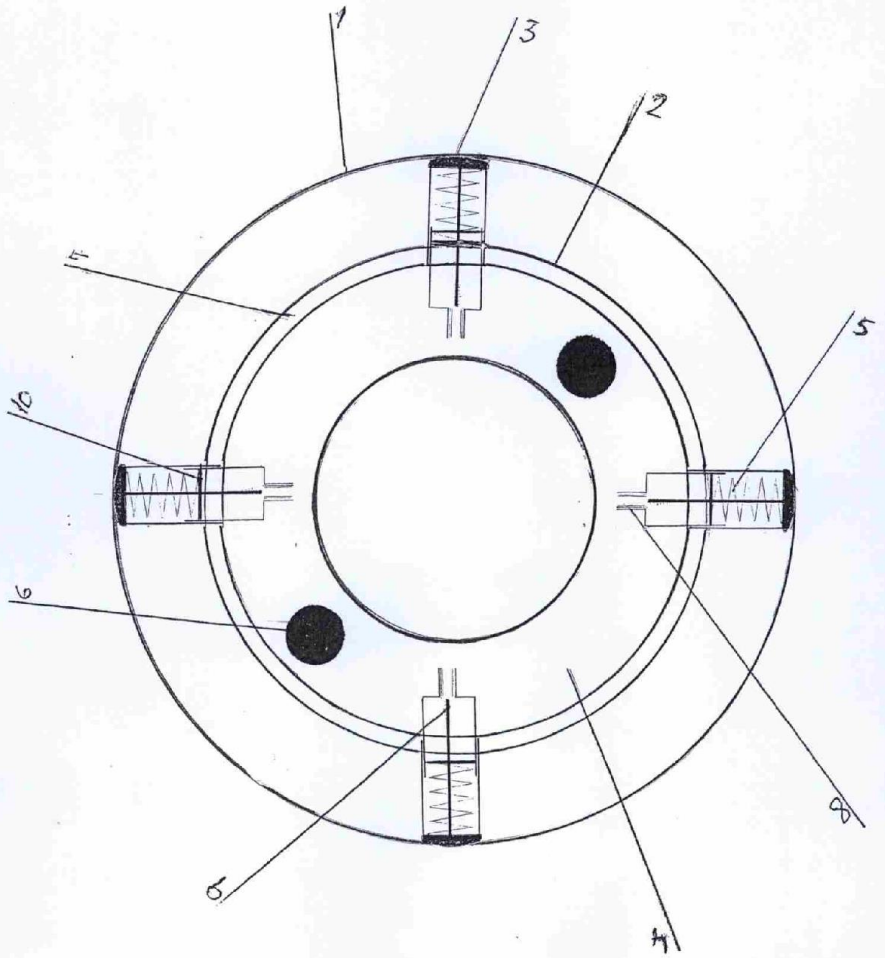
FIG. 1