(19) OFICINA ESPAÑOLA DE PATENTES Y MARCAS

ESPAÑA

(11) Número de publicación: **2 738 647**

(51) Int. Cl.:

G06K 19/04 (2006.01)
G06K 19/077 (2006.01)
G06K 19/073 (2006.01)
G11B 3/68 (2006.01)

(12) TRADUCCIÓN DE REIVINDICACIONES DE SOLICITUD DE PATENTE EUROPEA T1

(86) Fecha de presentación y número de la solicitud internacional: **22.02.2018** **PCT/FR2018/050414**

(87) Fecha y número de publicación internacional: **30.08.2018** **WO18154240**

(96) Fecha de presentación y número de la solicitud europea: **22.02.2018** **E 18709683 (9)**

(97) Fecha y número de publicación de la solicitud europea: **01.01.2020** **EP 3586271**

(30) Prioridad:

22.02.2017 FR 1751401

(46) Fecha de publicación y mención en BOPI de la traducción de las reivindicaciones de la solicitud: **24.01.2020**

(71) Solicitantes:

MPO INTERNATIONAL (100.0%)
Domaine de Lorgerie
53700 Averton, FR

(72) Inventor/es:

DE MAGNIENVILLE, SYLVIN

(74) Agente/Representante:

CURELL SUÑOL, S.L.P.

(54) Título: **Disco de soporte de registro conectado**

ES 2 738 647 T1

REIVINDICACIONES

1. Disco (10) de soporte de registro analógico que presenta por lo menos una primera cara (12) que comprende por lo menos una capa de lectura (14) y por lo menos una primera etiqueta (22), caracterizado por que comprende por lo menos un dispositivo de radio-identificación (32), comprendiendo el dispositivo de radio-identificación (32) por lo menos un chip electrónico (34) sin contacto que está asociado a una antena (36), estando la antena (36) impresa directamente sobre una cara (26) de la etiqueta (22), y estando esta etiqueta acoplada en el material que constituye el disco.

2. Disco (10) de soporte de registro según la reivindicación 1, caracterizado por que la etiqueta (22) presenta una cara anverso (24) que es visible por un usuario y una cara reverso (26) que está extendida sobre la primera cara (12) del disco (10), estando el dispositivo de radio-identificación (32) dispuesto sobre la cara reverso (26) de la etiqueta (22).

3. Disco (10) de soporte de registro según cualquiera de las reivindicaciones anteriores, caracterizado por que el dispositivo de radio-identificación (32) utiliza una tecnología de comunicación inalámbrica del tipo comunicación en campo próximo.

4. Disco (10) de soporte de registro según cualquiera de las reivindicaciones anteriores, caracterizado por que el disco (10) comprende una pluralidad de dispositivos de radio-identificación (32) que utilizan cada uno un intervalo de frecuencias de radio diferentes para ampliar las posibilidades de comunicación con el disco (10).

5. Disco (10) de soporte de registro según cualquiera de las reivindicaciones anteriores, caracterizado por que la etiqueta (22) es una etiqueta de papel.

6. Disco (10) de soporte de registro según cualquiera de las reivindicaciones anteriores, caracterizado por que el disco (10) comprende una segunda etiqueta (22') que está dispuesta sobre una cara del disco opuesta a la cara que lleva la primera etiqueta (22), estando la segunda etiqueta (22') equipada con un dispositivo de radio-identificación suplementario.

7. Disco (10) de soporte de registro según cualquiera de las reivindicaciones anteriores, caracterizado por que está equipado con un estuche de protección (38) que comprende por lo menos una pantalla de protección que está adaptada para impedir la comunicación sin contacto entre el dispositivo de radio-identificación (32) de la etiqueta (22) y un dispositivo exterior.

8. Procedimiento de fabricación de un disco (10) según cualquiera de las reivindicaciones anteriores, caracterizado por que comprende por lo menos:

- una etapa de fabricación de la etiqueta (22) que comprende en particular una fase de depósito del dispositivo de radio-identificación (32) sobre la etiqueta (22) que consiste en imprimir la antena (36) sobre la etiqueta (22) y en aplicar el chip (34) sobre la antena (36) impresa,

- una etapa de impresión de un visor sobre la etiqueta (22), y

- una etapa de prensado del disco (10) que consiste en prensar juntos un sustrato que forma el disco y la etiqueta (22) impresa anteriormente.

9. Procedimiento de fabricación según la reivindicación 8, caracterizado por que comprende una etapa de control y de inicialización del dispositivo de radio-identificación (32).

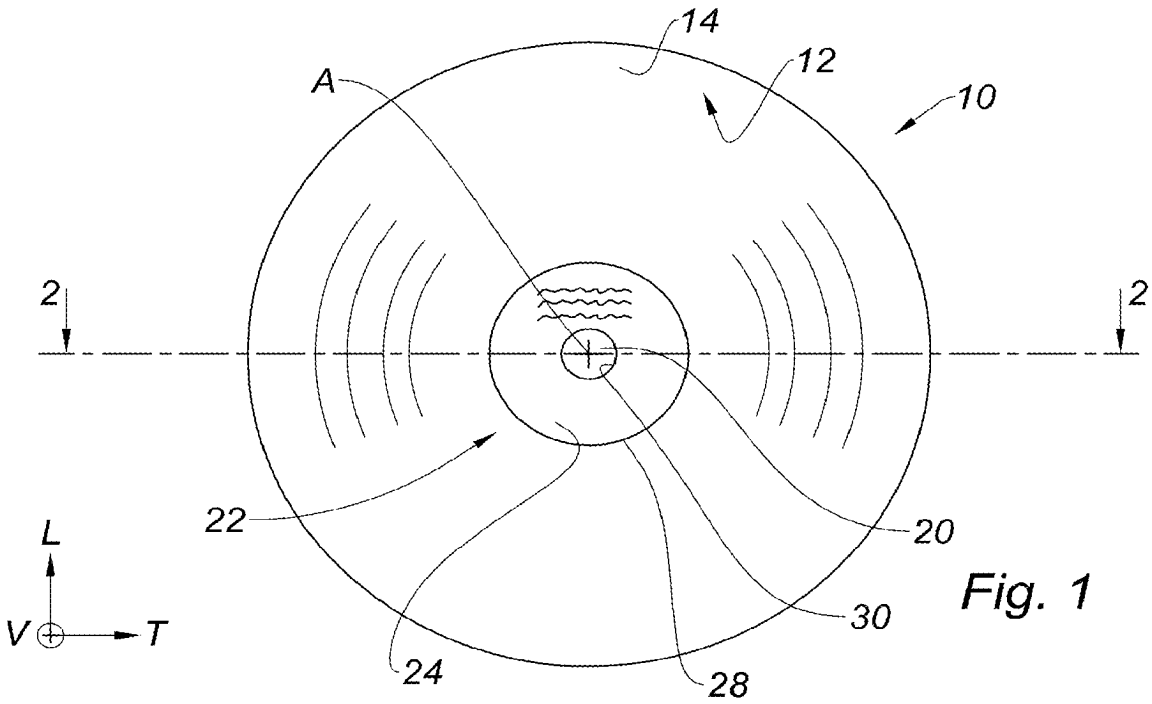

Fig. 1

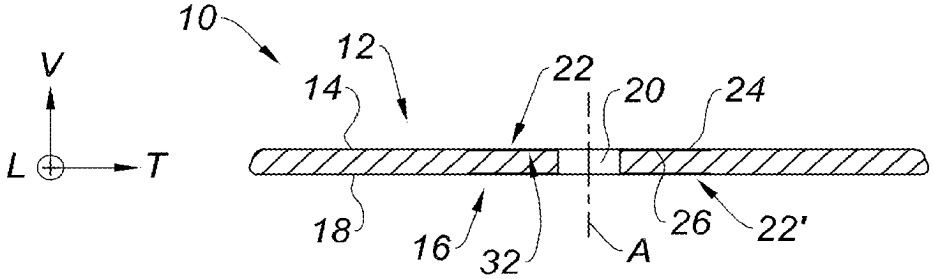

Fig. 2

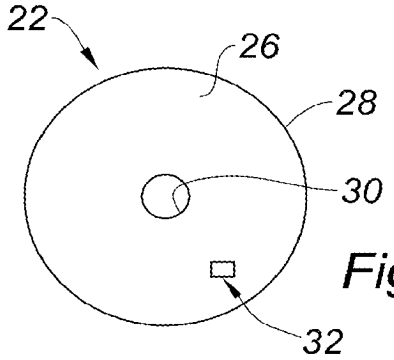

Fig. 3

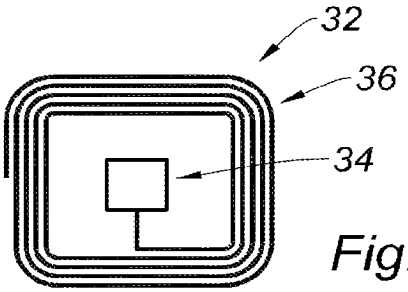

Fig. 4

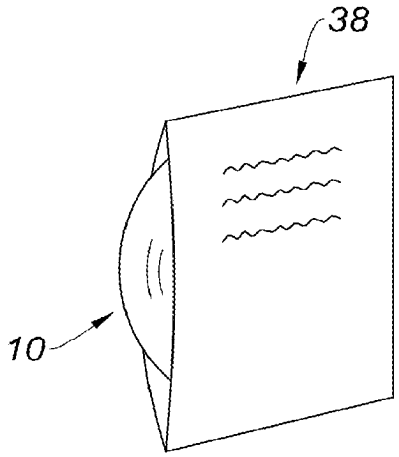

Fig. 5