(19) OFICINA ESPAÑOLA DE PATENTES Y MARCAS

ESPAÑA

(11) Número de publicación: **2 739 924**

(21) Número de solicitud: 201990082

(51) Int. Cl.:

G01G 19/52 (2006.01)
A47F 3/00 (2006.01)

(12) SOLICITUD DE PATENTE A2

(22) Fecha de presentación:

16.05.2018

(30) Prioridad:

16.05.2018 WO PCT/PL2018/000048

(43) Fecha de publicación de la solicitud:

04.02.2020

(71) Solicitantes:

PERFECT DATA SPÓLKA Z OGRANICZONA ODPOWIEDZIALNOSCIA (100.0%)
ZURAWIA 71
15540 BIALYSTOK PL

(72) Inventor/es:

POLLAK, Artur;
GRUCELA, Krzysztof;
MICZEK, Lukasz y
MALACHOWSKI, Edward

(74) Agente/Representante:

BAÑOS TRECEÑO, Valentin

(54) Título: **DISPOSITIVO PARA EXPOSICIÓN Y VENTA DE PRODUCTOS**

(57) Resumen:

Un dispositivo para exposición y venta de productos que comprende un estante (1), que comprende al menos un estante (1) equipado con una estructura de soporte (2) combinada con una célula de carga de viga de corte (3) a la que se une una parte superior del estante (4). Una única estructura de soporte (2) se combina con más de una célula de carga de viga de corte (3), en donde cada célula de carga de viga de corte (3) se combina con una parte superior de estante individual (4). La célula de carga de viga de corte (3) está conectada a un módulo de control (5) que comprende un módulo de comunicación (6). Unos elementos base (7) están unidos a la estructura de soporte (2). La estructura de soporte (2) comprende unas lengüetas de montaje (8). El dispositivo comprende una estructura de soporte (9), con unos medios de acoplamiento de lengüeta (10) en los lados de dicha estructura de soporte. Se instala una pantalla (11) en la parte superior de la estructura de soporte (9) del dispositivo. La estructura de soporte (9) está equipada con iluminación (12).

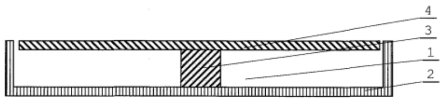

Fig. 1

ES 2 739 924 A2

DESCRIPCIÓN

Dispositivo para exposición y venta de productos

La presente invención se refiere a un dispositivo para exposición y venta de productos destinado al uso en tiendas, supermercados y otros puntos de venta al por menor.

Los dispositivos para exposición y venta de productos en forma de unidades de estanterías y expositores son conocidos en la técnica. Las unidades cuentan con estantes para exponer los productos. Los productos se retiran de los estantes para realizar la compra.

Las células de carga de viga de corte también se conocen en la técnica. Una célula de carga de viga de corte convierte la fuerza ejercida sobre la viga en una señal eléctrica.

La presente invención se refiere a un dispositivo para exposición y venta de productos que comprende un estante, caracterizado por que comprende al menos un estante equipado con una estructura de soporte combinada con una célula de carga de viga de corte a la que se une una parte superior de estante. Una única estructura de soporte se combina con más de una célula de carga de viga de corte, en la que cada célula de carga de viga de corte se combina con una parte superior de estante individual. La célula de carga de viga de corte está conectada a un módulo de control que comprende un módulo de comunicación. Los elementos de base están unidos a la estructura de soporte. La estructura de soporte comprende lengüetas de montaje. El dispositivo comprende una estructura de soporte, con los medios de acoplamiento de lengüeta en los lados de dicha estructura de soporte. Se instala una pantalla en la parte superior de la estructura de soporte del dispositivo. La estructura de soporte está provista de iluminación.

El dispositivo para exposición y venta de productos permite el seguimiento en tiempo real de las ventas al por menor. Al retirar los productos del estante, se modifica la presión sobre la célula de carga de la viga de corte. Dependiendo de los parámetros preestablecidos, el módulo de control envía una orden al módulo de comunicación para que transmita la información de ventas al usuario. El usuario recibe información

sobre cada venta realizada a través de la unidad.

Las realizaciones de la invención se detallan en el presente documento con referencia a los siguientes dibujos: la figura 1 muestra la sección transversal del estante; la figura 2 muestra el diagrama de bloques; La figura 3 muestra la vista frontal del dispositivo en la primera realización; la figura 4 muestra la vista lateral del dispositivo en la segunda realización; la figura 5 muestra la vista superior de la vista en la segunda realización; la figura 6 muestra la vista del dispositivo en la tercera realización.

Realización 1. Un dispositivo para exposición y venta de productos comprende un estante 1, una estructura de soporte 2 combinada con una célula de carga de viga de corte 3, a la que se une una parte superior de estante (4). La célula de carga de viga de corte 3 está conectada a un módulo de control 5 que comprende un módulo de comunicación 6. El módulo de control 5 y el módulo de comunicación 6 están instalados dentro del estante 1. El módulo de comunicación transmite información a través de una red GSM. Los elementos de base 1 están unidos a la estructura de soporte 2. La unidad puede ubicarse en cualquier lugar de la tienda. Puede usarse como reemplazo de los estantes de una unidad de estantería estándar.

Realización 2. Un dispositivo para exposición y venta de productos comprende al menos un estante 1 y una estructura de soporte 2 combinada con dos células de carga de viga de corte 3. Cada célula de carga de viga de corte 3 se combina con una parte superior de estante individual 4. La célula de carga de viga de corte 3 está conectada a un módulo de control 5 que comprende un módulo de comunicación 6. El módulo de control 5 y el módulo de comunicación 6 están instalados dentro del estante 1. El módulo de comunicación transmite información a través de una red GSM. La estructura de soporte 2 comprende lengüetas de montaje 8. Se incorporan cuatro lengüetas de montaje 8 en forma de ganchos perfilados en la pared posterior del estante 1. Los ganchos son compatibles con estructuras de soporte estándar de las unidades de estantería de los puntos de venta al por menor. La unidad en esta realización puede usarse como reemplazo de un estante estándar de una unidad de estantería.

Realización 3. Un dispositivo para exposición y venta de productos comprende cinco estantes 1 y una estructura de soporte 2 combinada con una célula de carga de viga

de corte 3 a la que se une una parte superior de estante 4. Dos células de carga de viga de corte 3 se instalan sobre dos estructuras de soporte inferiores 2. Cada célula de carga de viga de corte 3 se combina con una parte superior de estante individual 4. Las células de carga de viga de corte 3 están conectadas a un módulo de control 5 que comprende un módulo de comunicación 6. El módulo de comunicación transmite información a través de una red GSM. Las estructuras de soporte 2 comprenden lengüetas de montaje 8. Se incorporan cuatro lengüetas de montaje 8 en forma de ganchos perfilados en la pared posterior del estante 1. La unidad comprende una estructura de soporte 9 con los medios de acoplamiento de lengüeta 10 en los lados de dicha estructura de soporte. Se instala una pantalla LCD 11 en la parte superior de la estructura de soporte 9 de la unidad. La estructura de soporte 9 de la unidad está provista de una tira de iluminación LED 12. El módulo de control 5 y el módulo de comunicación 6 están instalados dentro de la estructura de soporte 9 de la unidad.

REIVINDICACIONES

1. Dispositivo para exposición y venta de productos que comprende un estante, caracterizado por que comprende al menos un estante (1) equipado con una estructura de soporte (2) combinada con una célula de carga de viga de corte (3) a la que se une una parte superior de estante (4).

2. Dispositivo de acuerdo con la reivindicación 1, caracterizado por que una única estructura de soporte (2) se combina con más de una célula de carga de viga de corte (3), en la que cada célula de carga de viga de corte (3) se combina con una parte superior de estante individual (4).

3. Dispositivo de acuerdo con la reivindicación 1, caracterizado por que la célula de carga de viga de corte (3) está conectada a un módulo de control (5) que comprende un módulo de comunicación (6).

4. Dispositivo de acuerdo con la reivindicación 1, caracterizado por que unos elementos de base (7) están unidos a la estructura de soporte (2).

5. Dispositivo de acuerdo con la reivindicación 1, caracterizado por que la estructura de soporte (2) comprende unas lengüetas de montaje (8).

6. Dispositivo de acuerdo con la reivindicación 1 o 5, caracterizado por que el dispositivo comprende una estructura de soporte (9), con unos medios de acoplamiento de lengüeta (10) en los lados de dicha estructura de soporte.

7. Dispositivo de acuerdo con la reivindicación 6, caracterizado por que se instala una pantalla (11) en la parte superior de la estructura de soporte (9) del dispositivo.

8. Dispositivo de acuerdo con la reivindicación 6, caracterizado por que la estructura de soporte (9) está provista de iluminación (12).

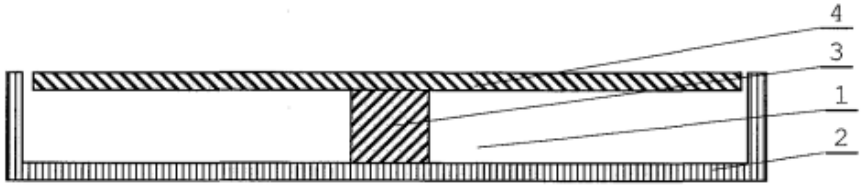

Fig. 1

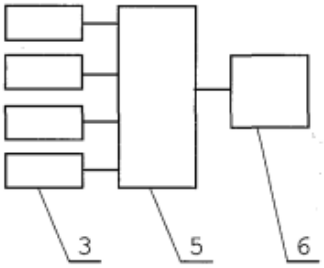

Fig. 2

Fig. 3

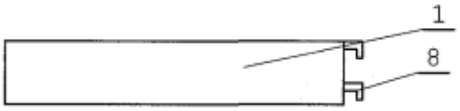

Fig. 4

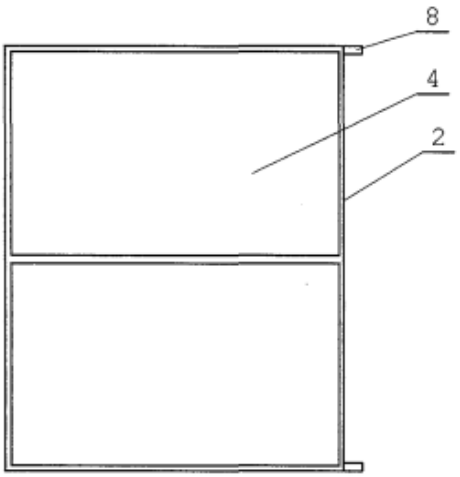

Fig. 5

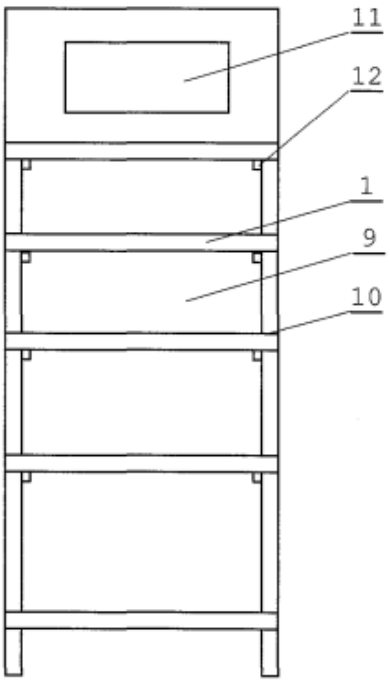

Fig. 6