(19) OFICINA ESPAÑOLA DE PATENTES Y MARCAS

ESPAÑA

(11) Número de publicación: **2 740 850**

(51) Int. Cl.:

A01D 46/28 (2006.01)
A01D 46/26 (2006.01)

(12) TRADUCCIÓN DE REIVINDICACIONES DE SOLICITUD DE PATENTE EUROPEA T1

(96) Fecha de presentación y número de la solicitud europea: **19.11.2018** **E 18206962 (5)**

(97) Fecha y número de publicación de la solicitud europea: **29.05.2019** **EP 3488682**

(30) Prioridad:

22.11.2017 FR 1761046

(46) Fecha de publicación y mención en BOPI de la traducción de las reivindicaciones de la solicitud: **06.02.2020**

(71) Solicitantes:

GREGOIRE (100.0%)
89 avenue de Barbezieux
16100 Cognac, FR

(72) Inventor/es:

PELLETIER, ETIENNE

(74) Agente/Representante:

ISERN JARA, Jorge

(54) Título: **Órgano sacudidor de fijación perfeccionada y dispositivo de sacudida de cosecha equipado con un órgano sacudidor de este tipo**

ES 2 740 850 T1

REIVINDICACIONES

1. Órgano sacudidor (22), para un dispositivo de sacudida lateral para máquina cosechadora, que está constituido por una varilla replegada sobre sí misma en forma de una horquilla de pelo y de la que cada uno de los dos tramos axiales de extremo es un tramo de fijación (24) de la varilla replegada (26),
caracterizado por que al menos un tramo de fijación (24) de la varilla replegada (26) incluye:

- un aplanamiento (28) de orientación axial;
- y una porción de superficie externa en arco de cilindro convexo (30).

2. Órgano sacudidor (22) según la reivindicación 1, caracterizado por que cada uno de los dos tramos de fijación (24) de la varilla replegada (26) incluye:

- un aplanamiento (28) de orientación axial;
- y una porción de superficie externa en arco de cilindro convexo (30).

3. Dispositivo de sacudida (100) lateral para máquina cosechadora que incluye un conjunto de sacudida lateral alterno que comprende al menos un órgano sacudidor (22) según una cualquiera de las reivindicaciones anteriores que fijado sobre una cara (18, 20) de un soporte (10, 12) por medio de una brida (32) de fijación por apriete que incluye un alojamiento cóncavo (38) complementario del tramo de fijación (24) de dicho órgano sacudidor (22).

4. Dispositivo de sacudida según la reivindicación 3, caracterizado por que la brida de fijación (32) está realizada de chapa deformable elásticamente durante las operaciones de montaje y de fijación del tramo de fijación (24) sobre el soporte (10, 12).

5. Dispositivo de sacudida según la reivindicación 4, caracterizado por que la brida de fijación (32) de chapa incluye dos alas opuestas (34S, 34I) de fijación por atornillado que están unidas entre sí por una rama axial de conexión (36) en arco de cilindro que delimita dicho alojamiento cóncavo (38).

6. Dispositivo de sacudida según la reivindicación 5, caracterizado por que cada ala de fijación (34S, 34I) está fijada sobre el soporte (10, 12) por un par de tornillos (44) espaciados axialmente.

7. Dispositivo de sacudida según la reivindicación 5 o 6, caracterizado por que, en posición montada y apretada, existe un juego (e) entre al menos un ala (34I, 35I) de fijación de la brida de fijación (32) y una porción frente por frente de dicha cara (18, 20) del soporte (10, 12).

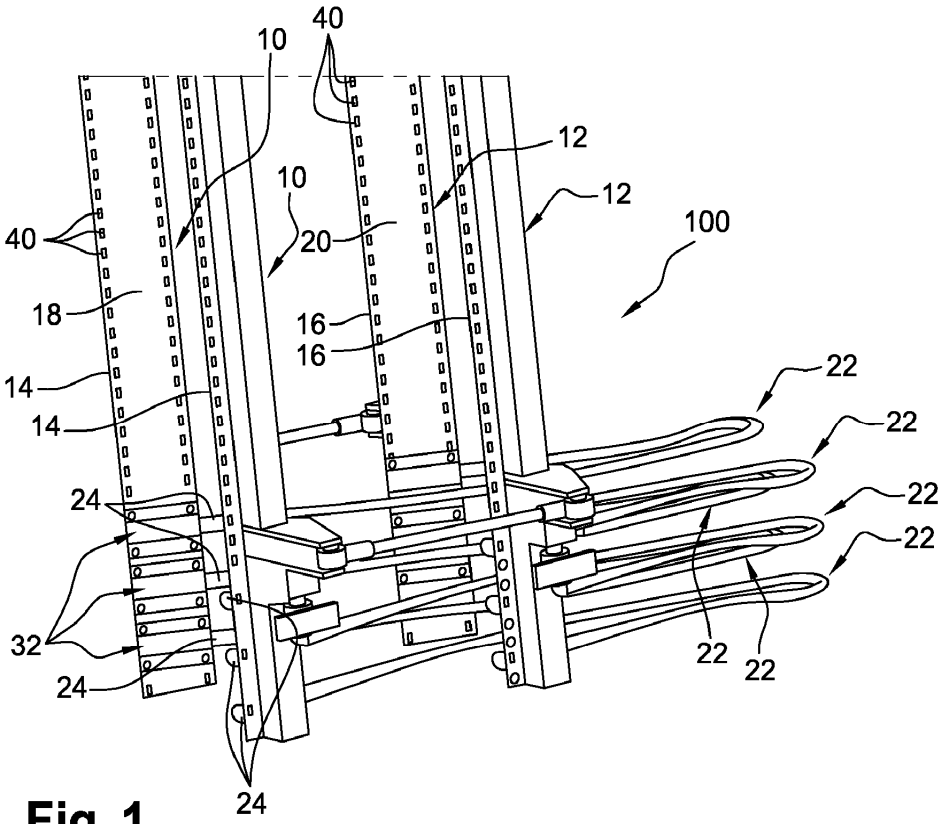
40
10
12
10
12
100
40
20
18
16
16
14
22
14
22
24
22
22
32
22
22
24
24

Fig. 1

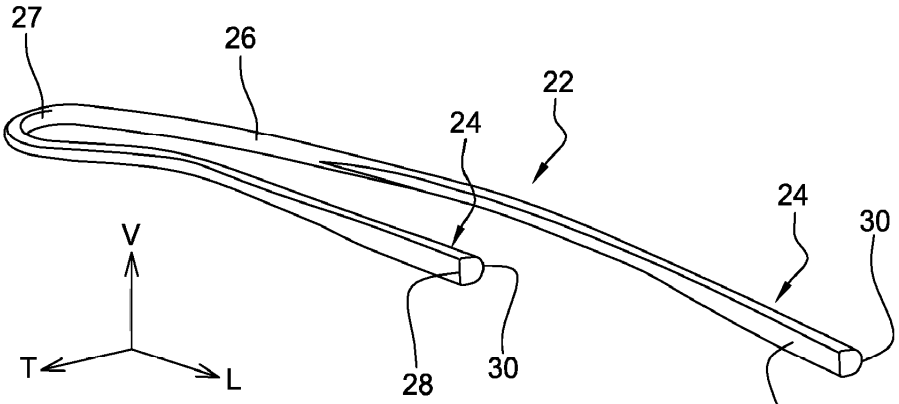
27
26
22
24
24
30
V
T
L
28
30
28

Fig. 2

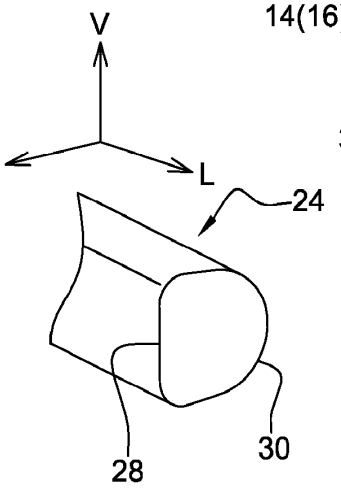

Fig. 3

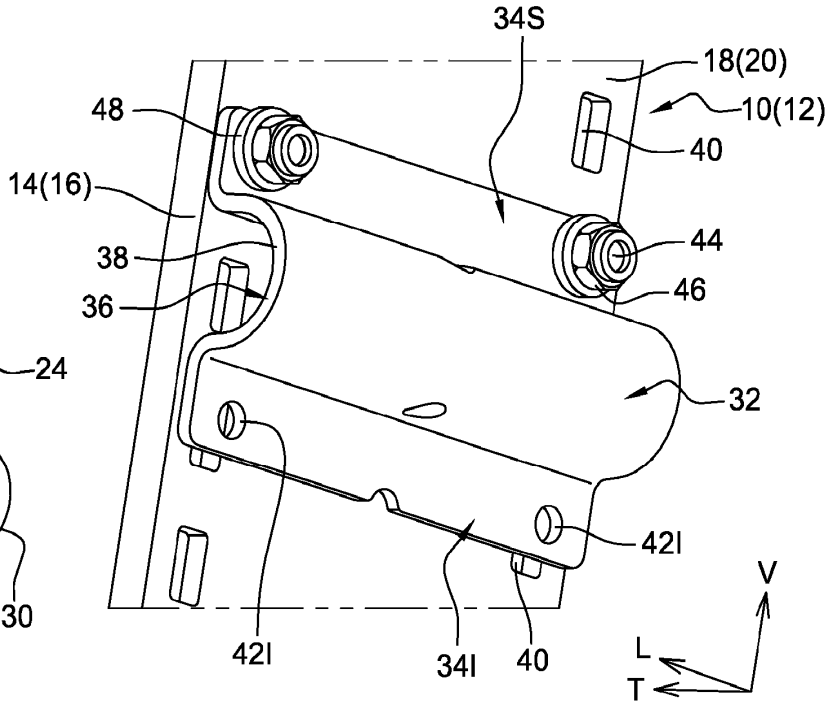

Fig. 4

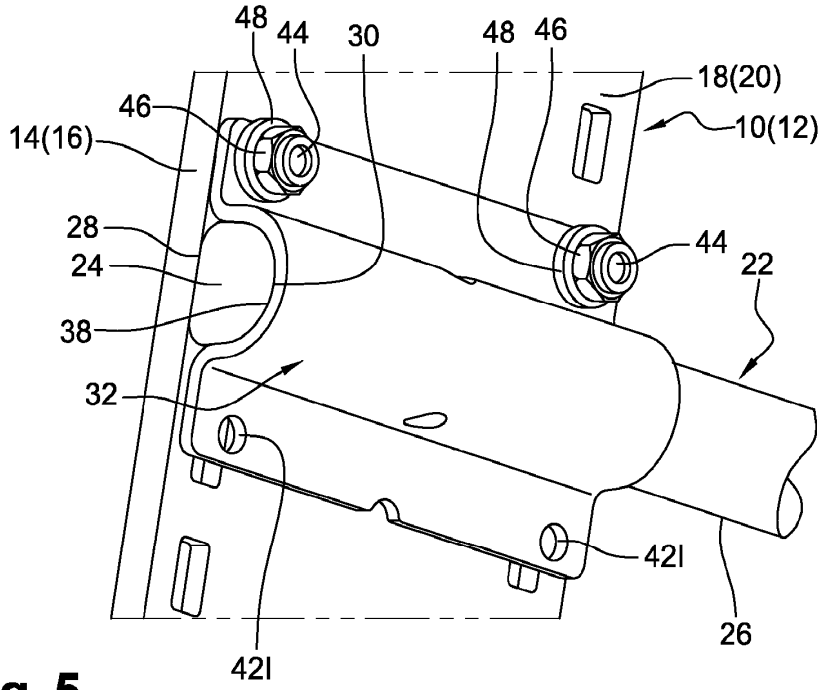

Fig. 5

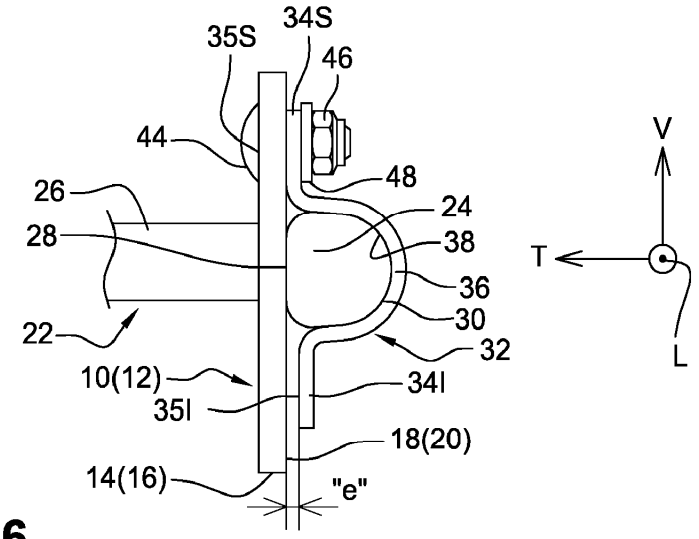
35S
34S
46
44
48
26
24
28
38
36
30
22
32
10(12)
34I
35I
18(20)
14(16)
"e"
V
T
L

Fig. 6

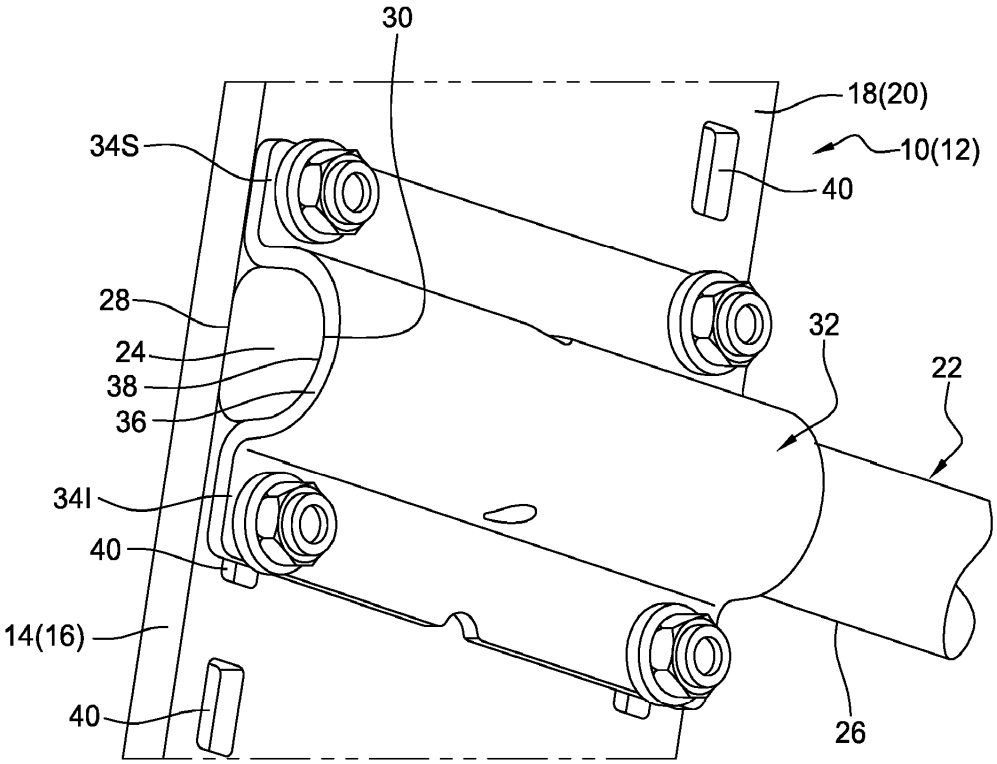
30
18(20)
34S
10(12)
40
28
32
24
22
38
36
34I
40
14(16)
40
26

Fig. 7