(19) OFICINA ESPAÑOLA DE PATENTES Y MARCAS

ESPAÑA

(11) Número de publicación: **2 744 324**

(21) Número de solicitud: 201890016

(51) Int. Cl.:

F24F 1/00	(2009.01)
F24F 1/0059	(2009.01)
F24F 11/00	(2008.01)
F24F 11/30	(2008.01)
F24F 11/52	(2008.01)
F24F 11/56	(2008.01)

(12) INFORME SOBRE EL ESTADO DE LA TÉCNICA R1

(22) Fecha de presentación:

03.10.2017

(30) Prioridad:

28.04.2017 JP 2017-089849

(43) Fecha de publicación de la solicitud:

24.02.2020

(88) Fecha de publicación diferida del informe sobre el estado de la técnica:
25.02.2020

(71) Solicitantes:

HITACHI-JOHNSON CONTROLS AIR CONDITIONING, INC (100.0%)
16-1, KAIGAN 1-CHOME
105-0022 MINATO-KU Tokio JP

(72) Inventor/es:

ABE, Takuya;
AWANO, Masakazu;
TANAKA, Yukinori;
UEDA, Yoshiro y
NOTOYA, Yoshiaki

(74) Agente/Representante:

UNGRÍA LÓPEZ, Javier

(54) Título: **AIRE ACONDICIONADO**

(57) Resumen:
Aire acondicionado.
La invención consiste en un aire acondicionado que es capaz de cancelar el lavado de un intercambiador de calor interior. Un aire acondicionado (100) tiene un circuito de refrigeración (Q) en el que un refrigerante circula en un ciclo de refrigeración a través de un compresor (31), un condensador, una válvula de expansión exterior (34) y un evaporador en este orden, y un mando que controla al menos el compresor (31) y la válvula de expansión exterior (34). El condensador o el evaporador funciona como intercambiador de calor exterior (32) mientras el otro funciona como intercambiador de calor interior (12). El mando cancela la congelación o condensación del intercambiador de calor interior (12), o la operación de refrigeración después de la operación de calefacción, basándose en una señal desde un mando a distancia o el terminal portátil.

FIG.1

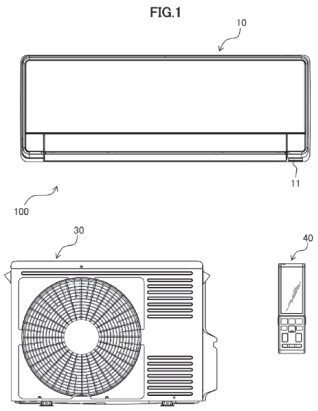

ES 2 744 324 R1

OFICINA ESPAÑOLA
DE PATENTES Y MARCAS

ESPAÑA

(21) N.º solicitud: 201890016

(22) Fecha de presentación de la solicitud: 03.10.2017

(32) Fecha de prioridad: **28-04-2017**

INFORME SOBRE EL ESTADO DE LA TECNICA

(51) **Int. Cl. :** Ver Hoja Adicional

DOCUMENTOS RELEVANTES

Categoría	(56) **Documentos citados**	**Reivindicaciones afectadas**
A	JP 2004020118 A (FUJITSU GENERAL LTD) 22/01/2004, Párrafos [0031] - [0057].	1-15
A	CN 104930669 A (ZHUHAI GREE ELEC APPLIANCES) 23/09/2015, Todo el documento.	1-15
A	JP 2010014288 A (TOSHIBA CARRIER CORP) 21/01/2010, Párrafos [0007], [0008]; [0037] - [0060].	1-15
A	CN 106545975 A (WUHAN REFRIGERATION EQUIPMENT CO LTD OF MIDEA GROUP et al.) 29/03/2017, descripción.	1-15

Categoría de los documentos citados

X: de particular relevancia
Y: de particular relevancia combinado con otro/s de la misma categoría
A: refleja el estado de la técnica
O: referido a divulgación no escrita
P: publicado entre la fecha de prioridad y la de presentación de la solicitud
E: documento anterior, pero publicado después de la fecha de presentación de la solicitud

El presente informe ha sido realizado

☒ para todas las reivindicaciones ☐ para las reivindicaciones nº:

Fecha de realización del informe	**Examinador**	**Página**
17.02.2020	A. Rodríguez Cogolludo	1/2

CLASIFICACIÓN OBJETO DE LA SOLICITUD

F24F1/00 (2019.01)
F24F1/0059 (2019.01)
F24F11/00 (2018.01)
F24F11/30 (2018.01)
F24F11/52 (2018.01)
F24F11/56 (2018.01)

Documentación mínima buscada (sistema de clasificación seguido de los símbolos de clasificación)

F24F

Bases de datos electrónicas consultadas durante la búsqueda (nombre de la base de datos y, si es posible, términos de búsqueda utilizados)

INVENES, EPODOC