(19) OFICINA ESPAÑOLA DE PATENTES Y MARCAS

ESPAÑA

(11) Número de publicación: **2 745 646**

(51) Int. Cl.:

A47J 27/05 (2006.01)
F16J 15/06 (2006.01)

(12) TRADUCCIÓN DE PATENTE EUROPEA T3

(96) Fecha de presentación y número de la solicitud europea: **26.07.2013** **E 13178183 (3)**

(97) Fecha y número de publicación de la concesión europea: **03.07.2019** **EP 2829205**

(54) Título: **Elemento de conexión para conectar un primer plato de cocción y un segundo plato de cocción**

(45) Fecha de publicación y mención en BOPI de la traducción de la patente:
03.03.2020

(73) Titular/es:

MELEDO, HERVÉ (100.0%)
78 quai de Cricklade
44240 Sucé sur Erdre, FR

(72) Inventor/es:

MELEDO, HERVÉ

(74) Agente/Representante:

PONS ARIÑO, Ángel

ES 2 745 646 T3

Aviso: En el plazo de nueve meses a contar desde la fecha de publicación en el Boletín Europeo de Patentes, de la mención de concesión de la patente europea, cualquier persona podrá oponerse ante la Oficina Europea de Patentes a la patente concedida. La oposición deberá formularse por escrito y estar motivada; sólo se considerará como formulada una vez que se haya realizado el pago de la tasa de oposición (art. 99.1 del Convenio sobre Concesión de Patentes Europeas).

DESCRIPCIÓN

Elemento de conexión para conectar un primer plato de cocción y un segundo plato de cocción

CAMPO DE LA INVENCIÓN

La presente invención se refiere a un elemento de conexión para conectar un primer plato de cocción y un segundo plato de cocción. Este elemento de conexión comprende en particular un medio de agarre para levantar y separar, de manera segura, dicho segundo plato del primer plato. La invención se refiere además a un recipiente de cocina que comprende dicho elemento de conexión.

ESTADO DE LA TÉCNICA

La cocción al vapor o confinada requiere el uso de una cámara de cocción que comprende un plato receptor de alimentos, también llamado receptáculo, y una tapa adaptada para cerrar el plato. Sin embargo, los platos comerciales, especialmente los platos adecuados para cocinar en un horno, rara vez están equipados con una tapa. Una solución es superponer dos platos de borde a borde que tengan bordes similares para hacer un recinto cerrado. Sin embargo, el manejo de un conjunto de este tipo resultante de la simple superposición de los platos es complicado: los platos pueden deslizarse unos sobre otros o caer al suelo y romperse. Además, cuando el usuario manipula los platos calientes y la tapa se desvía del receptáculo, la tapa o el vapor de agua que escapa puede quemar al usuario.

Se conoce en el estado de la técnica un dispositivo de conexión para mantener en su lugar un plato que forma una tapa sobre un plato que forma un receptáculo. La patente FR 10 50787 tiene así un dispositivo de conexión de borde a borde para conectar dos platos.

Cuando el usuario desea agregar ingredientes, probar o remover la preparación, o realizar cualquier otra operación de rutina en la preparación de un plato cocinado, debe agarrar la tapa. Sin embargo, los dispositivos existentes no permiten agarrar la tapa de manera eficaz y con toda seguridad; en efecto:

- si el plato que sirve como tapa no está equipado con orejas de agarre, esta operación es imposible y el recipiente de cocción que comprende el dispositivo de conexión se puede usar de forma segura solo en frío, lo que limita en gran medida la utilidad del dispositivo de conexión,

- si el plato que sirve como tapa está provisto de orejas de agarre, el usuario puede agarrar la tapa. Sin embargo, en este caso, la alta temperatura de las orejas de agarre evitará que el usuario manipule el plato que sirve como tapa de forma segura. Además, el plato que sirve como tapa se desconectará del dispositivo de conexión, de modo que dicho dispositivo y la tapa deben manipularse por separado. Alternativamente, el dispositivo de conexión puede llevarse involuntariamente junto con el plato formando una tapa y luego caer libremente,

- si los dos platos -el que forma la tapa y el que forma un recipiente- están provistos de orejas de agarre, las orejas de agarre están cerca, contiguas o anexas y no se puede agarrar la tapa de manera segura.

Otro problema técnico bien conocido por los usuarios de este tipo de recipiente es la presencia y el flujo de condensación, que puede resultar peligroso al manipular dicho recipiente de cocción. De hecho, cuando los dos platos, el que forma el receptáculo y el que forma la tapa, tocando los bordes el uno del otro, sin elemento de conexión, el flujo de la condensación dentro de las paredes laterales del plato que forma una tapa puede extenderse fuera de las paredes laterales del plato que forma el receptáculo y así quemar al usuario.

El uso de dispositivos de conexión, como los conocidos en el estado de la técnica, no garantiza una seguridad óptima durante el flujo de la condensación.

Uno de los objetos de la presente invención es superar al menos los inconvenientes mencionados anteriormente. Con este fin, la presente invención proporciona un elemento de conexión para conectar un primer plato de cocción y un segundo plato de cocción, comprendiendo dicho elemento de conexión al menos una parte de agarre. El elemento de conexión también está adaptado para proporcionar un flujo de la condensación hacia el interior del primer y el segundo plato de cocción y para evitar la acumulación de condensación en dicho elemento de conexión.

DEFINICIONES

En la presente invención, los siguientes términos se definen como sigue:

"Plato" se refiere a una pieza de vajilla de fondo plano que puede usarse, para los fines de la presente invención, de

receptáculo o de tapa. Los términos primer plato de cocción o plato que sirve como receptáculo o plato que forma un receptáculo, por un lado, y los términos segundo plato de cocción o plato que sirve como tapa o plato que forma un receptáculo, por otro lado, solo sirven para comprender la invención y son intercambiables ya que ambos platos tienen bordes similares.

"Bordes similares" significa que los platos tienen bordes sustancialmente idénticos. Por lo tanto, en el sentido de la presente invención, se pueden usar dos platos idénticos o dos platos de la misma forma pero con dimensiones ligeramente diferentes.

"Orejas de agarre" se refiere a cualquier dispositivo para agarrar un plato, como por ejemplo un mango sobresaliente.

"parte o medio de agarre" se refiere a un dispositivo que permite al usuario agarrar con seguridad el elemento de conexión y, al mismo tiempo, retirar el segundo plato de cocción.

"Desagregación" significa poner fin al contacto entre las diferentes partes involucradas. Para los fines de la presente invención, la separación del primer plato de cocción del segundo plato de cocción significa que el segundo plato de cocción ya no está en contacto (directa o indirectamente a través del elemento de conexión) con el primer plato de cocción.

"En voladizo" significa que el segundo plato de cocción se coloca por encima del primer plato, estando ambos platos en contacto o no.

"Saliente" se refiere a una proyección en la superficie de un objeto fabricado que sirve como parada o tope. En el sentido de la presente invención, el saliente sirve como tope en el borde del segundo plato de cocción para elevarlo respecto al elemento de conexión y, por lo tanto, también con respecto al primer plato de cocción.

RESUMEN

La invención se refiere, por lo tanto, a un elemento de conexión para conectar un primer plato de cocción y un segundo plato de cocción, comprendiendo dicho elemento de conexión al menos una parte de agarre.

Estructura

La invención se refiere a un elemento de conexión para conectar un primer plato de cocción y un segundo plato de cocción, cada uno de los cuales tiene un borde, una pared inferior, sustancialmente horizontal, y una pared lateral, sustancialmente vertical, que se extiende desde la pared inferior hasta el borde; el primer plato de cocción tiene 0, 1 o 2 orejas de agarre y el segundo plato de cocción tiene 1 o 2 orejas de agarre,

dicho elemento de conexión comprende:

- un anillo de conexión formado para colocar el borde del segundo plato de cocción en voladizo sobre el borde del primer plato de cocción, y

- al menos una parte de agarre que se proyecta desde el anillo de conexión,

dicho anillo de enlace comprende:

- una primera parte de extremo bajo conformada para extenderse dentro de la pared lateral del primer plato de cocción,

- una segunda parte de extremo alto conformada para extenderse fuera de la pared lateral del segundo plato de cocción, y

- una parte central que conecta las porciones extremas primera y segunda y dispuesta para colocarse entre los bordes del primer y segundo plato de cocción,

al menos una parte de agarre del elemento de conexión se extiende transversalmente desde la segunda parte de extremo superior y en la extensión de dicha segunda parte de extremo superior y al menos una parte de agarre está conformada para cooperar por complementariedad de forma con al menos una oreja de agarre del segundo plato de cocción.

Según la invención, la primera parte del extremo inferior corresponde a la parte del elemento de conexión que se colocará, durante el uso, dentro y a lo largo de la pared lateral del primer plato de cocción; la parte central corresponde

a la parte del elemento de conexión que se colocará, durante el uso, entre el primer y el segundo plato de cocción; y la segunda parte del extremo superior corresponde a la parte del elemento de conexión que se colocará, durante el uso, en el exterior y a lo largo de la pared lateral del segundo plato de cocción.

Platos

Según la invención, el segundo plato de cocción está colocado al revés en el elemento de conexión previamente colocado en el primer plato de cocción.

Según un modo de realización, el primer plato de cocción y el segundo plato de cocción son intercambiables.

Según un modo de realización, el primer y el segundo plato de cocción tienen dimensiones similares o ligeramente diferentes.

Según un modo de realización, el primer y el segundo plato de cocción son idénticas.

Según un modo de realización, el primer y el segundo plato de cocción son de vidrio transparente o no; metal o aleación metálica, especialmente acero inoxidable o hierro fundido, o cerámica, especialmente porcelana.

Según un modo de realización, el primer plato de cocción no incluye una oreja o comprende al menos una, preferiblemente dos, oreja(s) de agarre.

Según un modo de realización, el segundo plato de cocción comprende al menos una, preferiblemente dos, oreja(s) de agarre.

Según un modo de realización que no forma parte de la invención, el segundo plato de cocción no incluye una oreja de agarre.

Según un modo de realización, el segundo plato de cocción comprende al menos una, preferiblemente dos, oreja(s) de agarre que se extienden transversalmente desde el borde del segundo plato de cocción y el primer plato de cocción al menos una, de preferiblemente dos, oreja(s) de agarre que se extienden transversalmente desde el borde del primer plato de cocción.

Según un modo de realización, el segundo plato de cocción comprende al menos una, preferiblemente dos, oreja(s) de agarre que se extienden transversalmente desde el borde o la pared lateral del segundo plato de cocción y el primer plato de cocción comprende al menos una, preferiblemente dos, oreja(s) de agarre que se extienden transversalmente desde el borde o la pared lateral del primer plato de cocción.

Anillo de conexión: forma anular

Según un primer modo de realización, el anillo de conexión del elemento de conexión tiene generalmente forma anular. Según un segundo modo de realización, el anillo de conexión es generalmente de forma circular. Según un tercer modo de realización, el anillo de conexión es de forma generalmente rectangular, con esquinas redondeadas. Según otro modo de realización, la forma del anillo de conexión es tal que dicho anillo de conexión se puede usar con todos los platos conocidos por los expertos en la técnica.

Parte de agarre: ubicación

Al menos una parte de agarre del elemento de conexión se extiende transversalmente desde la segunda parte del extremo superior y en la extensión de la segunda parte del extremo superior. Al menos una parte de agarre está ubicada en el nivel superior de la segunda parte de extremo superior.

Parte de agarre: conformación

Según un modo de realización, al menos una parte de agarre del elemento de conexión está conformada de manera que el acoplamiento de dicha parte de agarre del elemento de conexión lleva simultáneamente el segundo plato de cocción.

Según un modo de realización que no forma parte de la invención, una parte de agarre del elemento de conexión está conformada de modo que, en ausencia de oreja de agarre del segundo plato de cocción que toma dicha parte de agarre del elemento de conexión lleva simultáneamente el segundo plato de cocción.

Según un modo de realización, al menos una parte de agarre del elemento de conexión está conformada para recibir una oreja de agarre unida al borde del segundo plato de cocción, de tal modo que una parte de agarre del elemento de conexión lleva simultáneamente el segundo plato de cocción. Esta configuración permite un mantenimiento perfecto del segundo plato de cocción frente al elemento de conexión durante el agarre de una parte de agarre del elemento de conexión. Por lo tanto, es fácil quitar el segundo plato agarrando de una parte de agarre del elemento de conexión.

De acuerdo con la presente invención, una parte de agarre está conformada para cooperar por complementariedad de forma con una oreja de agarre unida a un borde del segundo plato de cocción, de modo que dicha parte de agarre del elemento de conexión estabiliza dicha oreja de agarre unida a un borde del segundo plato de cocción, así como al segundo plato de cocción.

Parte de agarre: funciones

Por lo tanto, una parte de agarre está conformada para cumplir dos funciones: una primera función de agarre y una segunda función de alojamiento de la oreja de agarre del segundo plato de cocción.

Ventajosamente, una parte de agarre también contribuye a la estabilidad del segundo plato de cocción con respecto al primer plato de cocción ya que el borde del segundo de cocción está retenido y soportado por el anillo de conexión y por el al menos una parte de agarre. De hecho, el levantamiento de una parte de agarre del elemento de conexión lleva simultáneamente el segundo plato de cocción.

Además, el elemento de conexión facilita el manejo de un segundo plato al revés en voladizo de un primer plato en un momento en que el segundo planto no tiene orejas de agarre, pero también cuando el segundo plato comprende orejas de agarre de tamaños similares o inferiores a las de los medios de agarre.

Parte de agarre: universalidad

Por lo tanto, dicha parte de agarre se puede adaptar a la colocación de platos sin orejas, a la colocación de platos con orejas de agarre de dimensiones similares a las de las porciones de agarre, así como a la colocación de platos con orejas de agarre de dimensiones más pequeñas que las de las porciones de agarre.

Ventajosamente, el elemento de conexión es universal, ya que puede usarse con muchas dimensiones de orejas de agarre planas, que van desde tamaños similares a tamaños más pequeños que los de una parte de agarre del elemento de conexión. Y, por supuesto, el elemento de conexión también se puede usar con platos que no tienen orejas de agarre.

Según un modo de realización, el tamaño de una parte de agarre del elemento de conexión está dimensionado para recibir cualquier oreja de conexión de platos comerciales. En otras palabras, el elemento de conexión está dimensionado ventajosamente para recibir las orejas de agarre de platos disponibles comercialmente. Por lo tanto, dicha parte de agarre tiene una dimensión más grande en los extremos laterales de la tapa (incluida la oreja de agarre), a lo largo del eje mayor del elemento de conexión, del orden de 1 a 40 milímetros, preferiblemente de 15 a 20 milímetros.

En un modo de realización, el tamaño de una parte de agarre del elemento de conexión puede ser variable para recibir preferentemente todos los platos con asas grandes o todos los platos con asas pequeñas o todos los platos sin asas.

Parte de agarre: reborde

Según un modo de realización, dicha parte de agarre comprende al menos un reborde. Este reborde rodea al menos una oreja de agarre y tiene una función estabilizadora y/o de centrado del segundo plato frente al elemento de conexión.

Según un modo de realización, dicha parte de agarre del elemento de conexión comprende un reborde que define en su centro un alojamiento. En este modo de realización, este alojamiento está dimensionado para recibir y estabilizar y/o centrar al menos una oreja de agarre conectada a un borde del segundo plato de cocción.

Según un modo de realización, este reborde está colocado en la extensión de la segunda parte del extremo superior, en el nivel superior.

Según un modo de realización, el reborde y el alojamiento cooperan para mantener de forma estable al menos una oreja de agarre del segundo plato de cocción en al menos una parte de agarre del elemento de conexión.

Elemento de conexión: elevación en voladizo

Según un modo de realización, el anillo de conexión está conformado para sobrepasar el borde del segundo plato de cocción con respecto al borde del primer plato de cocción. Por lo tanto, por las dimensiones del anillo de conexión, los bordes del primer y el segundo plato de cocción están separados. Este espacio hace que sea más fácil agarrar una parte de agarre, especialmente cuando el primer plato comprende una oreja de agarre frente a la oreja del segundo plato, y a fortiori cuando el segundo plato no contiene una oreja de agarre. Además, la elevación aumenta la capacidad de cocción del recipiente formado por el primer y el segundo plato de cocción.

Esta elevación en voladizo se extiende verticalmente (en el eje vertical de las paredes laterales del primer y el segundo plato) en una dimensión de entre 1 y 100 milímetros, preferiblemente entre 2 y 50 milímetros, más preferiblemente entre 4 y 20 milímetros.

En un modo de realización, la elevación en voladizo del segundo plato con respecto al primero se puede obtener mediante salientes dispuestos a lo largo del anillo de conexión. Preferiblemente, se hacen 2 salientes cerca de cada parte de agarre. Preferiblemente, dichos salientes se extienden verticalmente desde la parte central del anillo de conexión, a lo largo de la segunda parte de extremo superior. En un modo de realización donde el anillo de conexión es de forma generalmente rectangular, dichos salientes se distribuyen cerca de las esquinas del anillo, preferiblemente a lo largo de los lados largos del anillo de conexión. Preferiblemente, dichos salientes son puntuales, redondeados, están orientados hacia el interior del anillo de conexión y se extienden verticalmente desde la parte central del anillo de conexión a lo largo de la segunda parte de extremo superior.

Según un modo de realización, los salientes se fabrican por moldeo, inyección, moldeo por inyección, extrusión, estampado o cualquier otra técnica conocida por los expertos en la técnica.

En un modo de realización que no forma parte de la invención, en ausencia de una oreja de agarre, el borde inferior del segundo plato descansa sobre el elemento de conexión.

En un modo de realización que no forma parte de la invención, en ausencia de una oreja de agarre, el borde inferior del segundo plato de cocción descansa sobre al menos un saliente dispuesto a lo largo del anillo de conexión, preferiblemente el borde inferior del segundo plato de cocción descansa sobre 4 salientes dispuestos a lo largo del anillo de conexión.

En un modo de realización, en el que hay oreja de agarre, el borde inferior del segundo plato de cocción descansa sobre el elemento de conexión, posiblemente sobre los salientes, y las oreja de agarre están alojadas y descansan en las porciones de agarre.

Elemento de conexión: dos porciones de agarre enfrentadas

Preferiblemente, el elemento de conexión comprende dos porciones de agarre ubicadas preferiblemente a cada lado del elemento de conexión, enfrentadas entre sí.

Elemento de conexión: descripción y dimensiones de la parte central.

Según un modo de realización, la parte central del elemento de conexión se extiende radialmente sobre una dimensión de entre un milímetro y unos pocos centímetros, entre la primera y la segunda parte de extremo, en particular para poder sostener en su lugar un segundo plato colocado del revés sobre un primer plato, cuyas paredes inferiores y/o paredes laterales y/o bordes no tienen exactamente las mismas dimensiones. Según un modo de realización, la parte central del elemento de conexión se extiende radialmente sobre una dimensión de entre un milímetro y unos pocos centímetros, entre la primera y la segunda parte extrema para poder colocar al menos un saliente.

Elemento de conexión: una pieza y materiales

Según un modo de realización, el elemento de conexión es de una pieza. Puede estar fabricado por moldeo, inyección, moldeo por inyección, extrusión, estampado o cualquier otra técnica conocida por los expertos en la técnica. Según un modo de realización, el elemento de conexión está hecho de plástico para alimentos, metal, aleación de metal o cerámica. Preferiblemente, el elemento de conexión está hecho de acero inoxidable.

Según un modo de realización, la primera parte de extremo inferior, la segunda parte de extremo superior, la parte central y una parte de agarre están conectadas para formar una pieza rígida de una pieza.

Según un modo de realización, el miembro de conexión está destinado a conectar un primer plato de cocción y un

segundo plato de cocción, en particular para cocinar en cualquier medio de cocción, incluidos un quemador de gas o una placa de cocción que incluye electricidad, vitrocerámica o inducción o cámara de cocción que incluye hornos, incluidos los hornos infrarrojos.

Según un modo de realización, el anillo de conexión es de una pieza y está formado por un metal o una aleación metálica.

Según un modo de realización, el elemento de conexión es de una pieza y está formado de un metal o una aleación de metal.

Según un modo de realización, el anillo de conexión es de una pieza y está formado por un material plástico, polímero o composición adecuados para todas las temperaturas de cocción, preferiblemente adaptados para soportar temperaturas de hasta 250ºC.

Según un modo de realización, el anillo de conexión y una parte de agarre están hechas del mismo material.

Según otro modo de realización, el anillo de conexión y una parte de agarre están compuestos de diferentes materiales.

Anillo de conexión/parte de agarre - Función: evitar el flujo de condensación

Según un modo de realización, la disposición del anillo de conexión con una primera parte de extremo inferior conformada para extenderse dentro de la pared lateral del primer plato y una segunda parte de extremo superior conformada para extenderse fuera de la pared lateral del segundo plato de cocción es tal que evita que la condensación fluya fuera de los platos.

Esta disposición permite que la condensación que fluiría a lo largo del plato que forma la tapa fluya a lo largo de la pared interior del plato que forma el receptáculo y no a lo largo de la pared exterior.

En un modo de realización, la parte central del anillo está inclinada hacia abajo y dentro del elemento de conexión para evitar el estancamiento de la condensación en el anillo de conexión. Preferiblemente, dicha inclinación está entre 0 y 45 grados, preferiblemente entre 0 y 30 grados, más preferiblemente entre 0 y 5 grados. Por lo tanto, las gotas de condensación que fluyen desde las paredes laterales internas del segundo plato de cocción y que se encuentran en la parte central del anillo de conexión caen más fácilmente en el primer plato de cocción.

En un modo de realización, el elemento de conexión comprende porciones de agarre que separan y espacian el plato que forma la tapa de la parte central del anillo de conexión, de modo que el borde del segundo plato de cocción ya no descansa completamente en la periferia de la parte central del anillo de conexión, lo que evita la acumulación de condensación en este punto por capilaridad.

En un modo de realización, el anillo de conexión comprende salientes que separan y espacian el plato que forma la tapa de la parte central del anillo de conexión, de modo que el borde del segundo plato de cocción ya no descansa completamente en la periferia del parte central del anillo de conexión, lo que evita la acumulación de condensación en este punto por capilaridad.

En un modo de realización, el anillo de conexión, en particular la parte central y la presencia de un saliente, permite evitar interacciones por capilaridad.

Ventajosamente, una parte de agarre comprende un reborde que define un alojamiento hueco, provisto de una pendiente o no, que impide el flujo de condensación fuera de los platos.

En un modo de realización, una parte de agarre está inclinada hacia abajo y dentro del elemento de conexión para evitar el estancamiento de la condensación en el nivel de dicha parte de agarre. Preferiblemente, dicha inclinación está entre 0 y 45 grados, preferiblemente entre 0 y 30 grados, más preferiblemente entre 0 y 5 grados.

En un modo de realización, el posicionamiento de una parte de agarre evita la formación de condensación en el nivel de dicha parte de agarre.

En un modo de realización, el borde interior de una parte de agarre es excéntrico con respecto al borde del segundo plato de cocción. Por lo tanto, las gotas de condensación que fluyen en la pared lateral interna del segundo plato caen en el primer plato o en el anillo de conexión y no en la parte de agarre.

En un modo de realización, el elemento de conexión está concebido para que la condensación fluya y caiga dentro del primer plato de cocción y no sea retenido por dicho elemento de conexión.

Elemento de conexión: seguridad

El elemento de conexión según la invención permite la realización de dos funciones sucesivas con total seguridad: (1) el mantenimiento en su lugar del segundo plato que sobresale en voladizo del primer plato (2) la extracción del segundo plato, logrando dicha extracción retirando el elemento de conexión en una sola etapa de manipulación.

Además, según un modo de realización, el elemento de conexión proporciona aislamiento térmico: generalmente, la temperatura de una parte de agarre es inferior a la temperatura de al menos una oreja de agarre, lo que facilita el manejo sin riesgo de quemaduras. Por lo tanto, el riesgo de rotura y quemaduras del usuario es limitado; y se facilita la colocación de los platos en un plan de trabajo, especialmente pequeño.

Recipiente de cocción

Según un segundo aspecto, la invención se refiere a un recipiente de cocción que comprende un primer plato de cocción y un segundo plato de cocción que tienen cada uno un borde, comprendiendo dicho recipiente además un elemento de conexión del primer y el segundo plato, como se describe aquí. La manipulación de este recipiente de cocción queda así asegurada, ya que el elemento de conexión extrae simultáneamente el segundo plato de cocción durante su extracción. Además, el uso del elemento de conexión como se describió anteriormente hace posible aumentar la capacidad del recipiente.

Según un modo el segundo plato de cocción del recipiente comprende al menos una oreja de agarre que se extiende transversalmente desde el borde o la pared lateral del segundo plato de cocción y el primer plato comprende al menos una oreja de agarre que se extiende transversalmente desde el borde o la pared lateral del primer plato de cocción.

Además, el recipiente según la invención comprende un medio para evitar el flujo de condensación a lo largo de las paredes exteriores del primer plato de cocción y para evitar el estancamiento de la condensación en el elemento de conexión. Este medio para evitar que se forme condensación en las paredes exteriores del primer plato reside en el ensamblaje de un segundo plato de cocción volteado y por encima de un primer plato de cocción en cuyos bordes se coloca un elemento de conexión. La disposición del anillo de conexión con una primera parte de extremo inferior conformada para extenderse dentro de la pared lateral del primer plato y una segunda parte de extremo superior conformada para extenderse fuera de la pared lateral del segundo plato de cocción permite evitar que la condensación fluya por las paredes exteriores del primer plato. Según un modo de realización, el recipiente de cocción permite evitar el flujo de condensación a lo largo de las paredes exteriores del primer plato de cocción y evitar el estancamiento de la condensación al nivel del elemento de conexión.

Uso

Otro objeto de la invención se refiere al uso de dicho recipiente de cocción para cocinar alimentos en un horno, en particular para cocinar en cualquier medio de cocción, incluyendo quemador de gas o placa de cocción, en particular eléctrico, vitrocerámica o inducción, o cámara de cocción, en particular hornos infrarrojos.

Método de cocción

Otro objeto de la invención se refiere a un procedimiento de cocción confinado en un horno o no confinado, caracterizado por ensamblar, usando un elemento de conexión como se describió anteriormente, un primer plato de cocción destinado a contener alimentos con un segundo plato de cocción destinado a servir de tapa.

DESCRIPCIÓN DETALLADA

Otras características y ventajas aparecerán en la siguiente descripción de varias realizaciones de un recipiente de cocción que comprende un elemento de conexión según la invención. Esta descripción se proporciona a modo de ejemplo no limitativo, con referencia a los dibujos adjuntos en los que:

- la **figura 1** es una vista en perspectiva del recipiente de cocción según un modo de realización de la invención (realización en elevación del segundo plato en relación con el primer plato; el primer y el segundo plato de cocción con orejas de agarre grandes),

- la **figura 2** es una vista en perspectiva del elemento de conexión y el primer plato de cocción según un modo de realización de la invención (realización en elevación),

- la **figura 3** es una vista en sección del interior del recipiente de cocción según un modo de realización de la invención (realización de elevación del segundo

plato en comparación con el primer plato; el primer y el segundo plato de cocción tienen orejas de agarre grandes),

- la **figura 4** es una vista en sección desde el exterior del recipiente de cocción según un modo de realización de la invención (realización en elevación del segundo plato en relación con el primer plato),

- la **figura 5** es una vista en perspectiva del elemento de conexión según un modo de realización de la invención (realización sin salientes),

- la **figura 6** es una vista transversal del interior del recipiente de cocción según un modo de realización de la invención (modo de realización en elevación del segundo plato con respecto a primer plato),

- la **figura 7A** es una vista transversal del interior del recipiente de cocción según un modo de realización de la invención que resalta la función de una parte de agarre (modo de realización en elevación del segundo plato con respecto al primero; el primer y el segundo platos de cocción tienen orejas de agarre grandes),

- la **figura 7B** es una vista transversal del interior del recipiente de cocción según un modo de realización de la invención que resalta la función de al menos una parte de agarre (modo de realización en elevación del segundo plato con respecto al primero; el primer y el segundo platos de cocción tienen orejas de agarre pequeñas),

- la **figura 8A** es una vista en perspectiva del recipiente de cocción según un modo de realización de la invención (modo de realización en elevación del segundo plato en relación con el primer plato; el primer y el segundo platos de cocción con orejas de agarre pequeñas),

- la **figura 8B** es una vista en perspectiva del recipiente de cocción según un modo de realización que no forma parte de la invención (modo de realización en elevación del segundo plato en relación con el primer plato; el primer y el segundo platos de cocción no tienen orejas de agarre),

- la **figura 9** es una vista en perspectiva del elemento de conexión según un modo de realización de la invención (modo de realización con salientes 14),

- la **figura 10** es una vista en perspectiva parcial del recipiente de cocción según un modo de realización que no forma parte de la invención (modo de realización con Salientes, en elevación del segundo plato con respecto al primer plato; el primer y el segundo platos de cocción no tienen orejas de agarre),

- la **figura 11** es una vista transversal del interior del recipiente de cocción según un modo de realización que no forma parte de la invención (modo de realización con salientes, en elevación del segundo plato en relación con el primer plato; el primer y el segundo platos de cocción no tienen oreja de agarre).

Lista de referencias

1. Primer plato de cocción

2. Segundo plato de cocción

3. Elemento de conexión

4. Pared inferior de los platos de cocción

5. Pared lateral de los platos de cocción

6. Borde

7. Oreja de agarre de los platos de cocción

8. Anillo de conexión

9. Primera parte del extremo inferior (extremo inferior del anillo de conexión)

10. Segunda parte del extremo superior (extremo superior del anillo de conexión)

11. Parte central del anillo de conexión

12. Parte de agarre del anillo de conexión

13. Reborde de la parte de agarre del anillo de conexión

14. Saliente del anillo de conexión

100. Recipiente de cocción

El recipiente de cocción 100 ilustrado en la figura 1 comprende un primer plato 1 de cocción y un segundo plato 2 de cocción conectado al primer plato 1 por medio de un elemento de conexión 3.

Como se ilustra en las figuras 2 y 3, el primer y el segundo platos 1, 2 de cocción comprenden cada uno una pared inferior 4, una pared lateral 5 y un borde 6 que delimita una periferia anular del plato 1, 2. La pared lateral 5 se extiende desde la pared inferior 4 hasta el borde 6. Una oreja de agarre 7 se extiende transversalmente a la pared lateral 5 desde el borde 6 de cada uno de los platos 1, 2.

Como se ilustra en las figuras 3 y 4, cada uno de los platos primero y segundo de cocción 1, 2 pueden comprender dos orejas de agarre 7 a cada lado del plato, facilitando el manejo del recipiente de cocción 100 y del segundo plato 2, y se precisa que solo un extremo se muestra en la figura 3.

El elemento de conexión 3 está interpuesto entre el primer 1 y el segundo plato 2. Como se ilustra en la figura 4, comprende un anillo de conexión 8 conformado para colocarse sobresaliendo en voladizo del segundo plato 2 el primer plato 1 y presenta una forma generalmente anular (ver figura 5).

Este anillo de conexión 8 comprende en particular una primera parte de extremo inferior 9 conformada para extenderse dentro de la pared lateral 5 del primer plato de cocción 1 y una segunda parte de extremo superior 10 conformada para extenderse fuera del segundo plato de cocción 2. Una parte central 11 que conecta la primera y segunda partes de extremos 9, 10 se dispone para colocarse entre los bordes 6 del primer y segundo platos 1, 2 de cocción. El elemento de conexión 3 permite crear un casquillo entre el primer plato 1 y el segundo plato 2 y evita que el borde 6 del segundo plato 2 se deslice sobre el borde 6 del primer plato 1, lo que asegura el uso del recipiente de cocción 100 (ver figuras 4, 5 y 6).

Como se ilustra en las figuras 1, 2, 3, 4 y 5, 7a, 7b, 8a, 8b, 9 y 10, el elemento de conexión 3 también comprende al menos una parte de agarre 12 que se extiende desde el anillo de conexión 8, transversalmente desde la segunda parte de extremo superior 10 y en la extensión de dicha segunda parte de extremo superior 10, en la parte superior del anillo 8 como se muestra en las figuras 2, 4, 5 y 6. Esta parte de agarre 12 tiene una forma general de carcasa para cooperar por complementariedad con una oreja de agarre 7 del segundo plato de cocción 2 de modo que el agarre del elemento de conexión 3 a través de las partes de agarre 12 lleva simultáneamente el segundo plato 2. Además, esta forma de carcasa evita que la condensación fluya fuera de los platos 1, 2. Dicha forma de carcasa está constituida por un borde 13 que define en su centro un alojamiento. De esta manera, el segundo plato 2 y el elemento de conexión 3 pueden retirarse juntos en un solo paso, lo que facilita el uso del recipiente de cocción 100.

Según una primera variante ilustrada en la figura 7A, las partes de agarre 12 del elemento de conexión 3 tienen un tamaño adecuado y se ajustan a la forma de las orejas de agarre 7 del segundo plato de cocción 2.

Según una segunda variante ilustrada en las figuras 7B y 8A, las partes de agarre 12 del elemento de conexión 3 tienen un tamaño mayor que las orejas de agarre 7 del segundo plato 2 sin modificar el mantenimiento del primer y segundo platos de cocción 1, 2 y la extracción del segundo plato 2 junto con el elemento de conexión 3. Por lo tanto, se facilita la extracción del segundo plato 2 a través del elemento de conexión 3.

Según una tercera variante que no forma parte de la invención ilustrada en la figura 8B, en ausencia de orejas de agarre en el primer y segundo platos de cocción 1, 2, elemento de conexión 3 provisto de partes de agarre 12 se vuelve indispensable para levantar el segundo plato de cocción 2 y así abrir el recipiente de cocción 100.

Como se ilustra en la figura 7A, la parte de agarre 12 del elemento de conexión 3 está conformada para recibir una oreja de agarre 7 del segundo plato 2 y comprende además una parte de reborde 13 que coincide con la forma del borde de la oreja de agarre 7 del segundo plato 2. Así, el agarre de la parte de agarre 12 del elemento de conexión 3 se agarra a la oreja de agarre 7 del segundo plato 2. Además, la parte de agarre 12 se extiende transversalmente a

la segunda parte de extremo superior 10 del elemento de conexión 3 y en la extensión del mismo (véase la figura 5) de modo que la parte de agarre 12 levanta la oreja de agarre 7 del segundo plato 2 a la altura de la parte central 11. Esta configuración facilita el agarre de la parte de agarre 12, especialmente como se ilustra en las figuras 1, 3, 4, 7A y 7B cuando el primero plato 1 comprende al menos una oreja de agarre 7 dispuesta de manera opuesta a la del segundo plato 2.

Además, esta elevación del segundo plato 2 aumenta la capacidad de cocción en el recipiente de cocción 100.

En una variante que no forma parte de la invención ilustrada en la configuración de las figuras 8B y 10, los platos 1, 2 no tienen una oreja de agarre 7, pero el elemento de conexión 3 puede permitir una elevación entre el primer y el segundo platos de manera que se aumente la capacidad de cocción. En este caso, donde el segundo plato no tiene oreja de agarre, dicha elevación se obtiene mediante salientes 14 que se extienden verticalmente desde la parte central 11 (véanse las figuras 9 y 11).

Por lo tanto, la presente invención propone un elemento de conexión 3 para sostener un segundo plato de cocción 2 que sobresale de un primer plato de cocción 1, y/o para agarrar en una operación el segundo plato 2 y el elemento de conexión 3 y/o para aumentar la capacidad de cocción del recipiente de cocción formado por el primer y segundo platos 1, 2 de cocción.

No hace falta decir que la invención no se limita a las realizaciones descritas anteriormente como ejemplos, sino que incluye todos los equivalentes técnicos y variantes de los medios descritos, así como sus combinaciones.

REIVINDICACIONES

1. Elemento de conexión (3) para conectar un primer plato (1) de cocción y un segundo plato (2) de cocción, cada uno de los cuales (1, 2) tiene un borde (6), una pared inferior (4), sustancialmente horizontal, y una pared lateral (5), sustancialmente vertical, que se extiende desde la pared inferior (4) hasta el borde (6), el primer plato de cocción tiene 0, 1 o 2 orejas de agarre y el segundo plato de cocción tiene 1 o 2 orejas de agarre,

caracterizado porque el elemento de conexión (3) comprende un anillo de conexión (8) conformado para colocar el borde (6) del segundo plato de cocción (2) sobresaliendo del borde (6) del primer plato (1) de cocción, y al menos una parte de agarre (12) que sobresale del anillo de conexión (8), comprendiendo dicho anillo de conexión (8):

una primera parte de extremo inferior (9) conformada para extenderse dentro de la pared lateral (5) del primer plato de cocción (1) y una segunda parte de extremo superior (10) conformada para extenderse fuera de la pared lateral (5) del segundo plato de cocción (2), y

una parte central (11) que conecta la primera y la segunda partes de extremos (9, 10) y está dispuesta para colocarse entre los bordes (6) del primer y segundo platos (1, 2) de cocción,

caracterizado además porque al menos una parte de agarre (12) del elemento de conexión (3) se extiende transversalmente desde la segunda parte de extremo superior (10) y en la extensión de dicha segunda parte de extremo superior (10) y al menos una parte de agarre (12) está conformada para cooperar por complementariedad de forma con al menos una oreja de agarre (7) del segundo plato (2) de cocción.

2. Elemento de conexión (3) según la reivindicación 1, caracterizado porque al menos una parte de agarre (12) del elemento de conexión (3) está conformada de manera que el acoplamiento de dicha parte de agarre (12) del elemento de conexión (3) lleva simultáneamente el segundo plato de cocción (2).

3. Elemento de conexión (3) según la reivindicación **1** o **2,** caracterizado porque al menos una parte de agarre (12) del elemento de conexión (3) está conformada para recibir al menos una oreja de agarre (7) unida a un borde del segundo plato de cocción (2).

4. Elemento de conexión (3) según una de las reivindicaciones **1** a **3,** caracterizado porque al menos una parte de agarre (12) del elemento de conexión (3) comprende al menos un reborde (13).

5. Elemento de conexión (3) según la reivindicación **4,** caracterizado porque dicho reborde (13) define en su centro un alojamiento dimensionado para recibir y estabilizar al menos una oreja de agarre conectada a un borde del segundo plato de cocción.

6. Elemento de conexión (3) según una de las reivindicaciones **1** a **5,** caracterizado porque el anillo de conexión (8) está conformado para elevar el borde (6) del segundo plato de cocción (2) con respecto al borde (6) del primer plato (1).

7. Elemento de conexión (3) según la reivindicación 6, caracterizado porque dicha elevación se obtiene mediante salientes (14) dispuestos a lo largo del anillo de conexión (8).

8. Elemento de conexión (3) según una de las reivindicaciones **1** a **7,** caracterizado porque el anillo de conexión (8) es de una pieza y está formado por un metal o una aleación metálica.

9. Elemento de conexión (3) según una de las reivindicaciones **1** a **8,** caracterizado porque el elemento de conexión es de una pieza y está formado por un metal o una aleación metálica.

10. Recipiente de cocción (100) caracterizado porque comprende un primer plato de cocción (1) y un segundo plato de cocción (2) con un borde cada uno (6); y un elemento de conexión (3) según una de las reivindicaciones 1 a 9.

11. Recipiente de cocción (100) según la reivindicación **10,** caracterizado porque el segundo plato de cocción (2) comprende al menos una oreja de agarre (7) que se extiende transversalmente desde el borde (6) o la pared lateral (5) del segundo plato de cocción (2) y porque el primer plato de cocción (1) comprende al menos una oreja de agarre (7) que se extiende transversalmente desde el borde (6) o la pared lateral (5) del primer plato (1) de cocción.

12. Recipiente de cocción (100) según una de las reivindicaciones **10** u **11,** caracterizado porque el primer

plato de cocción (1) y el segundo plato de cocción (2) están hechos de vidrio, metal, aleación metálica, hierro fundido o de cerámica

13. Recipiente de cocción (100) según una de las reivindicaciones **10** a **12**, caracterizado porque comprende un medio para evitar el flujo de condensación a lo largo de las paredes exteriores del primer plato de cocción (1) y evitar el estancamiento de condensación en el elemento de conexión.

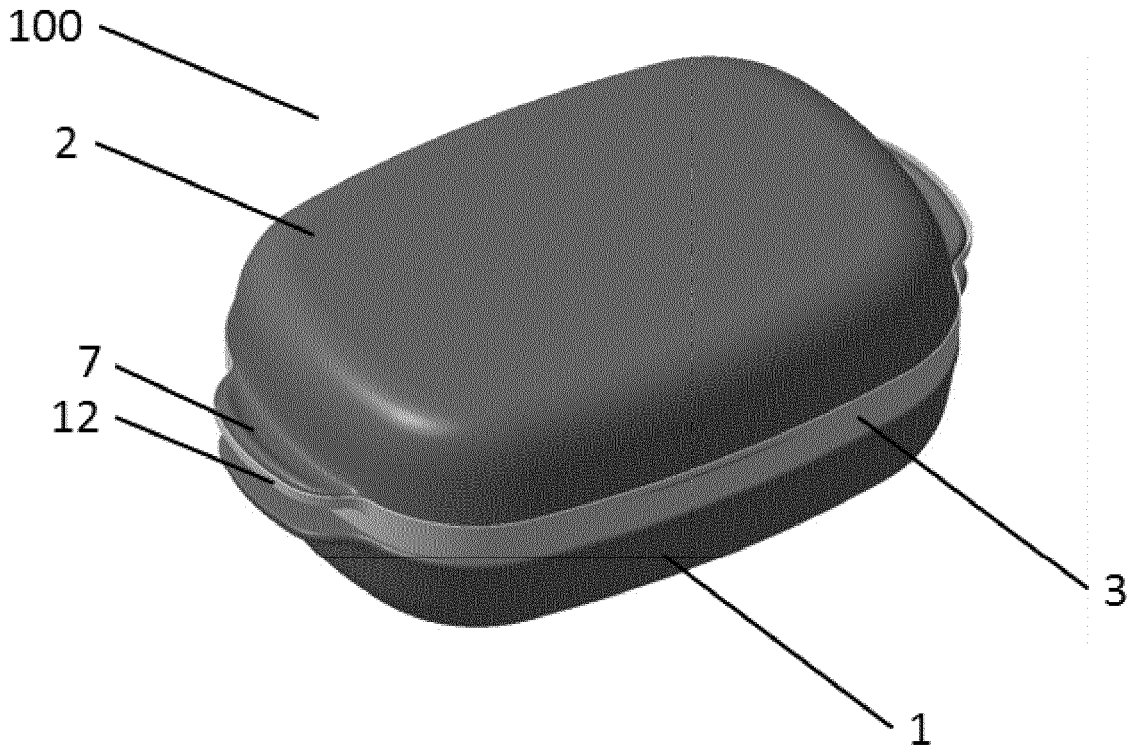

FIG. 1

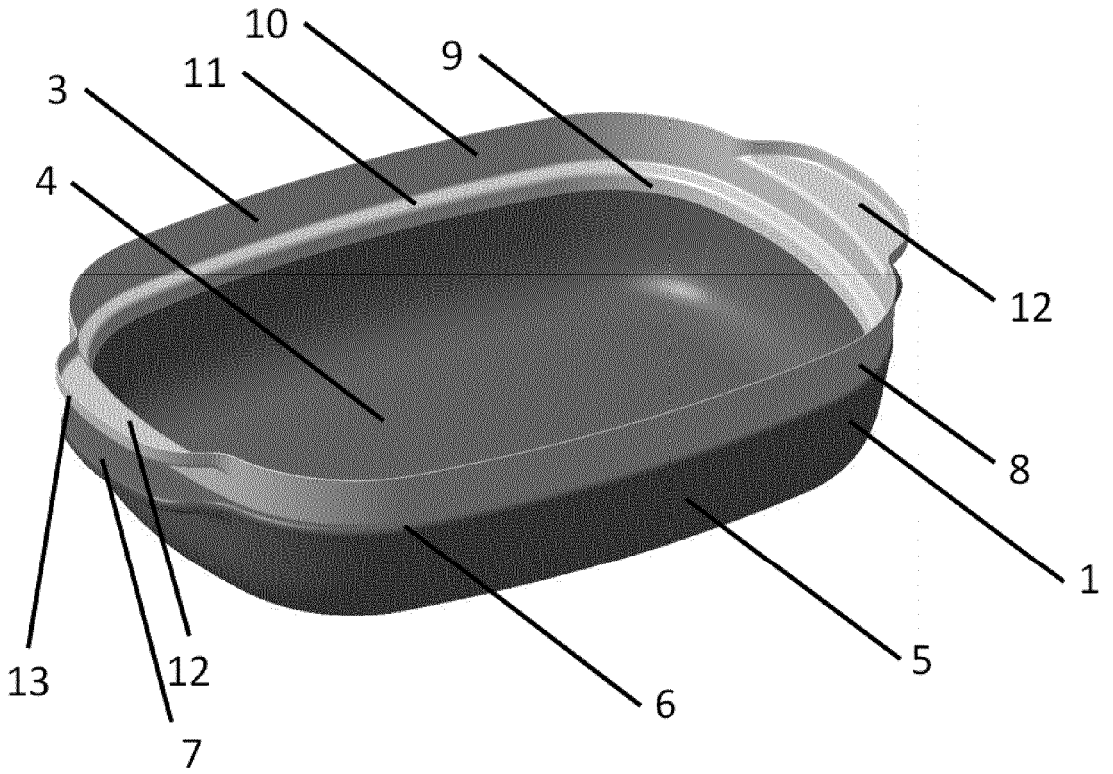

FIG. 2

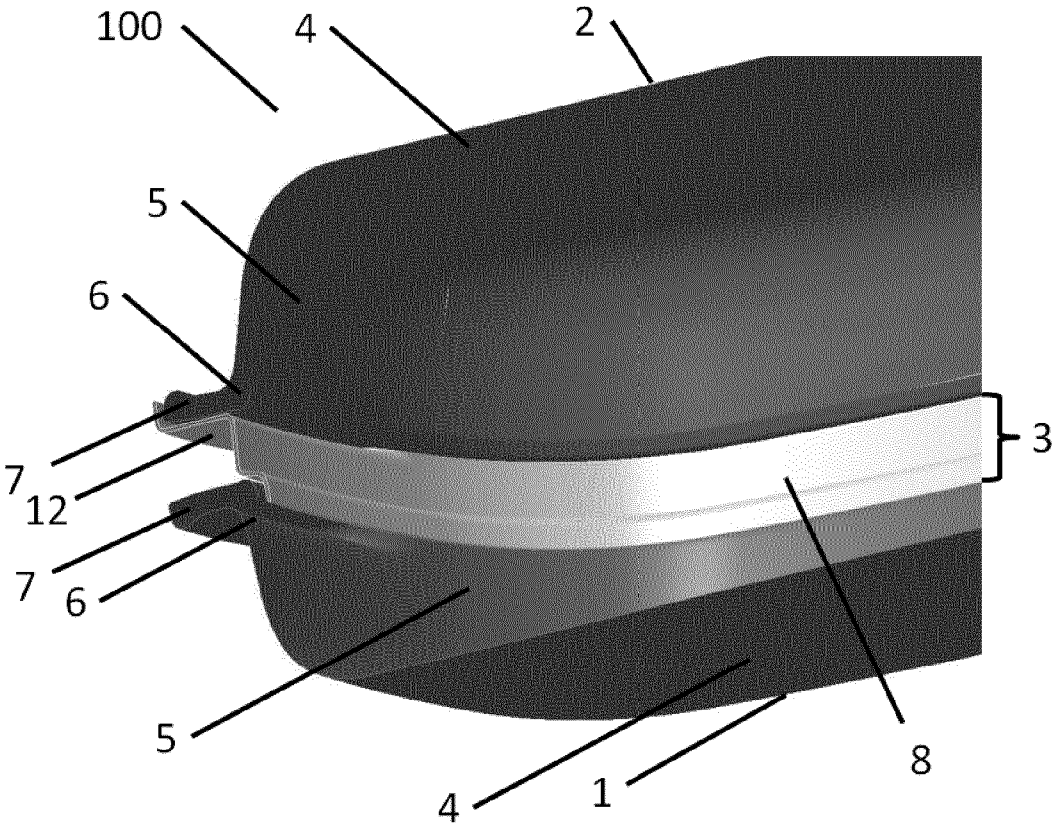

FIG. 3

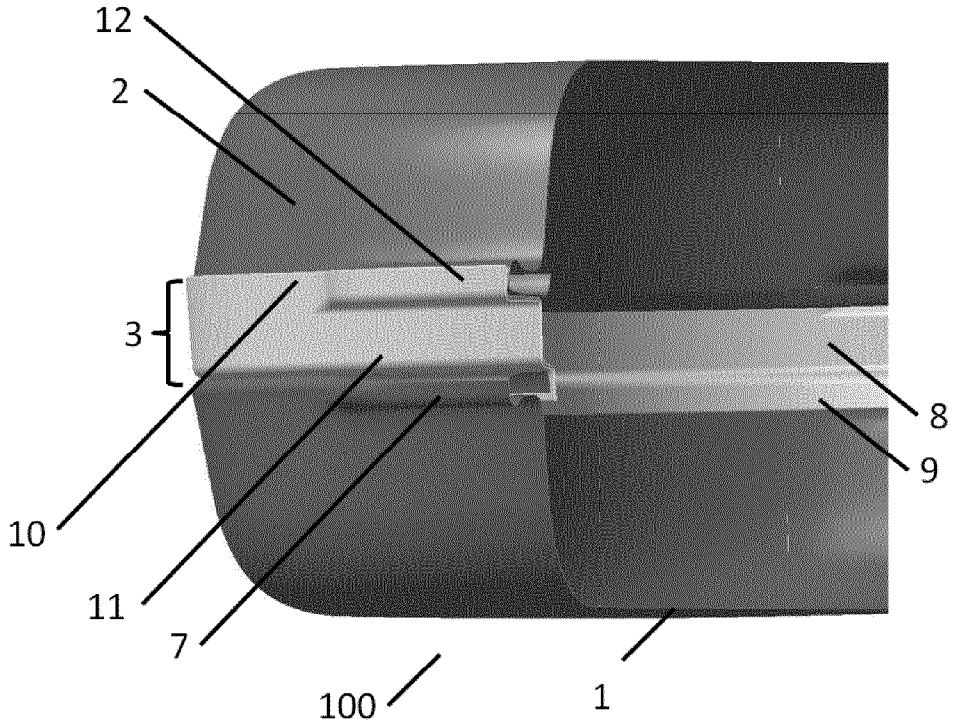

FIG. 4

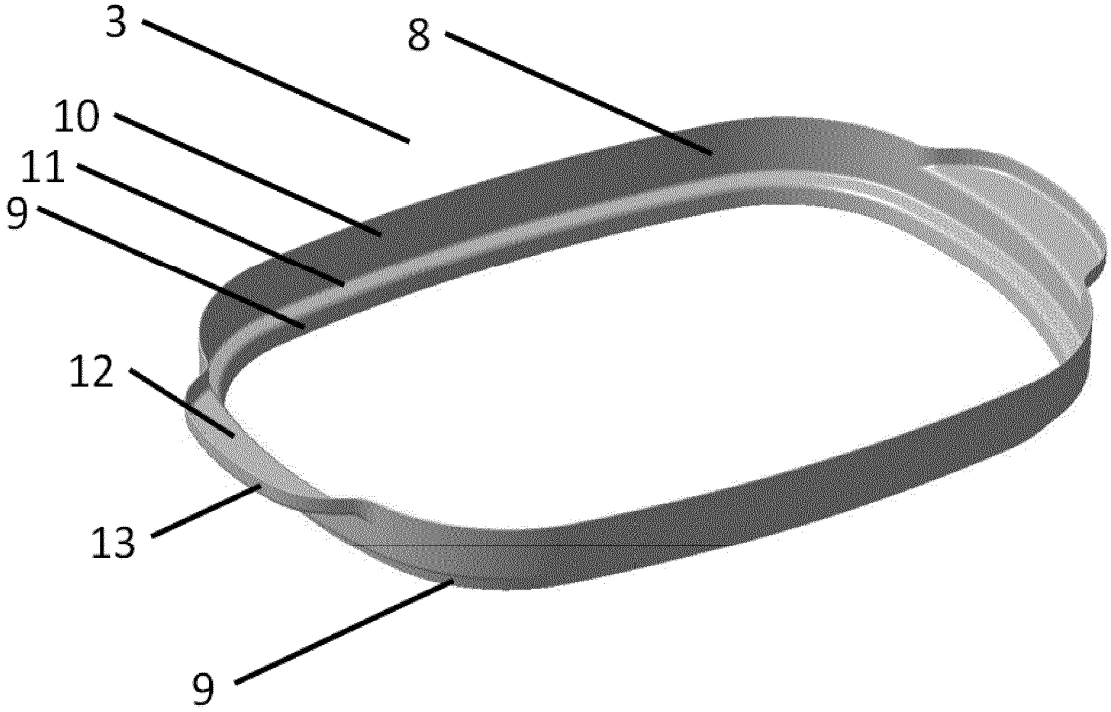

FIG. 5

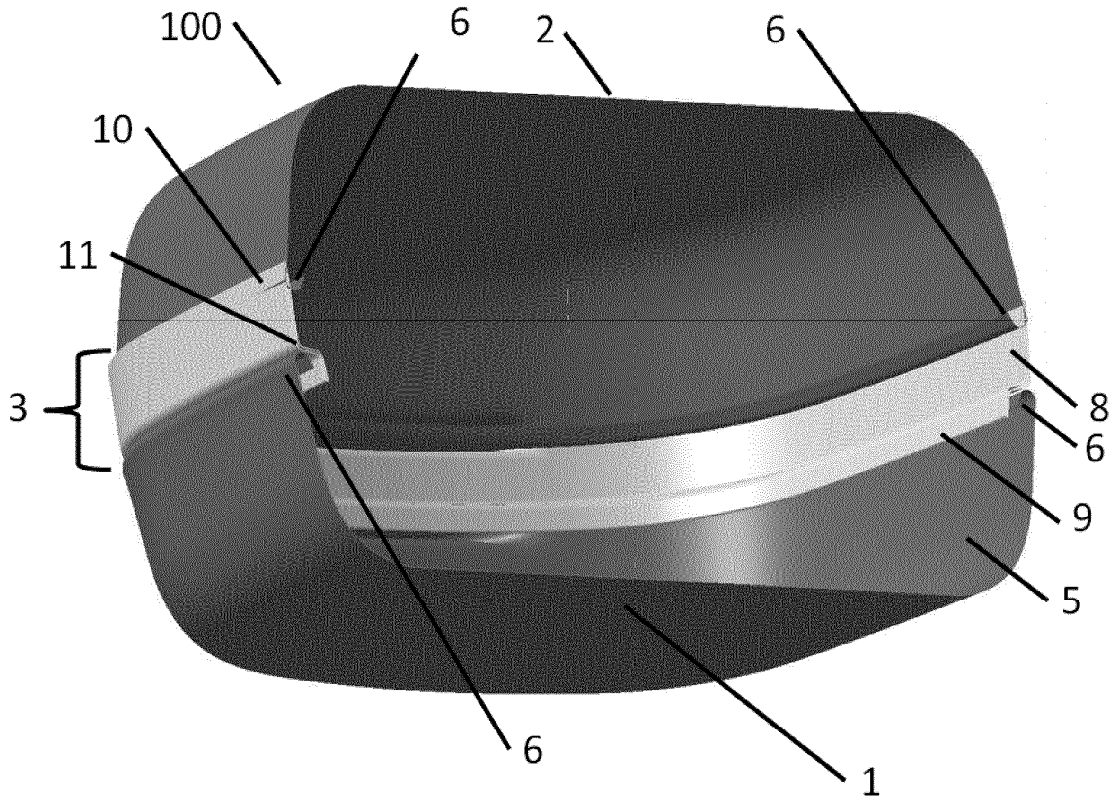

FIG. 6

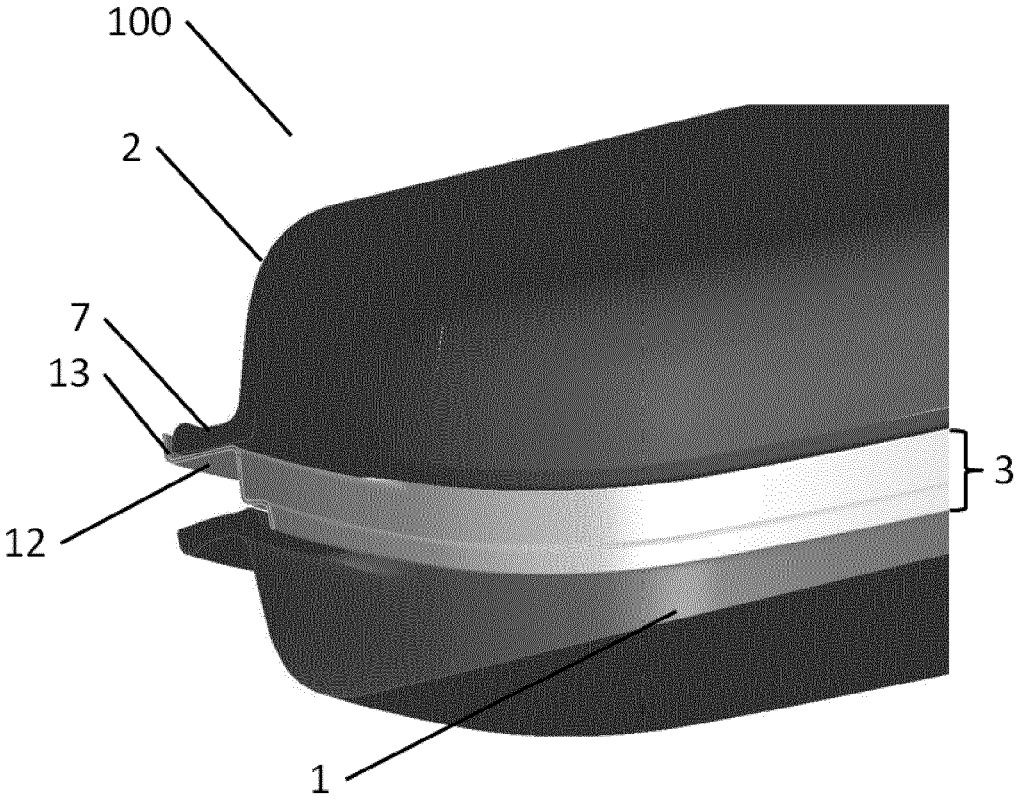

FIG. 7A

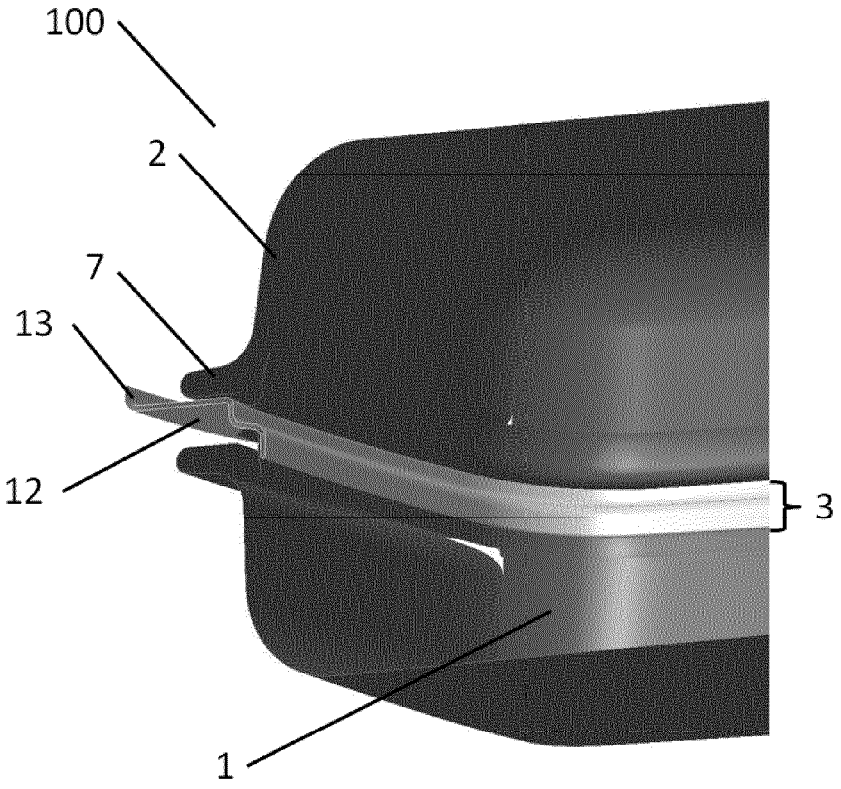

FIG. 7B

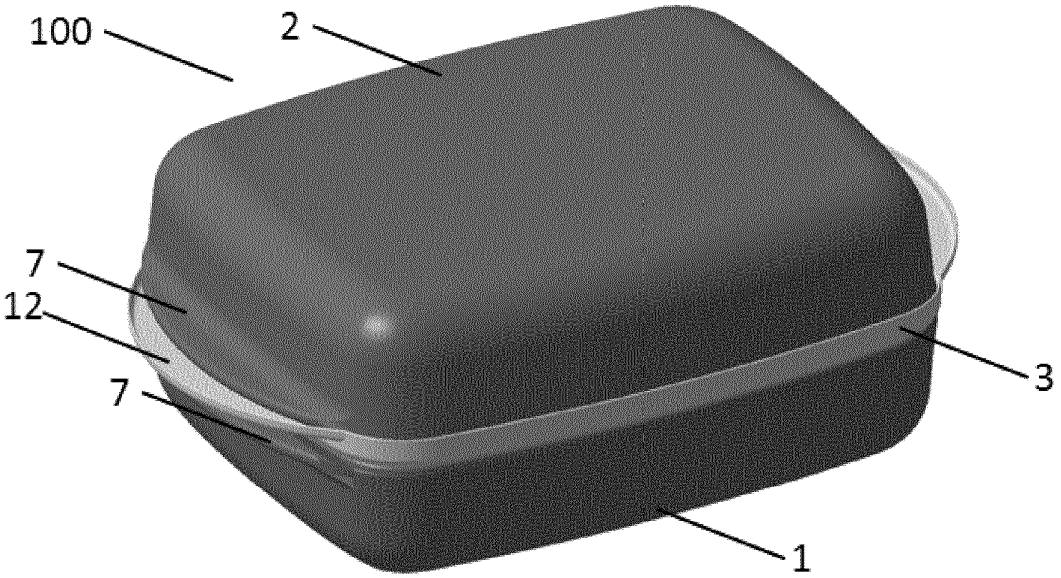

FIG. 8A

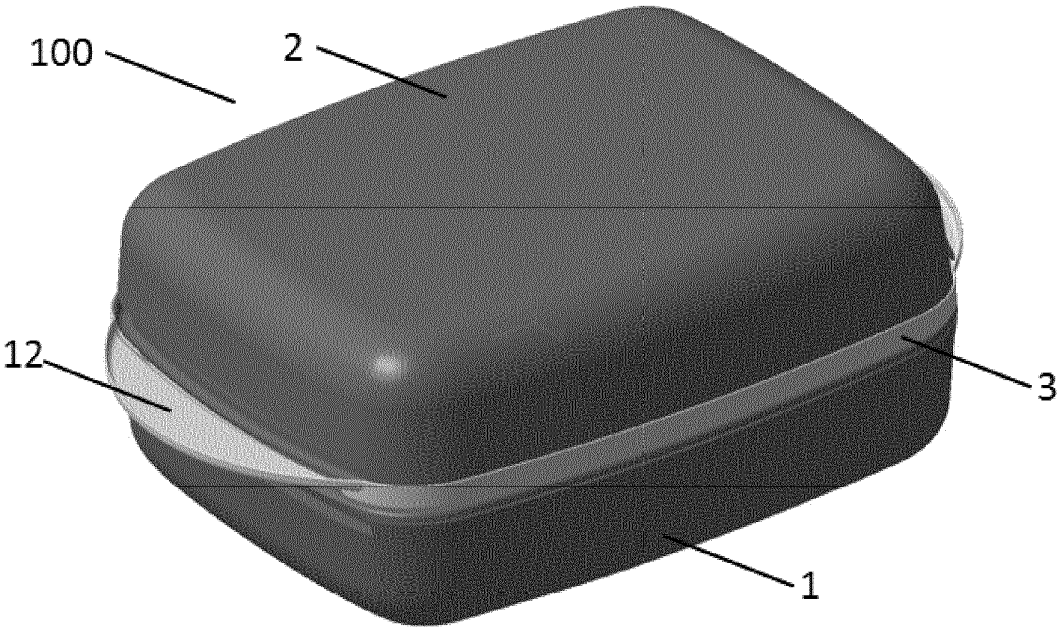

FIG. 8B

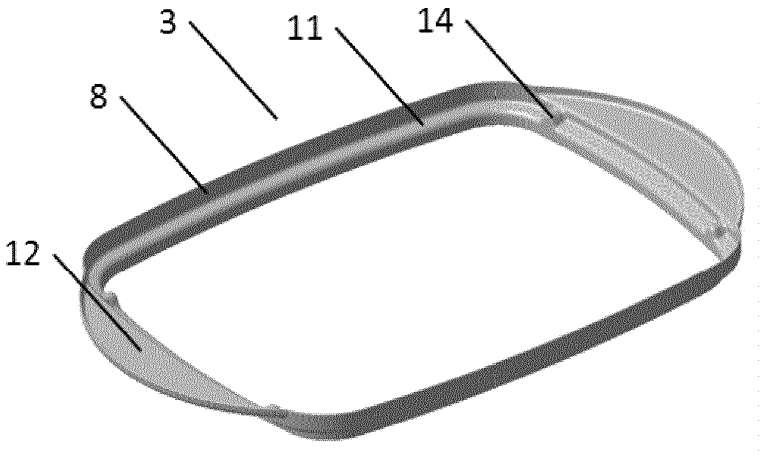

FIG. 9

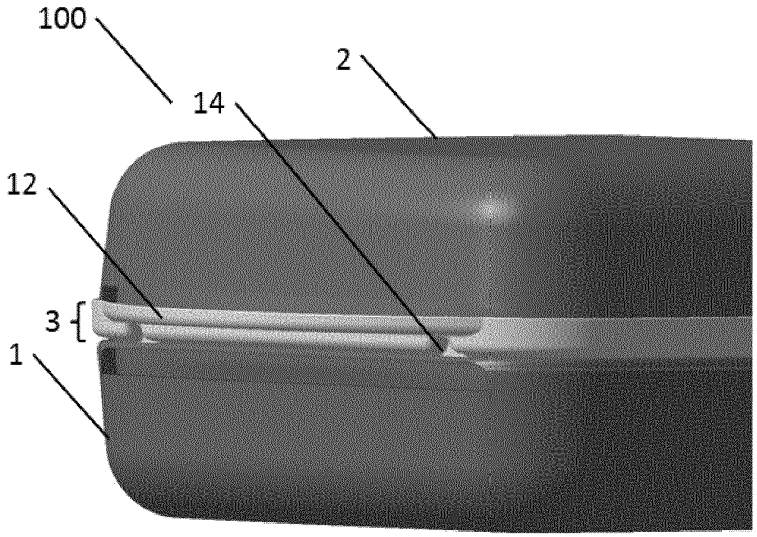

FIG. 10

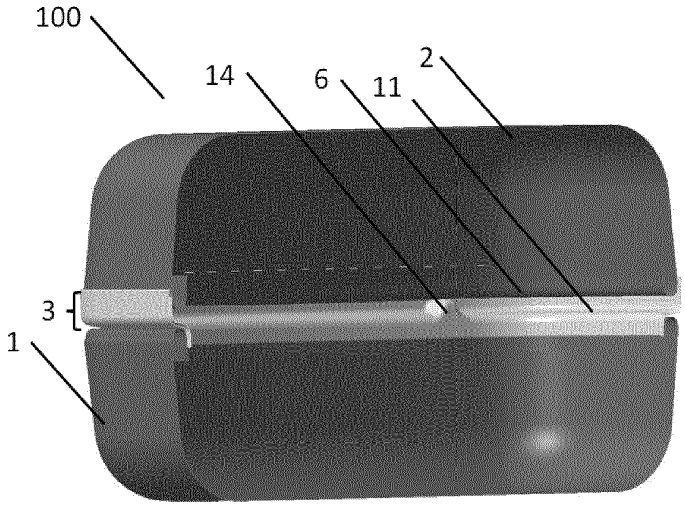

FIG. 11