(19) OFICINA ESPAÑOLA DE PATENTES Y MARCAS

ESPAÑA

(11) Número de publicación: **2 761 831**

(51) Int. Cl.:

B67D 1/06 (2006.01)
B67D 1/08 (2006.01)
B67D 1/10 (2006.01)
B67D 1/00 (2006.01)

(12) TRADUCCIÓN DE PATENTE EUROPEA T3

(86) Fecha de presentación y número de la solicitud internacional: **18.12.2015 PCT/US2015/066914**

(87) Fecha y número de publicación internacional: **23.06.2016 WO16100935**

(96) Fecha de presentación y número de la solicitud europea: **18.12.2015 E 15871247 (1)**

(97) Fecha y número de publicación de la concesión europea: **11.09.2019 EP 3230197**

(54) Título: **Aparato dispensador de bebidas con controles operativos de dispensación remota**

(30) Prioridad:

19.12.2014 US 201462094898 P

(45) Fecha de publicación y mención en BOPI de la traducción de la patente:
21.05.2020

(73) Titular/es:

AUTOMATIC BAR CONTROLS, INC. (100.0%)
2060 Cessna Drive, Suite 100
Vacaville, CA 95688, US

(72) Inventor/es:

HECHT, THOMAS R. y
MARTINDALE, RICHARD A.

(74) Agente/Representante:

VALLEJO LÓPEZ, Juan Pedro

ES 2 761 831 T3

Aviso: En el plazo de nueve meses a contar desde la fecha de publicación en el Boletín Europeo de Patentes, de la mención de concesión de la patente europea, cualquier persona podrá oponerse ante la Oficina Europea de Patentes a la patente concedida. La oposición deberá formularse por escrito y estar motivada; sólo se considerará como formulada una vez que se haya realizado el pago de la tasa de oposición (art. 99.1 del Convenio sobre Concesión de Patentes Europeas).

DESCRIPCIÓN

Aparato dispensador de bebidas con controles operativos de dispensación remota

Antecedentes

La invención se refiere a una pistola de bar con botones dispensadores, que tiene la capacidad de accionar remotamente dispositivos dispensadores. En particular, la invención se refiere a una pistola de bar, que tiene botones activos y remotos, con una configuración de sensor conectada a los botones que pueden detectar cuándo se presiona un botón para accionar a su vez dispositivos de dispensación, que se ubican remotamente desde el cuerpo de la pistola de bar, con el fin de dispensar un componente de bebida desde la pistola de bar.

Los sistemas de dispensación de bebidas se usan comúnmente en una amplia variedad de locales, incluyendo restaurantes, bares, tiendas de conveniencia, salas de cine y cualquier negocio donde se sirven bebidas. Estos sistemas de dispensación de bebidas a menudo dispensan una variedad de bebidas de diferentes tipos y sabores, como los refrescos con gas de sabores, té helado, agua, o incluso bebidas alcohólicas. Estos dispositivos dispensan la variedad de bebidas ya sea distribuyendo una bebida de un solo componente o utilizando una matriz de distribución, también conocido como difusor, a través del cual puede pasar una sola bebida o una bebida base y un aditivo para bebidas, fluyen a un punto de suministro que facilite la descarga de bebidas o aditivos para bebidas. Los componentes de bebida se dispensan luego a través de una boquilla dispensadora en un recipiente de bebida.

Algunos sistemas de dispensación de bebidas tienen la forma de una torre de bebidas, mientras que otros usan un mango de dispensación de bebidas de mano, comúnmente conocida como una pistola de bar. La pistola de bar utiliza una sola boquilla con el fin de dispensar múltiples bebidas diferentes dependiendo de las necesidades del usuario final. Un sistema de torre puede tener una sola boquilla o múltiples boquillas con el fin de dispensar una bebida. Cuando se usa una torre de boquilla única, se puede configurar con el fin de dispensar una variedad de bebidas diferentes usando válvulas en conexión con un colector y un sistema de líneas de fluido conectadas a fuentes de bebidas para distribuir una bebida de componente mixto o único a través de una boquilla. Los botones se pueden usar para activar las válvulas para controlar el flujo de la bebida del sistema. El mismo concepto se usa con las pistolas de bar, excepto que los botones y las válvulas de las pistolas de bar convencionales están ubicados en la propia pistola de bar en lugar de en el sistema de bebidas, que está conectado a, pero separado de la pistola de bar. Los dispensadores de bebidas que utilizan este concepto tienen al menos un botón y, a menudo, numerosos botones, para controlar la dispensación de un único componente de bebida o múltiples componentes de bebida simultáneamente.

Las pistolas de bar convencionales que están configuradas con el fin de dispensar una bebida de múltiples componentes de bebidas, como la cola, tienen múltiples botones, cada uno configurado con el fin de dispensar componentes específicos para la bebida dependiendo de la bebida deseada. En el ejemplo de una cola, la bebida mezclada tiene una base de soda y un aditivo para bebidas, que es el saborizante de cola. Hay un botón de soda, para cuando un operador desea dispensar solo sodas que está configurado para accionar una válvula conectada a líneas de fluido dentro de la pistola de bar con el fin de dispensar solo el componente de soda. La pistola de bar tiene otro botón con el fin de dispensar cola que está configurado, a través de un dispositivo llamado placa de mariposa, de modo que cuando se presiona el botón de cola, se activa una válvula conectada a una línea de fluido de cola, así como la válvula conectada a la línea de fluido de soda para que solo se deba presionar el botón de cola, pero tanto el aditivo de cola como las válvulas de base de soda se abren con el fin de dispensar una bebida de cola mixta.

El documento US 4.986.449 muestra un ejemplo de una pistola de bar convencional según el preámbulo de la reivindicación 1. En la pistola de bar convencional, todas las válvulas con el fin de dispensar los componentes de la bebida se encuentran en el mango de la pistola de bar y se conectan mecánicamente a los botones de la pistola de bar. Sin embargo, esta configuración hace que solo se puedan dispensar dos componentes de bebida a la vez.

Algunas bebidas deseadas pueden contener más de dos componentes de bebida. Por ejemplo, un consumidor puede pedir una cola con sabor a cereza o vainilla que actualmente no puede dispensarse con una pistola de bar convencional sin mezclar previamente la vainilla o la cereza con el aditivo de cola y, por lo tanto, requerir que todas las bebidas de cola tengan este sabor agregado.

El documento US 4.162.028 describe un dispositivo dispensador de bebidas de la técnica anterior en el que los botones de una pistola de bar están conectados a través de líneas de control eléctrico a las bombas respectivas que dispensan cada una un componente de bebida.

El documento US 7.878.370 B2 divulga un dispositivo dispensador para cerveza que incluye un dispositivo con el fin de dispensar aditivo en la cerveza presionando un botón correspondiente en el dispositivo dispensador.

Breve sumario de la invención

Por consiguiente, es deseable desarrollar una pistola de bar que pueda dispensar componentes de bebidas adicionales para permitir una variedad más amplia de bebidas que se pueden personalizar y dispensar desde una pistola de bar.

La reivindicación 1 proporciona un aparato dispensador de bebidas que tiene una boquilla y múltiples líneas de fluido en comunicación fluida con la boquilla donde el aparato dispensador de bebidas tiene una pistola de bar que tiene una boquilla y un cuerpo con una pluralidad de aberturas, una pluralidad de botones, sobresaliendo cada uno a través de una de las aberturas respectivas y está configurado para controlar un flujo de fluido a través de una de las múltiples líneas de fluido respectivas, la pluralidad de botones al menos con un botón dispensador activo configurado con el fin de dispensar mecánicamente un fluido y al menos un botón dispensador remoto, y un dispositivo dispensador remoto ubicado remotamente desde el cuerpo y configurado para regular y dispensar un fluido a través de una de las múltiples líneas de fluido, de modo que cuando se presiona al menos un botón remoto, el dispositivo dispensador remoto dispensa un fluido a través de la respectiva línea de fluido.

Algunas realizaciones incluyen un conjunto de detección configurado para detectar la pulsación del al menos un botón de dispensación remota. Algunas realizaciones incluyen un controlador configurado para recibir una señal del conjunto de detección que indica cuándo se ha presionado al menos un botón remoto. En algunas realizaciones, el conjunto de detección incluye un elemento de detección dispuesto en el al menos un botón, y un sensor dispuesto en el cuerpo y alineado con un elemento de detección respectivo, donde cuando se presiona el botón remoto, el sensor respectivo interactúa con su elemento de detección respectivo para detectar que el botón remoto está presionado.

En algunas realizaciones, el controlador está configurado para accionar el dispositivo de dispensación remota con el fin de dispensar un fluido cuándo se presiona el botón remoto. En algunas realizaciones, el dispositivo de dispensación remota es una válvula solenoide. En algunas realizaciones, el dispositivo de dispensación remota es una bomba solenoide.

La comprensión adicional de la naturaleza y las ventajas de las realizaciones divulgadas y sugeridas en el presente documento puede realizarse mediante referencia a las partes restantes de la memoria descriptiva y los dibujos adjuntos.

Breve descripción de los dibujos

La fig. 1 ilustra un aparato dispensador de bebidas con mango de pistola de bar convencional.
La fig. 2 ilustra un tipo de pistola de bar con un ejemplo de un conjunto de detección.
La fig. 3 ilustra una vista alternativa de la pistola de bar con un conjunto de detección de **la fig. 2.**
La fig. 4 ilustra una vista superior de una pistola de bar de acuerdo con una realización de la presente invención.
La fig. 5 ilustra una vista lateral de la pistola de bar de **la fig. 4.**
La fig. 6 ilustra una vista superior de dispositivos dispensadores remotos y aparatos de brixio de acuerdo con una realización de la presente invención.
La fig. 7 ilustra una vista lateral de los dispositivos de dispensación remota y el aparato de brixio de **la fig. 6.**
La fig. 8 ilustra una vista en perspectiva de la pistola de bar combinada y los dispositivos de dispensación remota con aparatos de brixio de **las figs. 4-7.**
La fig. 9 muestra un diagrama del funcionamiento remoto del dispositivo dispensador remoto de acuerdo con una realización de la presente invención.

Descripción detallada de la invención

Los dispensadores de bebidas manuales, que permiten a un operador dispensar una cantidad de bebidas diferentes simplemente presionando un botón apropiado en el dispensador, han existido por muchos años. Una pistola de bar a modo de ejemplo es como se describe en la patente pionera del solicitante, Patente de Estados Unidos N.º 4.986.449 de Valiyee. Una torre a modo de ejemplo se describe en la solicitud de patente del solicitante, Solicitud de los Estados Unidos N.º. US2011/0315711 A1 de Hecht. Otras pistolas de bar y torres similares están disponibles comercialmente en Automatic Bar Controls en www.wunderbar.com.

En cuanto a una pistola de bar, como se ve en Valiyee y se ilustra en **la fig. 1** la pistola de bar 1 tiene un mango 3 que tiene una boquilla 5 en un extremo con el fin de dispensar la bebida. En el otro extremo, el mango 3 está conectado a una línea flexible 7 que se conecta a un dispositivo de brixio 9 que contiene válvulas de cierre y flujo para controlar el flujo de componentes de bebidas a la pistola de bar. El dispositivo de brixio 9 está conectado a su vez a una fuente de bebida (no mostrada). La pistola de bar, también tiene botones 11 en el mango 3 que activan las válvulas dentro del mango 3 con el fin de dispensar un solo componente de bebida o una solución de bebida mezclada, dependiendo del botón 11 presionado por el operador y la configuración de la pistola de bar 1. Las torres dispensadoras de bebidas se pueden configurar de manera similar con una boquilla, una torre, dispensadores y válvulas de control de flujo y botones con el fin de dispensar la bebida, excepto que los botones están instalados en

el conjunto de la torre fija en lugar de en el mango de una pistola de bar de mano.

Los botones en el mango de una pistola de bar o en un dispensador de bebidas de torre permiten al operador seleccionar componentes de bebidas particulares y/o dispensar los componentes de bebidas en caudales y volúmenes predeterminados o personalizables. Estos botones pueden ser numerosos, o simplemente ser un solo botón, dependiendo del uso previsto del operador o establecimiento que utiliza la pistola de bar o la torre. En la pistola de bar convencional, las válvulas de dispensación de bebidas, operables por los botones, están ubicadas dentro del mango de la pistola de bar y están directamente debajo del botón de modo que cuando se presiona un botón, la válvula se activa y se dispensa un fluido para bebidas.

En la pistola de bar convencional, se puede presionar un botón de soda S y un botón de agua W con el fin de dispensar solo soda o agua, respectivamente. Cuando se presiona el botón de soda S o el botón de agua W, estos activan directamente las válvulas de soda y agua ubicadas en la pistola de bar con el fin de dispensar el fluido seleccionado. En el caso de que un operador quiera dispensar cola, por ejemplo, el operador presionaría el botón de cola C, que activa mecánicamente tanto una válvula de cola como la válvula de soda. El botón de cola C se encuentra adyacente al botón de soda S para permitir que se presione el botón de cola C para presionar mecánicamente ambos botones, utilizando un dispositivo mecánico denominado placa de mariposa dentro de la pistola de bar que se describe en detalle en Valiyee.

Se pueden dispensar otras bebidas de dos componentes con una base de soda o una base de agua configurando los botones que rodean el botón de soda S y el botón de agua W con el fin de dispensar la base de agua y/o de soda con un aditivo para bebidas. Dichas bebidas pueden incluir, cerveza de raíz, soda de lima limón, ginger ale y otros tipos de bebidas o incluso cócteles. Dada la necesidad de que el botón de cola C, esté ubicado junto al botón de soda S, como se describe en el ejemplo anterior, las bebidas con más de dos componentes de bebidas, como una cola con sabor a vainilla, que tiene una base de soda, jarabe de cola y un chupito de sabor a vainilla, no son posibles en la pistola de bar convencional.

Las realizaciones de acuerdo con la presente invención proporcionan un mecanismo para detectar y controlar la presión de un botón de pistola de bar con el fin de dispensar una bebida o componente de bebida desde un dispensador de bebidas como una pistola de bar donde un dispositivo de dispensación remota que puede ser una válvula, bomba o accionador o dispositivo regulador similar, que regula la dispensación de un fluido, no está ubicado en el mango de la pistola de bar debajo del botón, sino en su lugar en una ubicación remota desde el mango de la pistola de bar.

La detección y el monitoreo del botón se pueden proporcionar de varias maneras. Una manera de detectar la pulsación del botón remoto puede describirse brevemente como sigue en relación con la fig. 2 y la fig. 3. La detección ocurre cuando un imán 21 instalado en el botón de la pistola de bar 12 está ubicado dentro de una distancia particular de un sensor 23 en una placa de sensor 25. El sensor 23 y el imán 21 pueden controlarse para enviar una señal a un sistema de "inteligencia" que puede registrar cuándo se ha presionado un botón. Los conjuntos de detección pueden ser sensores magnéticos, como sensores de efecto Hall o Reed, entre otros, que detectan posicionalmente los imanes correspondientes acoplados a los botones individuales de la pistola de bar. El tipo de sensor, imán cooperativo y las posiciones relativas entre el sensor y el imán se pueden configurar de modo que la detección de la activación del botón, es decir, el desplazamiento, puede detectarse con precisión y determinarse como "inactivo" (sin dispensar) o "activo" (dispensar una bebida) incluso con un cambio bastante pequeño en la posición del imán monitoreado por los sensores. Son posibles otros tipos de detección de la dispensación del flujo con varios tipos de métodos de detección que incluyen, la detección de la posición del elemento de detección y los botones, como se describe aquí, así como detectar ópticamente el movimiento del botón o incluso ópticamente.

El circuito de soporte para detectar la pulsación del botón remoto puede ser simple y estar conectado directamente a un circuito de monitoreo adecuado, o completamente autónomo con la capacidad de transmitir datos de activación a un sistema que puede usarse para monitorear la actividad de un lugar como un bar o restaurante. Este circuito de soporte también se puede conectar a través del circuito de monitoreo (o directamente) a los medios de activación del dispositivo (con la programación asociada, si se desea) para activar uno o más dispositivos remotos, como solenoides que controlan la dispensación de aditivos para bebidas (que se describe con mayor detalle a continuación).

Se puede conectar un controlador al conjunto de detección que puede detectar el movimiento del botón y puede accionar los dispositivos de dispensación remota. La señal del conjunto de detección puede tener la forma de una corriente de 4-20 mA y puede transmitirse a un dispositivo de medición de corriente. El dispositivo de medición de corriente puede ser parte del circuito de soporte directo del conjunto de detección o una unidad autónoma con la capacidad de transmitir datos a un sistema, como Skyflo®. Otras configuraciones para medir, recopilar y transmitir la información actual también son posibles.

Los aspectos anteriores de la invención pueden entenderse adicionalmente con referencia a los dispositivos ejemplares mostrados en las **figs. 4-7**, aunque la invención no se limita a las realizaciones representadas y puede incluir muchas variaciones de acuerdo con los principios y aspectos descritos en este documento.

La fig. 4 y la **fig 5** muestran una vista superior y lateral, respectivamente, de una pistola de bar de acuerdo con una realización de la presente invención. La pistola de bar 2 tiene un cuerpo 4 que se extiende desde un extremo posterior 6 hasta un extremo frontal 8. Debajo del extremo frontal 8, una boquilla 10 se extiende desde el cuerpo 4 con el fin de dispensar un componente de bebida en un recipiente adecuado (no mostrado). En la parte superior del cuerpo 4, diez botones 12 sobresalen a través del cuerpo 4. Hay dos conjuntos distintos de botones que incluyen una matriz de botones activos 16 que están configurados de la misma manera que los botones de una pistola de bar convencional. Un segundo conjunto de botones incluye botones de activación remota 18. Los botones remotos 18 están ubicados en el extremo posterior del cuerpo y no están ubicados junto a un botón de soda o agua.

Los botones de la matriz de botones activos están conectados con válvulas (no mostradas) dentro del cuerpo 4, que funcionan en relación con el dispositivo de brixio 20, mostrado y en la **fig. 6** y la **fig. 7**, con el fin de dispensar un componente de bebida cuando se presiona un botón. Un botón de soda S, dispensa Soda y un botón de cola C está configurado con el fin de dispensar Cola de la manera descrita anteriormente en la pistola de bar convencional. Los otros botones basados en soda CI, CII y CIII pueden configurarse con el fin de dispensar diferentes bebidas basadas en soda.

Los botones remotos 18 no están conectados directamente a las válvulas en el cuerpo de la pistola de bar 2 y, por lo tanto, no accionan mecánicamente directamente una válvula dispensadora de fluido. Por el contrario, se conecta un conjunto de detección al botón que puede detectar cuándo se presiona uno de los botones remotos. En algunas realizaciones, una pistola de bar convencional se puede adaptar de modo que la válvula debajo de un botón se pueda reemplazar por un dispositivo de "derivación" que funcione como si la válvula estuviera permanentemente "abierta" para que el dispositivo remoto pueda actuar en el momento apropiado. Los canales de fluido dentro del mango de la pistola de bar también se pueden configurar como caminos de fluido dedicados que no tienen el gasto adicional de ser mecanizados para válvulas o dispositivos de derivación.

La fig. 9 muestra un diagrama de una realización de la operación de dispensación remota de acuerdo con la presente invención. Cuando se presiona un botón remoto 18, el conjunto de detección 26 detecta que se está presionando el botón y envía una señal al controlador 28. El controlador 28 envía una señal al dispositivo dispensador remoto 22 mostrado en la **fig. 6** y la **fig. 7** para funcionar y dispensar el fluido requerido. El controlador 28, los botones remotos 18 y el conjunto de detección 26 se pueden configurar de varias maneras. En algunas realizaciones, los botones remotos 18 pueden ser botones de alternancia, donde presiona un botón, el botón se puede alternar mecánicamente. El controlador 28 también puede almacenar en una memoria un modo de funcionamiento donde el dispositivo dispensador remoto 22 dispensa un fluido cada vez que se presiona uno de los otros botones de bebida, como el botón de cola C, agregando así una inyección de sabor a la bebida dispensada.

En algunas realizaciones, el controlador 28 puede configurarse para almacenar una señal de control con el fin de dispensar un fluido desde el dispositivo remoto cuando se presiona un botón remoto para tener una característica de tiempo de espera. Esto se puede configurar en incrementos de corta duración, por ejemplo por 3 o 5 segundos. Esto se puede hacer para evitar la circunstancia de que uno de los botones pueda ser golpeado accidentalmente durante la operación por un operador, pero no se desea dispensar un aditivo de sabor con una bebida. En tal caso, la función de tiempo de espera evitaría la dispensación accidental de componentes de bebidas no deseadas, lo que puede conducir a menos desperdicio debido a tirar bebidas no deseadas.

En funcionamiento cuando un operador desea dispensar una bebida con sabor mejorado, como la cola con sabor a vainilla, el operador puede presionar un botón remoto 18, como el botón de sabor a vainilla V. Los otros botones de aditivo de sabor VI, VII y VIII, todos incluidos en la matriz de botones remotos 18, todos se pueden configurar con el fin de dispensar componentes de sabor variados para bebidas. Estos componentes de sabor pueden incluir todo tipo de fluidos o tal como mezcladores para cócteles, además de los aditivos de sabor descritos en el presente documento. Esta acción es detectada por el conjunto de detección 26 y se transmite una señal al controlador 28. Luego, el operador puede presionar posteriormente el botón de cola C. El controlador se puede configurar de modo que cuando se presiona el botón de cola C, el controlador opera el dispositivo dispensador remoto 22 con el fin de dispensar el componente de sabor a vainilla a través de la línea de fluido 24. Simultáneamente, el botón de cola C acciona mecánicamente las válvulas dispensadoras en el cuerpo de la pistola de bar 2 para la soda y la cola como se describió anteriormente. Todas las corrientes de fluido, incluyen la base (soda), y jarabe de cola como se describió anteriormente. Todas las corrientes de fluido, incluyendo la base (soda), el jarabe (cola) y el sabor (vainilla) salen de la pistola de bar en los puertos de dispensación en el extremo frontal 4 de la pistola de bar y se mezclan en la boquilla 10 para finalmente dispensarse en un recipiente adecuado.

Esta detección y operación remota aumenta la utilidad de las pistolas de bar, ya que convencionalmente, la activación de un solo botón en la pistola de bar proporcionaba solo la bebida básica, como una cola o cerveza de raíz, una pistola de bar de acuerdo con la presente invención ahora puede agregar una o más adiciones de sabor (ya sea como "chupitos" controlados por porción o vertiendo continuamente) durante la dispensación de la bebida

seleccionada. Esta funcionalidad se puede mejorar aún más para proporcionar aditivos de sabor individuales (chupitos) para su uso en tipos de bebidas no dispensados por la pistola de bar, como el agregado de sabor a cócteles.

La descripción anterior es ilustrativa y no es restrictiva. Una mención de "un", "una" o "el" pretende significar "uno o más" a menos que se indique específicamente lo contrario. Muchas variaciones de la divulgación serán evidentes para los expertos en la materia tras la revisión de la divulgación. Una o más características de cualquier realización descrita en el presente documento pueden combinarse con una o más características de cualquier otra realización. El alcance de la divulgación debe, por ello, determinarse no con referencia a la descripción anterior, sino en su lugar determinarse con referencia a las reivindicaciones.

REIVINDICACIONES

1. Un aparato dispensador de bebidas (2), que tiene una boquilla (10), y múltiples líneas de fluido (24) en comunicación fluida con la boquilla (10), comprendiendo el aparato dispensador de bebidas:

una pistola de bar (2), con dicha boquilla (10), y un cuerpo (4), que tiene una pluralidad de aberturas y una pluralidad de botones (12), sobresaliendo cada uno a través de una de las aberturas respectivas, y configurado para controlar un flujo de fluido a través de una respectiva de las múltiples líneas de fluido (24), teniendo la pluralidad de botones (12) al menos un botón de dispensación activo (16), configurado con el fin de dispensar mecánicamente un fluido,
caracterizado por que
la pluralidad de botones (12) comprende además al menos un botón de dispensación remota (18);
con un dispositivo dispensador remoto (22), ubicado remotamente desde el cuerpo (4), configurado para regular la dispensación de un fluido a través de una de las múltiples líneas de fluido (24);
en donde, cuando se presiona el al menos un botón de dispensación remota (18), el dispositivo dispensador remoto (22) dispensa un fluido a través de la respectiva línea de fluido (24).

2. El aparato dispensador de bebidas de la reivindicación 1, que comprende, además, un conjunto de detección (26), configurado para detectar la pulsación del al menos un botón de dispensación remota (18).

3. El aparato dispensador de bebidas de la reivindicación 2, que comprende, además, un controlador (28), configurado para recibir una señal del conjunto de detección (26), que indica cuándo ha sido presionado el al menos un botón de dispensación remota (18).

4. El aparato dispensador de bebidas de la reivindicación 3, en el que el conjunto de detección (26), comprende:

un elemento de detección (21), dispuesto en el al menos un botón (12); y
un sensor (23), dispuesto en el cuerpo (4) de la pistola de bar (2), y alineado con un elemento de detección (21) respectivo,
en donde, cuando se presiona dicho botón (12), el sensor (23) respectivo interactúa con su elemento de detección (21) respectivo para detectar que el botón (12) ha sido presionado.

5. El aparato dispensador de bebidas de la reivindicación 3, en el que el controlador (28) está configurado además para accionar el dispositivo dispensador remoto (22), con el fin de dispensar un fluido, cuando se presiona el botón remoto (18).

6. El aparato dispensador de bebidas de la reivindicación 1, en el que el dispositivo dispensador remoto (22) es una válvula solenoide.

7. El aparato dispensador de bebidas (2) de la reivindicación 1, en el que el dispositivo dispensador remoto (22) es una bomba solenoide.

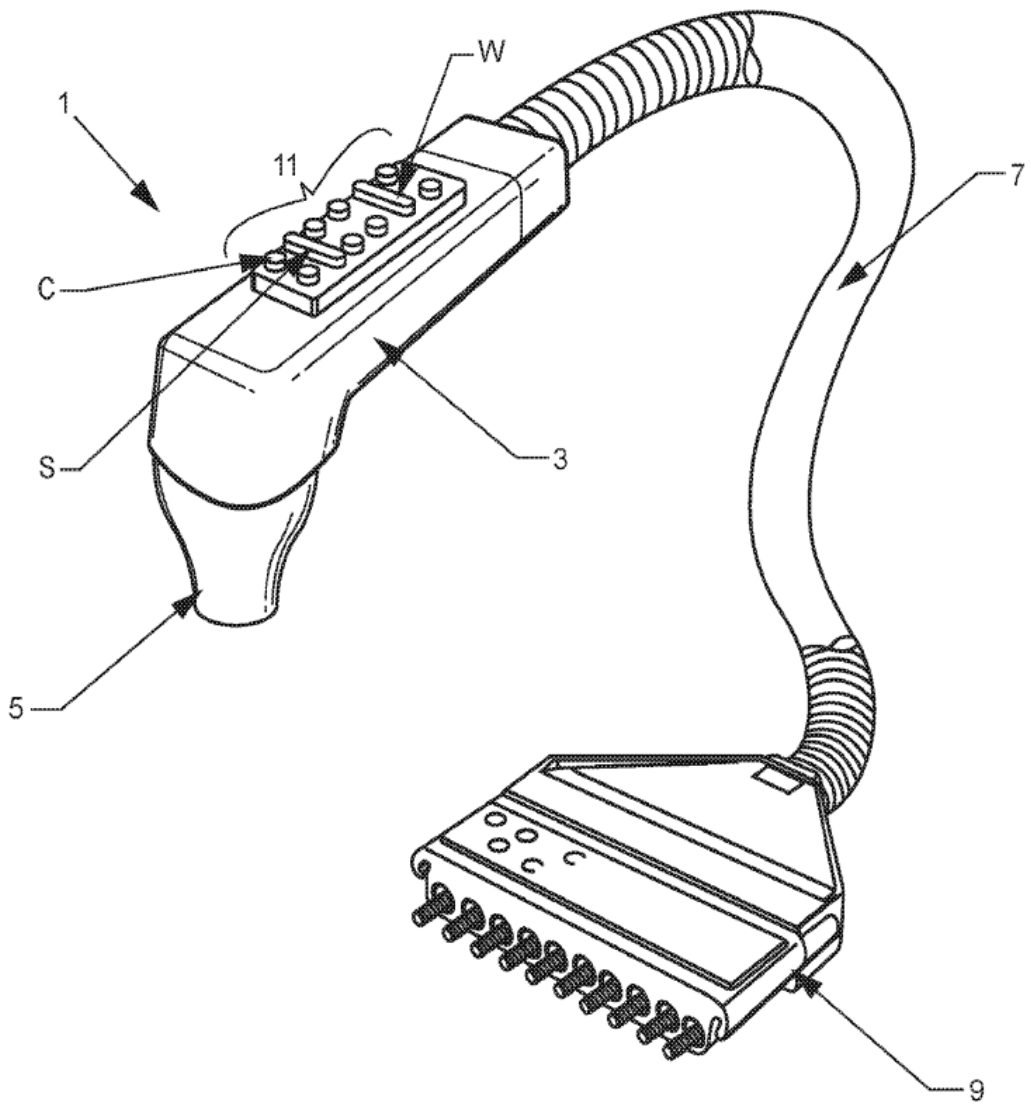

FIG. 1
(TÉCNICA ANTERIOR)

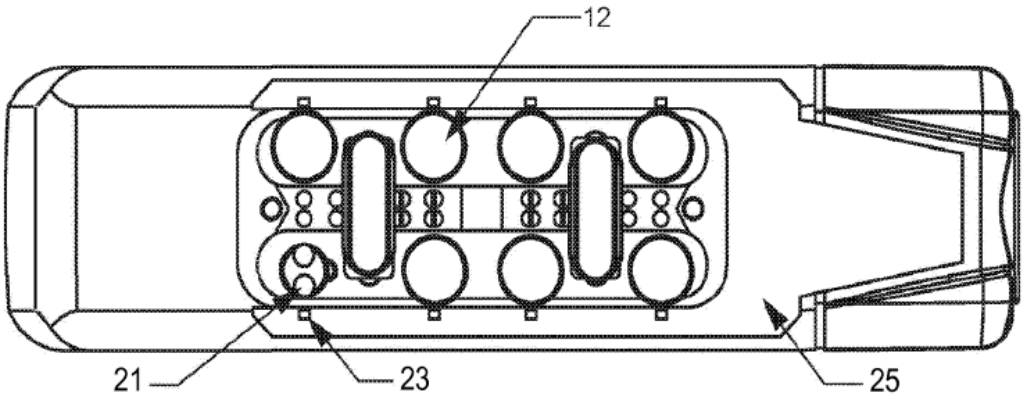

FIG. 2

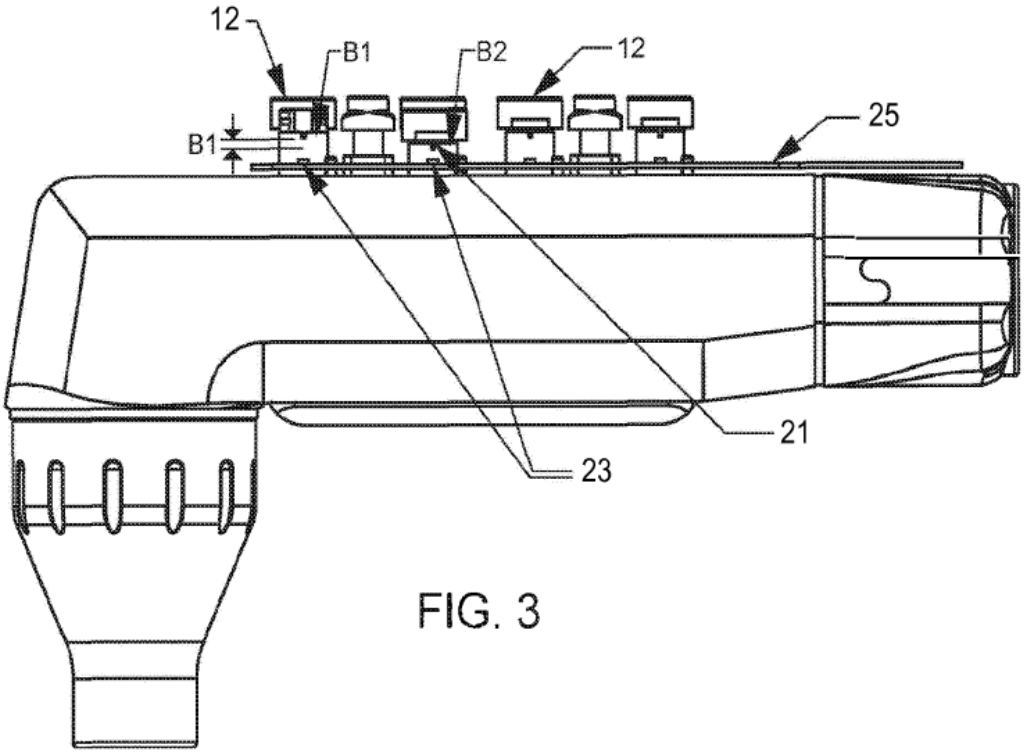

FIG. 3

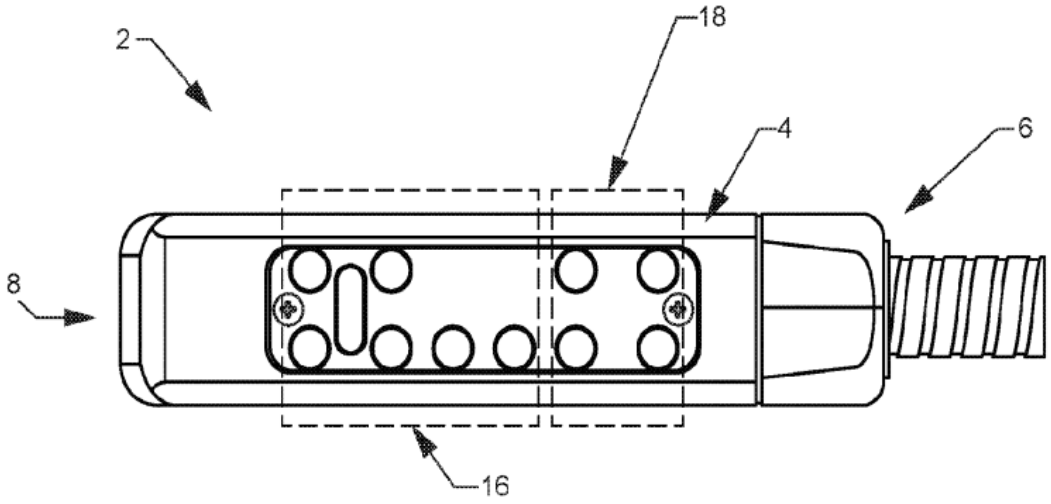

FIG. 4

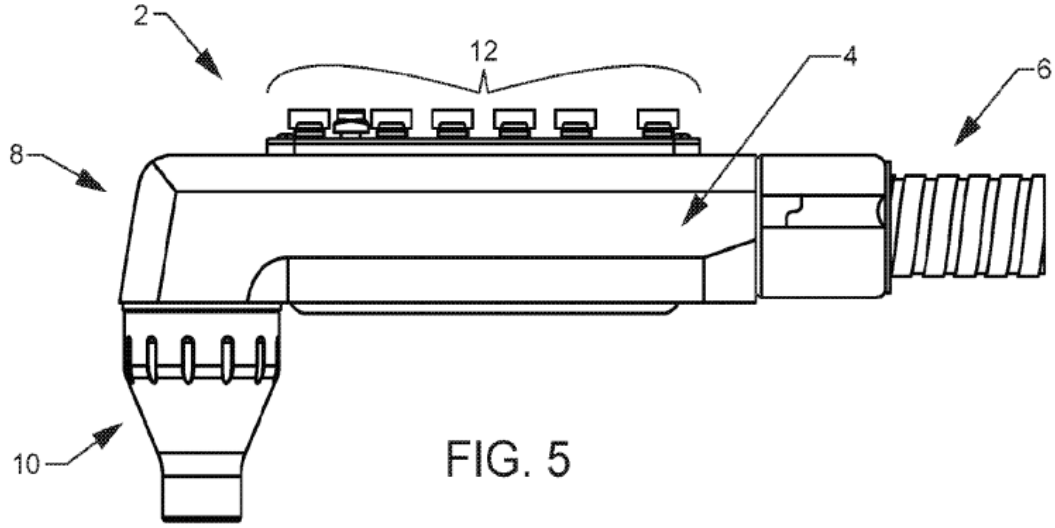

FIG. 5

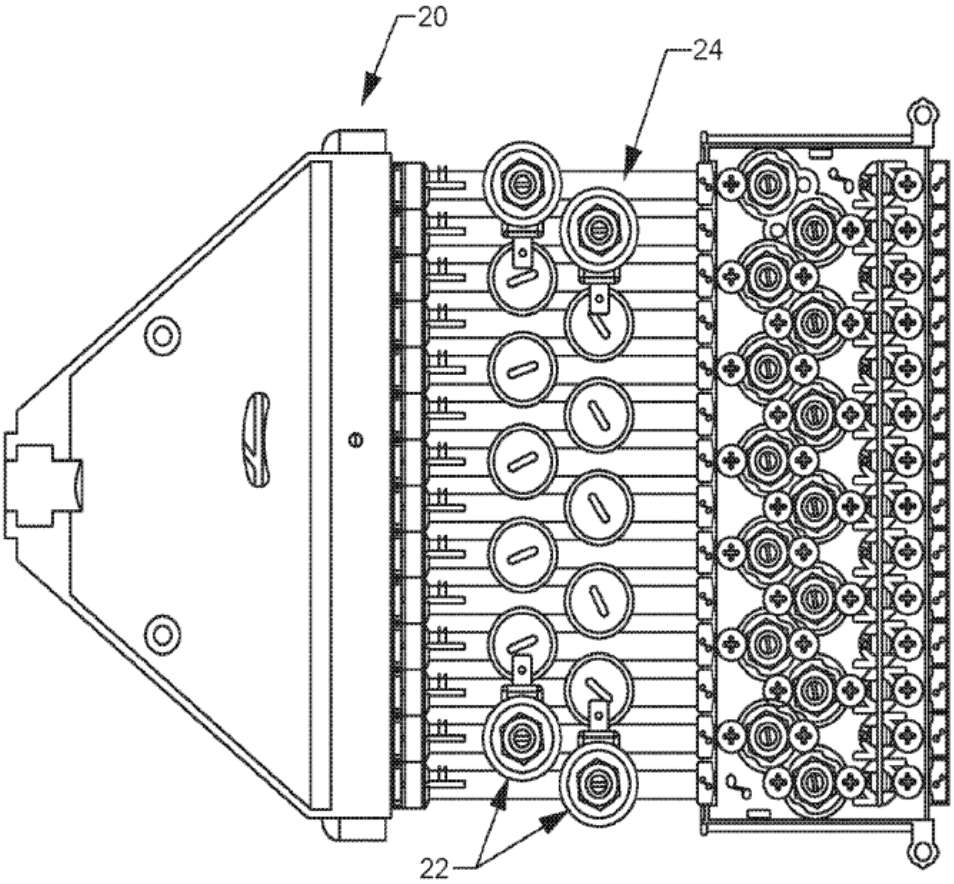

FIG. 6

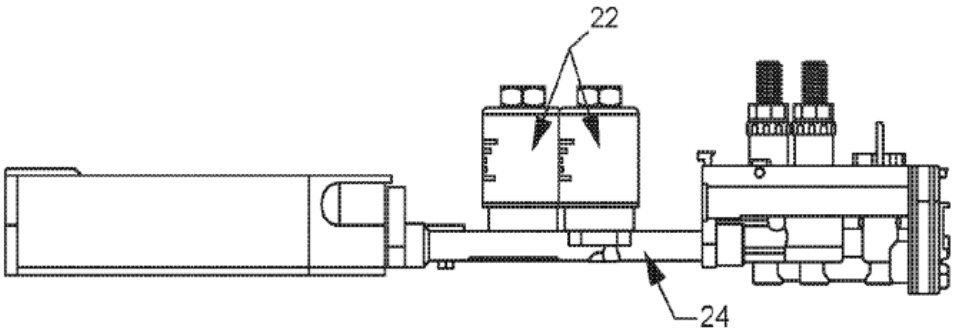

FIG. 7

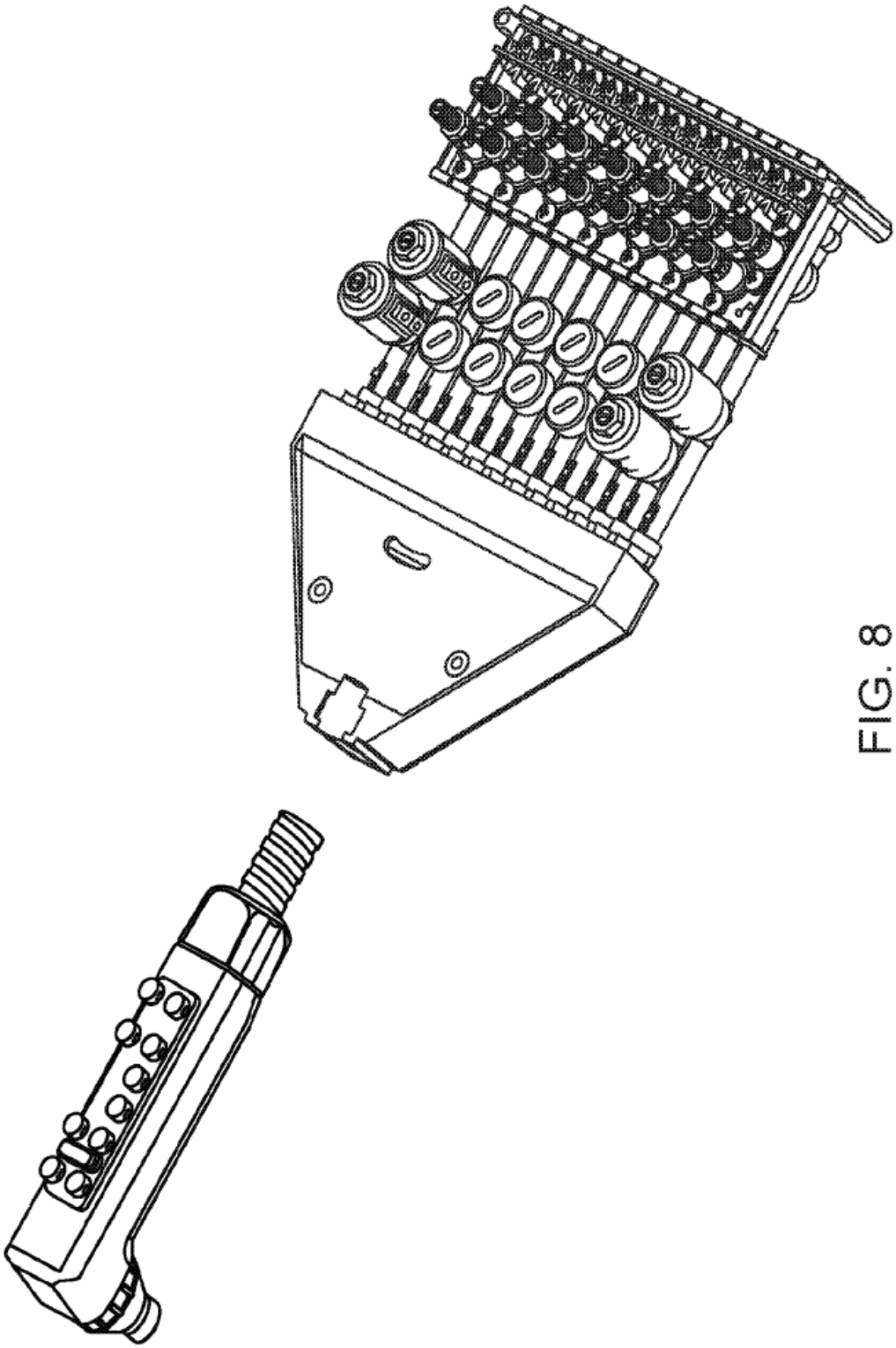

FIG. 8

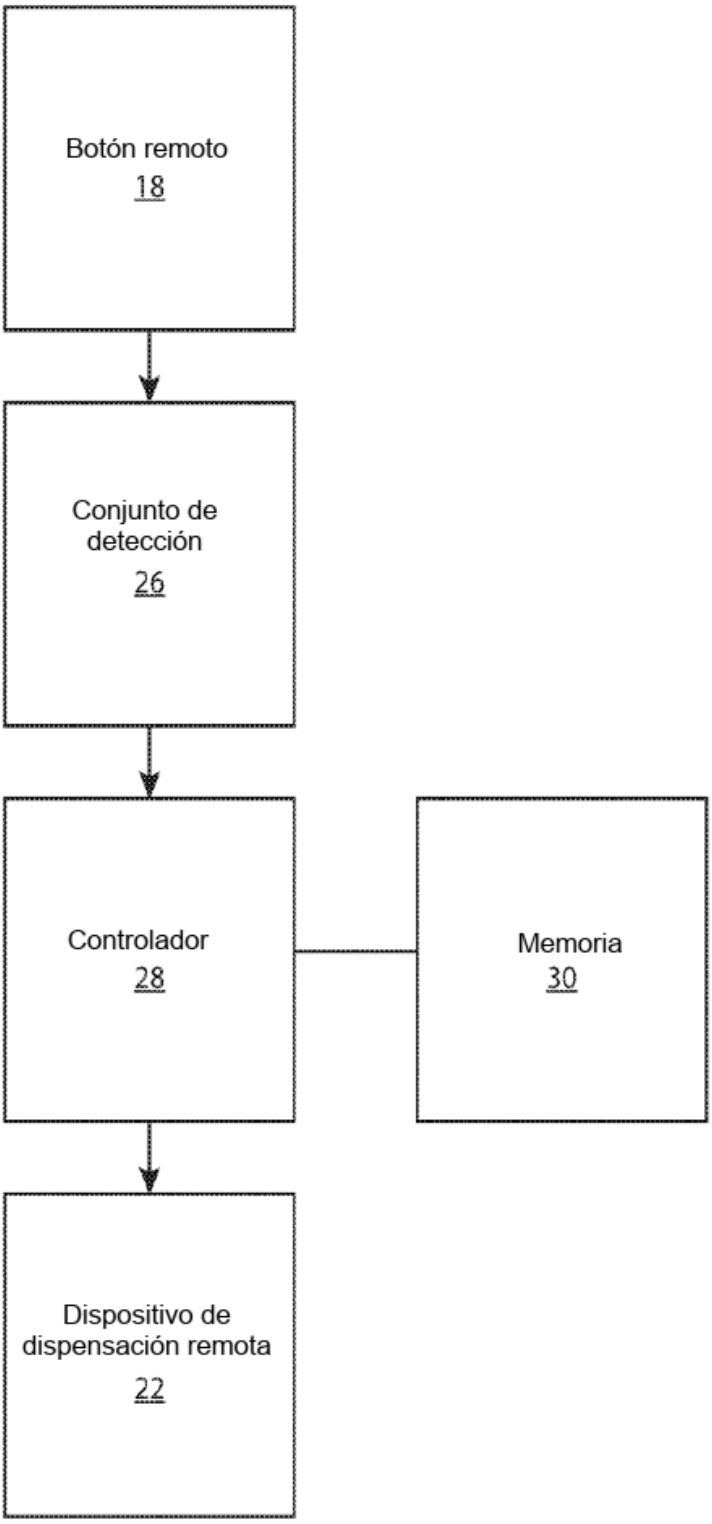
Botón remoto
18
Conjunto de detección
26
Controlador
28
Memoria
30
Dispositivo de dispensación remota
22

FIG. 9