(19) OFICINA ESPAÑOLA DE PATENTES Y MARCAS

ESPAÑA

(11) Número de publicación: **2 775 069**

(21) Número de solicitud: 202090027

(51) Int. Cl.:

B23P 19/06 (2006.01)
B25B 29/02 (2006.01)

(12) MENCIÓN A INFORME DE BÚSQUEDA INTERNACIONAL R2

(22) Fecha de presentación:

27.12.2017

(43) Fecha de publicación de la solicitud:

23.07.2020

(56) Se remite a la solicitud internacional:

PCT/ES2017/070853

Fecha de publicación de la mención al informe de búsqueda internacional:
04.02.2021

(71) Solicitantes:

NABRAWIND TECHNOLOGIES SL (100.0%)
Avda. Carlos III 11, 2 Izda
31002 PAMPLONA (Navarra) ES

(72) Inventor/es:

MONTREAL LESMES, Javier;
CALLEN ESCARTIN, Javier;
IRIARTE ELETA, Javier y
SANZ PASCUAL, Eneko

(74) Agente/Representante:

IGARTUA IRIZAR, Ismael

(54) Título: **SISTEMA DE CONTROL DEL PRETENSADO DE PERNOS**

(57) Resumen:
Sistema de control del pretensado de pernos (1) en donde cada extremo de cada perno (1) está roscado en una cavidad (4) de dos piezas (2) a unir. Cada perno (1) comprende una pieza de pretensión (3) que comprende una doble cuña (5), una arandela (6) dispuesta a cada lado de la doble cuña (5), y elementos de fijación que fijan las cuñas una vez alcanzado la precarga deseada. El pretensado del perno (1) correspondiente se lleva a cabo mediante una herramienta tensionadora (10) que actúa sobre la pieza de pretensión (3), reduciendo la distancia entre las cuñas, aumentando la distancia entre las piezas (2) a unir, y reduciéndose la distancia entre los extremos de las cuñas y las arandelas (6). En el sistema de control de la invención se mide al menos una de dichas distancias descritas, actuando la herramienta tensionadora en función de dicha distancia medida.

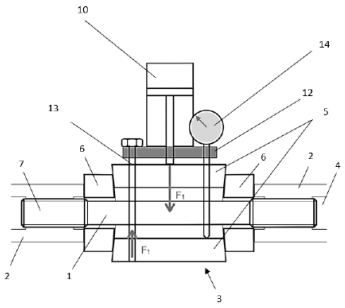

Fig. 7

ES 2 775 069 R2